Cadenas (*Z4.PL)

Manuel

13.06.2025

SimonsVoss technologies

Table des matières

1. Généralités ... 3
1.1 Utilisation prévue ... 3
2. Consignes de sécurité générales ... 4
3. Consignes de sécurité propres au produit ... 7
4. Manipulation version SL ... 8
5. Manipulation version SL ... 9
6. Bips ... 10
7. Changement des piles version active ... 11
8. Remplacement des piles version SC (passive) ... 13
9. Maintenance, nettoyage et désinfection ... 15
10. Données techniques ... 16
10.1 Schémas des cotés des cadenas ... 17
11. Déclaration de conformité ... 21
12. Aide et autres informations ... 22

1. Généralités

- Lors de l'installation cadenas numérique, veiller à ce qu'aucune source de perturbation ne se trouve à proximité.
- Lors du montage, veiller à ne surtout pas heurter le bouton de porte.
- Le bouton de porte est verrouillé par une fermeture à baïonnette.
- Le cadenas est fourni prêt à être installé.
- Programmer le cadenas avant le montage. La programmation s'effectue via le logiciel de configuration.

Remarque : à la livraison, les piles sont déjà installées.

1.1 Utilisation prévue

Le cadenas numérique sert à verrouiller des portes ou autres types d'accès. Le cadenas doit uniquement être utilisé conformément à sa destination.

2. Consignes de sécurité générales

Mot indicateur: Effets immédiats possibles du non-respect
AVERTISSEMENT: Mort ou blessure grave (possible, mais improbable)
PRUDENCE: Blessure légère
ATTENTION: Dommages matériels ou dysfonctionnements
NOTE: Peu ou pas

AVERTISSEMENT

Accès bloqué

Toute erreur de montage et/ou de programmation d'un composant peut bloquer l'accès par une porte. La société SimonsVoss Technologies GmbH décline toute responsabilité quant aux conséquences d'un accès bloqué, par exemple, accès pour les personnes blessées ou en danger, dommages matériels ou autres dommages !

Accès bloqué par la manipulation du produit

Si vous modifiez vous-même le produit, des dysfonctionnements peuvent se produire et l'accès peut être bloqué par une porte.

- Ne changer le produit que lorsque cela est nécessaire et de la manière décrite dans la documentation.

Ne pas saisir la pile. Risque de brûlures dues à des substances dangereuses

Ce produit contient des piles au lithium. En cas d'ingestion de la pile, de graves brûlures internes peuvent se produire sous deux heures et entraîner la mort.

1. Conservez les piles neuves et usagées hors de portée des enfants.
2. Si le compartiment à piles ne ferme pas correctement, cessez d'utiliser le produit et conservez-le hors de portée des enfants.
3. En cas de suspicion d'ingestion des piles ou si celles-ci se trouvent dans une partie quelconque de votre corps, consultez immédiatement un médecin.

Risque d'explosion dû à un type de batterie incorrect

L'insertion d'un mauvais type de batterie peut provoquer une explosion.

- Utilisez uniquement les piles indiquées dans les données techniques.

PRUDENCE

Risque d'incendie dû aux piles

En cas de manipulation impropre, les piles insérées peuvent provoquer un incendie ou des brûlures.

1. Ne jamais essayer de recharger les piles, de les ouvrir, de les chauffer ou de les brûler.
2. Ne pas court-circuiter les piles.

ATTENTION

Endommagement lié à une décharge électrostatique (DES) lorsque le boîtier est ouvert

Ce produit contient des composants électroniques susceptibles d'être endommagés par des décharges électrostatiques.

1. Utilisez du matériel de travail adapté à la DES (par ex. un bracelet de mise à la terre).
2. Reliez-vous à la terre avant de commencer les travaux pendant lesquels vous pouvez être en contact avec le système électronique. Saisissez pour cela des surfaces métalliques mises à la terre (par ex. huisseries de porte, conduites d'eau ou vannes de chauffage).

Endommagement lié à des liquides

Ce produit contient des composants électroniques et/ou mécaniques susceptibles d'être endommagés par tout type de liquide.

- Tenez les liquides à l'écart du système électronique.

Endommagement lié à des nettoyants agressifs

La surface de ce produit peut être endommagée par des nettoyants inappropriés.

- Utilisez exclusivement des nettoyants adaptés aux surfaces plastiques ou métalliques.

Endommagement lié à une action mécanique

Ce produit contient des composants électroniques susceptibles d'être endommagés par une action mécanique quelconque.

1. Évitez de toucher le système électronique.
2. Évitez toute autre action mécanique sur le système électronique.

Endommagement lié à une inversion de polarité

Ce produit contient des composants électroniques susceptibles d'être endommagés par une inversion de polarité de la source de tension.

- N'inversez pas la polarité de la source de tension (piles ou blocs d'alimentation).

Défaillance du fonctionnement liée à une perturbation radioélectrique

Dans certaines circonstances, ce produit peut subir l'influence de perturbations électromagnétiques ou magnétiques.

- Ne montez pas et ne placez pas le produit à proximité immédiate d'appareils pouvant générer des perturbations électromagnétiques ou magnétiques (alimentations à découpage !).

Défaillance de la communication liée à des surfaces métalliques

Ce produit communique sans fil. Les surfaces métalliques peuvent réduire considérablement le rayon d'action du produit.

- Ne montez pas et ne placez pas le produit sur ou à proximité de surfaces métalliques.

NOTE

Utilisation conforme aux dispositions

Les produits SimonsVoss sont exclusivement destinés à l'ouverture et la fermeture de portes et d'objets similaires.

- N'utilisez pas les produits SimonsVoss à d'autres fins.

Horaires différents pour les fermetures G2

L'unité de temps interne des fermetures G2 présente une tolérance technique pouvant atteindre ± 15 minutes par an.

- Reprogrammez régulièrement les fermetures chronosensibles.

Qualifications requises

L'installation et la mise en service nécessitent des connaissances spécialisées.

- Seul le personnel qualifié et formé peut installer et mettre en service le produit.

Installation impropre

SimonsVoss Technologies GmbH décline toute responsabilité pour les dommages causés aux portes ou aux composants en raison d'une installation impropre.

Dysfonctionnements dus à un mauvais contact ou à une décharge différente

Des surfaces de contact trop petites/contaminées ou différentes batteries déchargées peuvent entraîner des dysfonctionnements.

1. Utilisez uniquement des piles autorisées par la société SimonsVoss.
2. Ne touchez pas les contacts des piles neuves avec les mains.
3. Utilisez des gants propres et exempts de graisse.
4. Remplacez toujours toutes les piles à la fois.

Les modifications et nouveaux développements techniques ne peuvent pas être exclus et peuvent être mis en œuvre sans préavis.

La version allemande est le manuel d'instruction original. Les autres langues (rédaction dans la langue du contrat) sont des traductions des instructions originales.

Lisez et suivez toutes les instructions d'installation, d'installation et de mise en service. Transmettez ces instructions et toutes les instructions de maintenance à l'utilisateur.

3. Consignes de sécurité propres au produit

ATTENTION

Endommagement lié à l'humidité en extérieur

L'humidité peut endommager le système électronique.

1. Si vous voulez utiliser le cylindre de fermeture en extérieur ou dans une pièce où le taux d'humidité de l'air est élevé (salles de bains ou toilettes), utilisez le modèle WP.
2. Insérez le cylindre de fermeture avec prudence afin d'éviter d'endommager les joints toriques.

NOTE

Longueur du mot de passe du système de fermeture

Pour des raisons de sécurité, le mot de passe du système de fermeture doit comporter au moins 8 caractères. Dans le cas de cylindres de fermeture numériques *(aussi bien avec le système 3060/3061 que MobileKey)*, la longueur du code est de 2^{168} bits.

Le remplacement des piles ne doit être pris en charge que par du personnel spécialisé et qualifié, au moyen de la clé de remplacement des piles, prévue à cet effet (Z4.SCHLUESSEL) !

Programmation avec une ancienne version du logiciel LSM

Les nouveaux composants peuvent uniquement être programmés avec la version actuelle du logiciel LSM.

4. Manipulation version SL

Ouverture

- Actif : actionner le transpondeur à portée de communication du bouton ou
- SC (passif) : Tenir la SmartCard ou le SmartTag devant le bouton de lecture.
- Tourner le bouton en butée à env. 30º dans le sens des aiguilles d'une montre (jusqu'à ce qu'une résistance soit perceptible) pour ouvrir l'étrier.

Fermeture

- Fermer l'anse, cette dernière se verrouille automatiquement.
- Toujours vérifier que la fermeture a été effectuée correctement.

5. Manipulation version SL

Ouverture

- Actif : actionner le transpondeur à portée de communication du bouton ou
- SC (passif) : Tenir la SmartCard ou le SmartTag devant le bouton de lecture.
- Tourner le bouton en butée à env. 30º dans le sens des aiguilles d'une montre (jusqu'à ce qu'une résistance soit perceptible) pour ouvrir l'étrier.

Fermeture

- fermer l'anneau.
- Actif : actionner le transpondeur à portée de communication du bouton ou
- SC (passif) : tenir la SmartCard devant le bouton de lecture.
- Tourner le bouton en butée à env. 30º dans le sens inverse des aiguilles d'une montre (jusqu'à ce qu'une résistance soit perceptible).
- Toujours vérifier que la fermeture a été effectuée correctement.

6. Bips

Version active

- 2 bips courts avant le couplage et 1 bip court après le découplage : actionnement normal.
- Niveau d'alerte des piles 1 : 8 signaux sonores courts avant le couplage. Piles bientôt entièrement déchargées. Changer les piles du cadenas.
- Niveau d'alerte des piles 2 : huit signaux sonores émis durant 30 secondes avec une seconde de pause. Alerte de la pile de secours : piles extrêmement déchargées. Remplacer immédiatement les piles du cadenas !
- 8 signaux sonores après le découplage signifient que la pile du transpondeur est déchargée. Remplacer la pile du transpondeur

Version SC (passive)

- 2 signaux sonores courts et diode DEL clignote 2x en bleu avant le couplage et 1 signal sonore court après le découplage : actionnement normal.
- Niveau d'alerte des piles 1 : 8 signaux sonores courts + la diode DEL clignote 8x brièvement rouge avant le couplage. Piles bientôt entièrement déchargées. Changer les piles du cadenas.
- Niveau d'alerte des piles 2 : huit signaux sonores brefs émis durant 30 secondes + diode LED clignote brièvement 2x rouge avec une seconde de pause. Alerte de la pile de secours : piles extrêmement déchargées. Remplacer immédiatement les piles du cadenas !
- 8 signaux sonores après le découplage signifient que la pile du transpondeur est déchargée. Laisser changer la pile du transpondeur

Lorsque le niveau d'alerte des piles 2 retentit pour la première fois, il est encore possible

- Cadenas actif : env. 50 ouvertures peuvent être effectuées.
- Cadenas SC (passif) : env. 200 ouvertures peuvent être effectuées.

Une fois ce nombre d'ouvertures passé, soit env. au bout de 4 semaines (active) / 2 semaines (passif/SC), le cadenas passe automatiquement en

- G1 : mode pile de secours
- G2 : mode Freeze (mode veille)

À partir de ce niveau d'alerte, seul l'administrateur de l'installation de fermeture a la possibilité d'entrer. Les transpondeurs d'utilisateurs ne seront plus acceptés (pour plus d'informations, voir le Manuel des cylindres de fermeture sous « Alertes des piles »).

7. Changement des piles version active

1. Positionner l'outil de montage/la clé de remplacement des piles sur le bouton de telle sorte que les deux becs rentrent dans les ouvertures du disque d'arrêt (En cas de besoin tourner le bouton de porte jusqu'à ce que les deux becs de la clé s'accrochent dans le bouton.) Attention : afin que la clé de montage / de remplacement des piles puisse accéder au disque d'arrêt, il faut qu'elle soit à plat sur le front intérieur de la bague.
2. Maintenir le bouton et tourner avec précaution la clé de montage / de remplacement des piles d'environ 30° dans le sens des aiguilles d'une montre (jusqu'à entendre un clic).
3. Retirer du bouton de porte la clé de montage / de remplacement des piles.
4. Pousser la bague vers l'arrière en direction du cadenas afin qu'elle se détache du bouton de porte.
5. Tenir la bague, puis tourner le bouton de porte d'env. 10° dans le sens inverse des aiguilles d'une montre et le retirer.
6. Retirer délicatement les deux piles de leur support.
7. Insérer les piles neuves en même temps dans l'emplacement prévu à cet effet, les pôles plus en face l'un de l'autre (remplacer les piles le plus rapidement possible). Ne toucher les nouvelles piles qu'avec des gants propres et non graisseux.
8. Remettre en place le bouton de porte (en fonction des repères triangulaires, cf. schéma) et le fixer en tournant dans le sens des aiguilles d'une montre (sur env. 10°).
9. Remettre la bague sur le bouton de porte de façon à ce que bouton et bague ne fassent qu'un.
10. Positionner l'outil de montage/la clé de remplacement des piles sur le bouton de telle sorte que les deux becs rentrent dans les ouvertures du disque d'arrêt (En cas de besoin tourner le bouton de porte jusqu'à ce que les deux becs de la clé s'accrochent dans le bouton.)
11. Refermer le bouton de porte en tournant d'env. 30° dans le sens inverse des aiguilles d'une montre (jusqu'à entendre un clic).

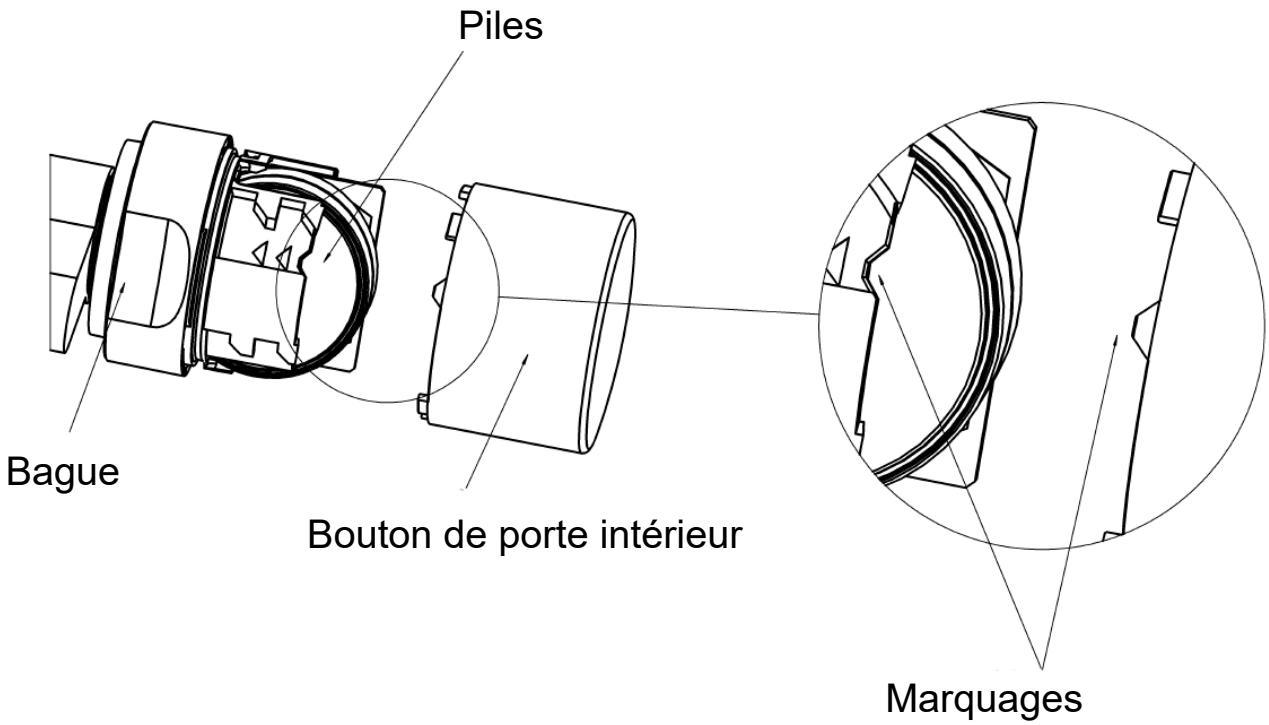
Piles
Bague
Bouton de porte intérieur
Marquages

8. Remplacement des piles version SC (passive)

1. Positionner l'outil de montage/la clé de remplacement des piles sur le bouton de telle sorte que les deux becs rentrent dans les ouvertures du disque d'arrêt (En cas de besoin tourner le bouton de porte jusqu'à ce que les deux becs de la clé s'accrochent dans le bouton.) Attention : afin que la clé de montage / de remplacement des piles puisse accéder au disque d'arrêt, il faut qu'elle soit à plat sur le front intérieur de la bague.
2. Maintenir le bouton et tourner avec précaution la clé de montage / de remplacement des piles d'environ 30° dans le sens des aiguilles d'une montre (jusqu'à entendre un clic).
3. Retirer du bouton de porte la clé de montage / de remplacement des piles.
4. Pousser la bague vers l'arrière en direction du cadenas afin qu'elle se détache du bouton de porte.
5. Tenir la bague, puis tourner le bouton de porte d'env. 10° dans le sens inverse des aiguilles d'une montre et le retirer.
6. Presser délicatement le support des piles (là où se trouvent les trois petites flèches) afin que le support de l'antenne se débloque.
7. Replier délicatement le support de l'antenne (cf. figure) sans toutefois exercer de contrainte mécanique sur celle-ci.
8. En option : Si une platine de réseau a été installée, il faut la retirer délicatement du support.
9. Retirer la pile du haut de son support.
10. Pour pouvoir retirer la deuxième pile, tourner le bouton de porte à 180°. La pile tombe alors automatiquement du support.
11. Insérer les piles neuves en même temps dans l'emplacement prévu à cet effet, les pôles plus en face l'un de l'autre (remplacer les piles le plus rapidement possible). Ne toucher les nouvelles piles qu'avec des gants propres et non graisseux.
12. Remettre en place le support de l'antenne. Veiller pour ce faire à ce que les deux côtés soient bien enclenchés.
13. Remettre en place le cache du bouton (en fonction des trois repères triangulaires, cf. schéma) et le fixer en tournant (sur env. 10°) dans le sens des aiguilles d'une montre (cf. figure).
14. Remettre la bague sur le bouton de porte de façon à ce que bouton et bague ne fassent qu'un.
15. Positionner la clé de montage / de remplacement des piles sur le bouton de telle sorte que les deux becs rentrent dans les ouvertures du disque d'arrêt (au besoin, tourner le bouton de porte jusqu'à ce que les deux becs de la clé s'accrochent dans le bouton).

16. Refermer le bouton de porte en tournant d'env. 30º dans le sens inverse des aiguilles d'une montre (jusqu'à entendre un clic).

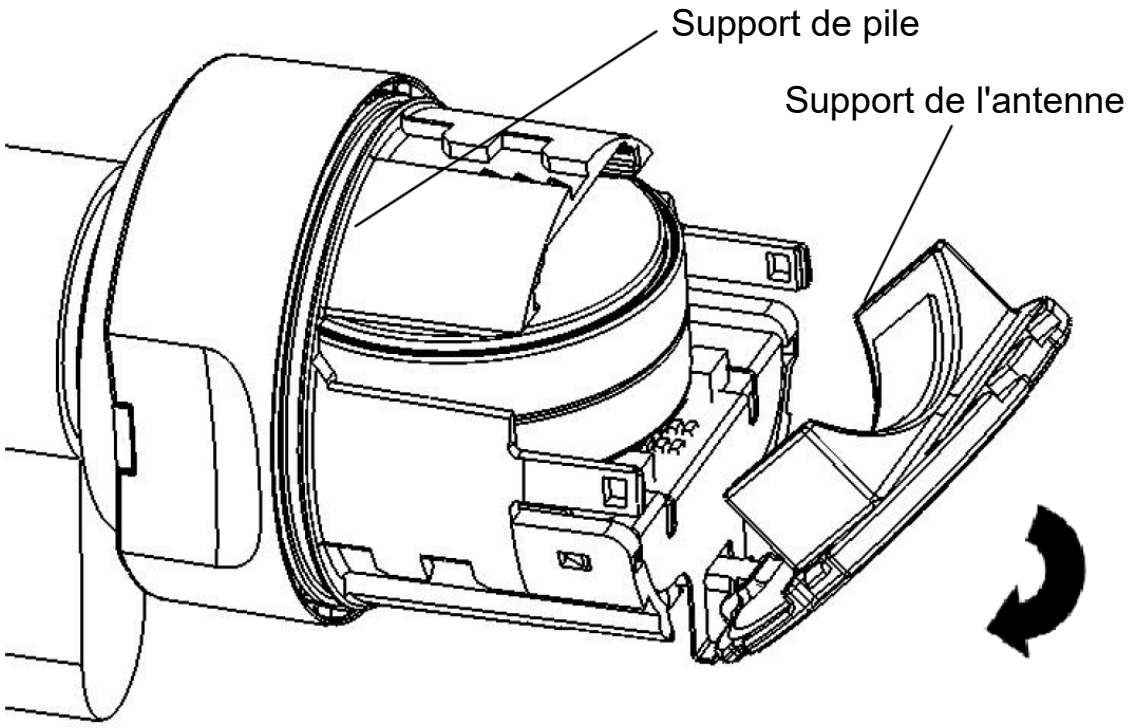

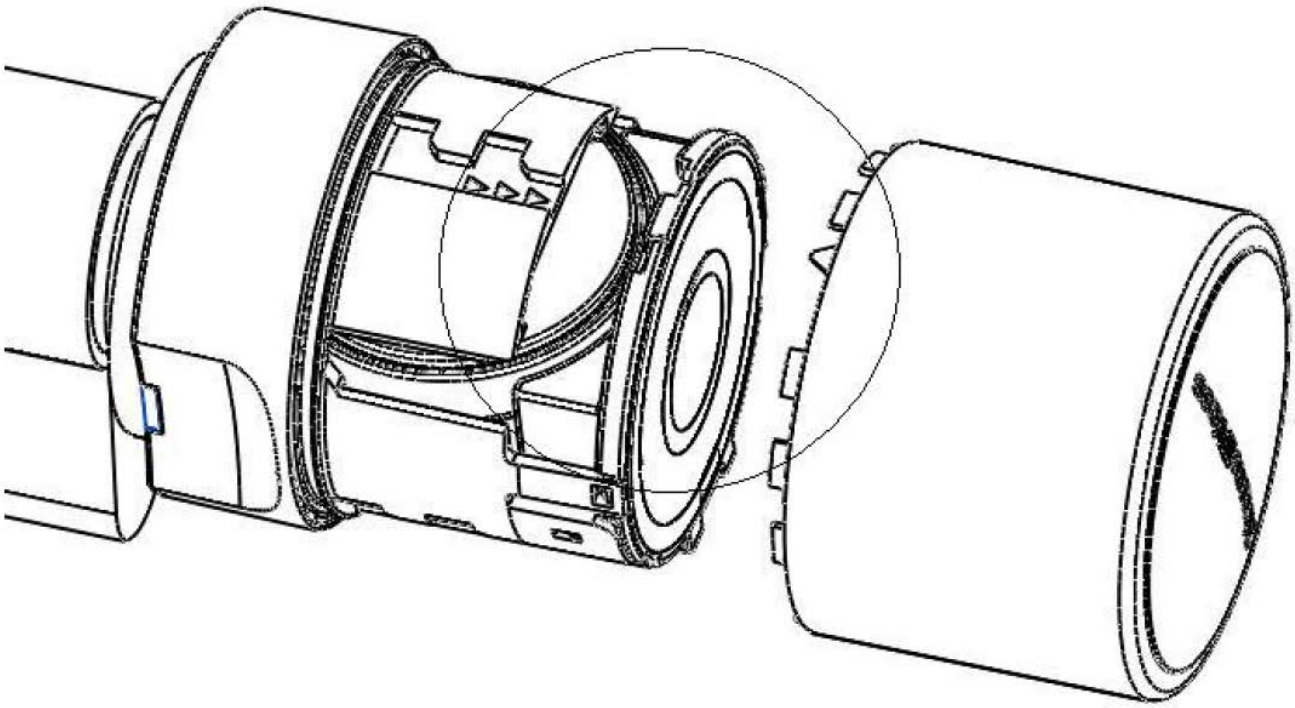

9. Maintenance, nettoyage et désinfection

NOTE

Ne pas laisser les cadenas numériques au contact de l'huile, de peintures, de graisses ou d'acides !

NOTE

L'utilisation d'un détergent ou d'un désinfectant inapproprié ou agressif peut endommager le cylindre de fermeture.

Si nécessaire, veuillez nettoyer les cadenas avec un chiffon doux et humide.

Lors de la désinfection, il convient d'utiliser des produits expressément prévus pour la désinfection des surfaces métalliques et matières plastiques délicates.

Les piles vides doivent être remplacées par de nouvelles piles préconisées par SimonsVoss. Les anciennes piles doivent toujours être jetées en respectant la réglementation en vigueur !

10. Données techniques

Cadenas avec anneau de 8 mm de diamètre	
Dimensions de la serrure (lxHxP)	51 x 70 x 25 mm *(sans bouton de cylindre ; sans anneau)*
Hauteur intérieure de l'anneau	25 mm ou 60 mm (à verrouillage manuel ou automatique)
Classe de protection de la serrure	Classe 3 selon la norme EN12320

Cadenas avec anneau de 11 mm de diamètre	
Dimensions de la serrure (lxHxP)	60 x 72,5 x 25 mm *(sans bouton de cylindre ; sans anneau)*
Hauteur intérieure de l'anneau	À verrouillage manuel : 35 mm À verrouillage automatique : 50 mm
Classe de protection de la serrure	Classe 4 selon la norme EN12320

Caractéristiques techniques de la fermeture	
Type de piles	2x CR2450 3 V au lithium *(Duracell, GP Batteries (Gold Peak), Murata, Panasonic)*
Durée de vie des piles (3060)	Active : Jusqu'à 10 ans en veille / 300 000 actionnements Passive : Jusqu'à 6 ans en veille / 65 000 actionnements

Classe de protection	IP66
Plage de températures	Fonctionnement : de -25 ºC à +65 ºC Stockage : de -35 ºC à +50 ºC
Accès mémorisables (.ZK pour Système 3060 ou MobileKey)	▪ Système 3060 ou MobileKey: Jusqu'à 3 000 ▪ SmartIntego: Jusqu'à 1 000 (WO : 250)
Groupes de plages horaires (.ZK)	100+1 (G2)

Nombre de supports pouvant être gérés par cadenas	Transpondeur : jusqu'à 64 000 (G2) SmartCards (G2) : jusqu'à 32 000 (selon la configuration/le modèle)
Possibilité de connexion au réseau	Mise en réseau directe avec nœud de réseau intégré équipé ultérieurement

Autres	Version avec contrôle d'accès, gestion des plages horaires et consignation
Modes durée/ouvert	Mode FlipFlop temporisé (commutation en fonction de l'heure) possible : engagement et désengagement de la temporisation automatique ou manuelle (en association avec le transpondeur). La phase d'engagement peut être interrompue avec un transpondeur.

Émissions de radio

24,50 kHz - 25,06 kHz	-20 dBµA/m (10 m distance)
13,564 MHz - 13,564 MHz	-19,57 dBµA/m (10 m distance)

10.1 Schémas des cotés des cadenas

Cadenas 11 mm - Actif (PL)

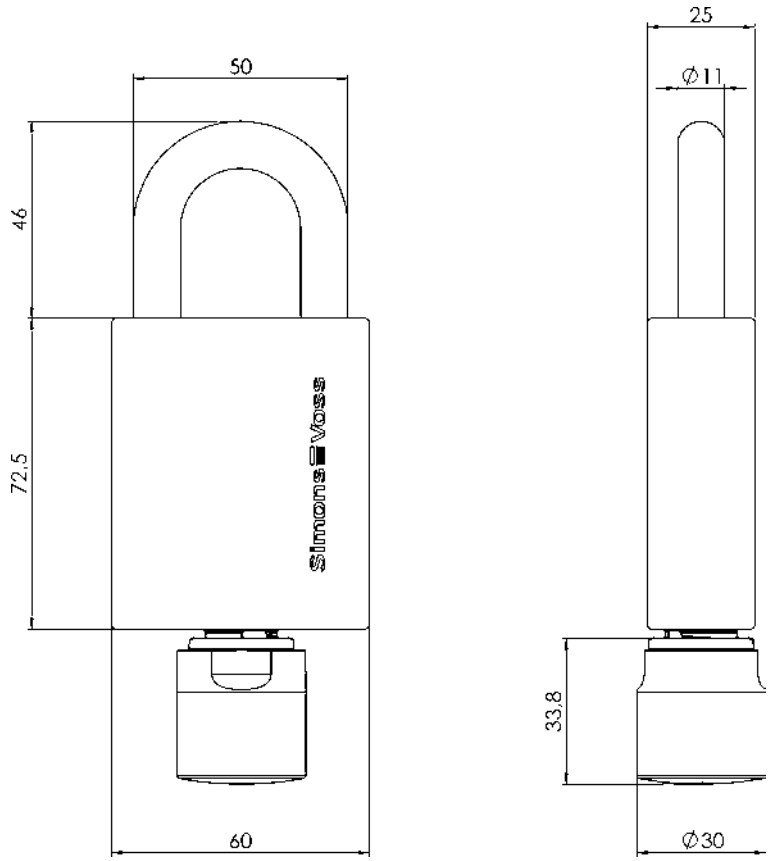

Cadenas 11 mm - Passif (PL MP)

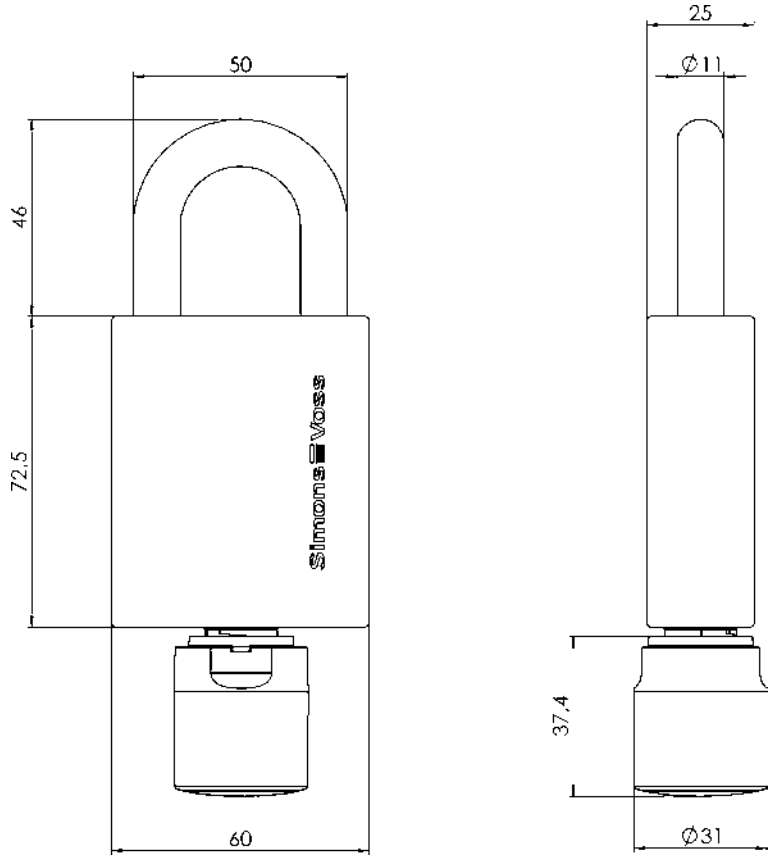

Cadenas 8 mm - Actif (PL)

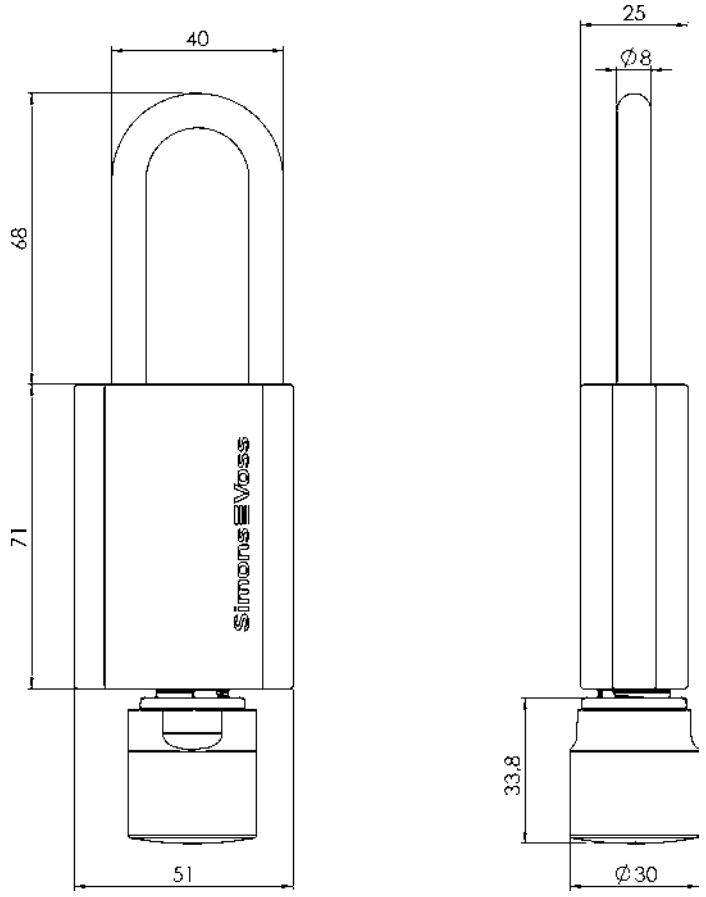

Cadenas 8 mm - Passif (PL MP)

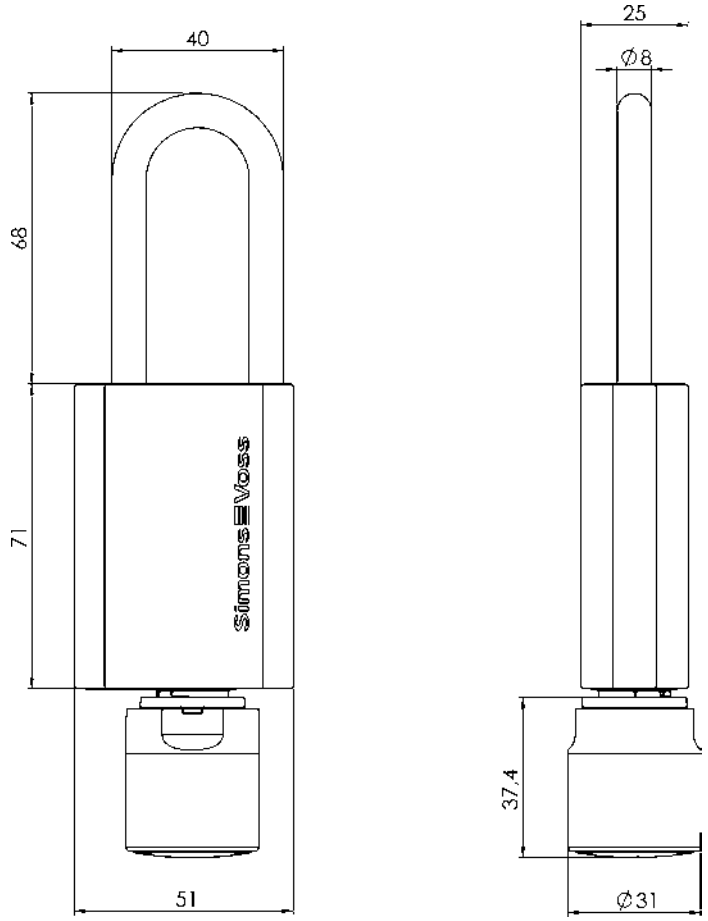

11. Déclaration de conformité

La société SimonsVoss Technologies GmbH déclare par la présente que les articles (Z4.PL.*) est conforme aux directives suivantes:

- 2014/53/EU -RED-
  ou pour UK : UK statutory 2017 No. 1206 -Radio equipment- (équipement radio)
- 2011/65/UE -RoHS-
  ou pour UK : UK statutory 2012 No. 3032 -RoHS-

Le texte intégral de la déclaration de conformité CE est disponible à l'adresse Internet suivante : *www.simons-voss.com/fr/certificats.html*.
Le texte intégral de la déclaration de conformité UK est disponible à l'adresse Internet suivante : *www.simons-voss.com/fr/certificats.html*.

12. Aide et autres informations

Documentation/documents

Les informations détaillées concernant le fonctionnement et la configuration peuvent être consultées sur la page d'accueil :

https://www.simons-voss.com/fr/documents.html

Déclarations de conformité

Les déclarations de conformité et autres certificats peuvent être consultées sur la page d'accueil :

https://www.simons-voss.com/fr/certificats.html

Informations sur l'elimination

- Ne jetez pas l'appareil (Z4.PL.*) avec vos ordures ménagères mais dans un point de collecte communal pour appareils électriques et appareils spéciaux conformément à la directive européenne 2012/19/UE.
- Recyclez les piles défectueuses ou usées conformément à la directive européenne 2006/66/CE.
- Veuillez tenir compte des dispositions locales applicables concernant la collecte séparée des piles.
- Recyclez l'emballage d'une manière écologique.

Assistance technique

Notre support technique se fera un plaisir de vous aider (ligne fixe, coût dépendant de l'opérateur) :

+49 (0) 89 / 99 228 333

E-Mail

Vous préférez nous envoyer un e-mail ?

support-simonsvoss@allegion.com

FAQ

Les informations et aides relatives peuvent être consultées sur la section Section FAQ:

https://faq.simons-voss.com/otrs/public.pl

Adresse

SimonsVoss Technologies GmbH
Feringastr. 4
D-85774 Unterfoehring
Allemagne

Voici SimonsVoss

SimonsVoss, le pionnier de la technologie de contrôle des accès sans fil, propose une large gamme de produits pour le secteur des TPE et des moyennes et grandes entreprises ainsi que des organismes publics. Les solutions de fermeture SimonsVoss allient fonctionnalités intelligentes, qualité exceptionnelle, design récompensé et fabrication allemande.

En tant que fournisseur de solutions innovantes, SimonsVoss est particulièrement attaché à l'évolutivité des systèmes, à la sécurité, à la fiabilité des composants, à la performance des logiciels et à la simplicité d'utilisation. SimonsVoss est ainsi considéré comme une entreprise à la pointe de la technologie dans le domaine des systèmes numériques de fermeture. SimonsVoss est la seule société à proposer une surveillance de porte en ligne sans fil adaptée aux cylindres numériques. L'esprit d'innovation, la durabilité, la responsabilité et la haute estime des collaborateurs et partenaires constituent les principes de la réussite économique.

L'esprit d'innovation, la durabilité, la responsabilité et la haute estime des collaborateurs et partenaires constituent les principes de la réussite économique.

SimonsVoss est une société du Groupe ALLEGION – un réseau actif à l'échelle mondiale dans le domaine de la sécurité. Allegion est représenté dans près de 130 pays (www.allegion.com).

Fabriqué en Allemagne

Pour SimonsVoss, le « Made in Germany » est un engagement sérieux : tous les produits sont mis au point et fabriqués exclusivement en Allemagne.

© 2025, SimonsVoss Technologies GmbH, Unterföhring

Tous droits réservés. Les textes, photos et graphiques sont protégés par les droits d'auteur.

Le contenu de ce document ne peut être copié, diffusé ou modifié. Sous réserve de modifications techniques.

SimonsVoss et MobileKey sont des marques enregistrées de la société SimonsVoss Technologies GmbH.

SimonsVoss technologies

Made in Germany

A BRAND OF ALLEGION