SmartHandle digitale AX

Manuale

13.06.2025

Simons Voss technologies

Sommario

1. Uso conforme ... 6
2. Indicazioni generali ... 7
3. Avvisi di sicurezza generali ... 9
4. Istruzioni di sicurezza specifiche del prodotto ... 12
5. Significato della formattazione del testo ... 13
6. Versioni ... 14
6.1 Override meccanico (MO) ... 14
6.2 Profili ... 14
6.3 Fissaggio ... 14
6.4 Interassi e spessori porta ... 16
6.5 PAS24 ... 17
6.6 SmartHandle AX senza elettronica ... 17
6.7 Quadro maniglia ... 17
6.8 Rete ... 18
6.9 Varianti maniglia ... 19
6.10 Finiture ... 20
6.11 Tecnologie di lettura ... 21
6.12 Controllo accessi (ZK) e gestione delle fasce orarie ... 21
7. Montaggio ... 23
7.1 Istruzioni di montaggio ... 23
7.2 Variante A0 (montaggio verso l'alto) ... 23
7.2.1 Avvertenze di sicurezza specifiche del prodotto ... 23
7.2.2 Oggetto di fornitura ... 24
7.2.3 Struttura ... 25
7.2.4 Preparazione della porta (maschera di foratura) ... 26
7.2.5 Per lo spessore della porta X: preparazione delle aste filettate e del quadro maniglia ... 34
7.2.6 Programmare la maniglia ... 35
7.2.7 Montaggio della maniglia ... 36
7.3 Variante A1 e A2 (montaggio verso il basso) ... 49
7.3.1 Maniglia per porte in vetro ... 49
7.3.2 Avvertenze di sicurezza specifiche del prodotto ... 50
7.3.3 Oggetto di fornitura ... 51
7.3.4 Struttura ... 52
7.3.5 Preparazione della porta (maschera di foratura) ... 53

7.3.6 Per lo spessore della porta X: preparazione delle aste filettate e del quadro maniglia ... 64
7.3.7 Programmare la maniglia ... 65
7.3.8 Montaggio della maniglia ... 66

7.4 Variante A1.PAS (montaggio verso il basso con PAS24) ... 78
7.4.1 Avvertenze di sicurezza specifiche del prodotto ... 78
7.4.2 Oggetto di fornitura ... 79
7.4.3 Struttura ... 80
7.4.4 Preparazione della porta (maschera di foratura) ... 81
7.4.5 Programmare la maniglia ... 91
7.4.6 Montaggio della maniglia ... 92

7.5 Variante A3 (telaio tubolare) ... 105
7.5.1 Avvertenze di sicurezza specifiche del prodotto ... 105
7.5.2 Oggetto di fornitura ... 106
7.5.3 Struttura ... 106
7.5.4 Preparazione della porta (maschera di foratura) ... 107
7.5.5 Per lo spessore della porta X: preparazione del quadro maniglia ... 114
7.5.6 Programmare la maniglia ... 115
7.5.7 Montaggio della maniglia ... 116

7.6 Variante A4.P11 (maniglione antipanico CISA) ... 131
7.6.1 Avvertenze di sicurezza specifiche del prodotto ... 131
7.6.2 Oggetto di fornitura ... 132
7.6.3 Struttura CISA ... 133
7.6.4 Preparazione della porta per CISA (maschera di foratura) ... 134
7.6.5 Programmare la maniglia ... 142
7.6.6 Montare la maniglia per CISA ... 143

7.7 Variante A4.P1/A4.P2 (maniglione antipanico BKS) ... 153
7.7.1 Avvertenze di sicurezza specifiche del prodotto ... 153
7.7.2 Oggetto di fornitura ... 154
7.7.3 Struttura BKS ... 155
7.7.4 Preparazione della porta per BKS (maschera di foratura) ... 156
7.7.5 Programmare la maniglia ... 166
7.7.6 Montare la maniglia per BKS ... 167

7.8 Variante DS (legge da entrambi i lati) ... 176
7.8.1 Avvertenze di sicurezza specifiche del prodotto ... 176
7.8.2 Oggetto di fornitura ... 177
7.8.3 Struttura ... 178
7.8.4 Preparazione della porta (maschera di foratura) ... 179
7.8.5 Per lo spessore della porta X: preparazione delle aste filettate e del quadro maniglia ... 187
7.8.6 Programmare la maniglia ... 188
7.8.7 Beschlag montieren ... 189

7.9 Varianti E0 e E1 (ovale scandinavo) ... 204

7.9.1 Avvertenze di sicurezza specifiche del prodotto ... 204
7.9.2 Oggetto di fornitura ... 205
7.9.3 Struttura ... 205
7.9.4 Per lo spessore della porta X: preparazione delle aste filettate e del quadro maniglia ... 206
7.9.5 Per maniglie interne in senso orario: preparare i perni passanti ... 207
7.9.6 Programmare la maniglia ... 210
7.9.7 Montaggio della maniglia ... 211

7.10 Variante F1 (coprimaniglia francese 195 mm) ... 221
7.10.1 Avvertenze di sicurezza specifiche del prodotto ... 221
7.10.2 Oggetto di fornitura ... 222
7.10.3 Struttura ... 223
7.10.4 Programmare la maniglia ... 223
7.10.5 Montaggio della maniglia ... 224

7.11 LockNode (LNI) ... 234
7.11.1 Montare il LockNode ... 234

7.12 Adattatore FSB ... 239
7.12.1 Dotazione ... 239
7.12.2 Struttura ... 240
7.12.3 Montaggio della maniglia FSB con adattatore ... 241

8. Programmazione ... 247

9. Configurazione ... 249

9.1 Impostazione della lunghezza dell'impulso ... 249
9.2 Controllo accessi ... 249
9.3 Gestione fasce orarie ... 249
9.4 Registrazione dei tentativi di accesso non autorizzati ... 250
9.5 FlipFlop ... 251
9.6 Modalità zona prossima ... 251
9.7 Commutazione temporizzata ... 251
9.8 Ignora data di attivazione o scadenza ... 253
9.9 Eliminazione delle conferme di programmazione acustiche ... 253
9.10 Attivazione del lettore di schede ... 253
9.11 Configurazione estesa ... 253
9.11.1 Commutazione ad attivazione temporale ... 253
9.11.2 Disattivazione del LED/cicalino ... 254

10. Comando ... 256

11. Messaggi di stato ... 257

11.1 Stato batteria ... 257

11.2 Abilitazione di emergenza ... 257
11.3 Disattivato ... 257
11.4 Accoppiato ... 257
12. Segnalazione ... 258
13. Avviso batteria ... 259
13.1 Livelli di avviso ... 259
14. Sostituzione delle batterie ... 260
14.1 Note sulla sostituzione delle batterie ... 260
14.2 Sostituzione delle batterie ... 260
15. Manutenzione, pulizia e disinfezione ... 270
16. Smontaggio ... 271
16.1 Variante A0 (montaggio verso l'alto/PAS24) ... 271
16.2 Variante A1/A2 (verso il basso corto/lungo) ... 272
16.3 Variante A3 (telaio tubolare) ... 274
16.4 Variante A4 (maniglione antipanico) ... 276
16.4.1 BKS ... 276
16.4.2 CISA ... 277
16.5 Variante DS (legge da entrambi i lati) ... 278
16.6 Variante E0 e E1 (Ovale Scandinavo) ... 280
16.7 Variante F1 (coprimaniglia francese 195 mm) ... 281
17. Accessori ... 284
18. Dati tecnici ... 289
18.1 Elettronica ... 289
18.2 Meccanica ... 290
18.2.1 Disegni quotati SmartHandle AX ... 293
18.2.2 Disegni quotati delle maniglie ... 303
18.2.3 Maschera di foratura ... 305
18.3 Configurazione ... 311
19. Dichiarazione di conformità ... 312
20. Supporto e ulteriori informazioni ... 313

1. Uso conforme

I prodotti della serie SmartHandle AX sono maniglie elettroniche. Con l’ausilio di un mezzo di identificazione autorizzato SmartHandle AX può innestarsi e aprire la porta corrispondente.

Le relative autorizzazioni devono essere rilasciate con l'ausilio di un piano di chiusura elettronico.

I prodotti della serie SmartHandle AX possono essere utilizzati solo per l'apertura e la chiusura delle porte. Qualsiasi altro uso non è consentito.

2. Indicazioni generali

La SmartHandle AX è una maniglia elettronica utilizzabile per l'apertura e la chiusura della porta.

Le maniglie elettroniche di questa serie sono disponibili nelle seguenti versioni (vedere anche *Versioni [▸ 14]*):

SmartHandle AX digitale	Descrizione
Variante A0/B0 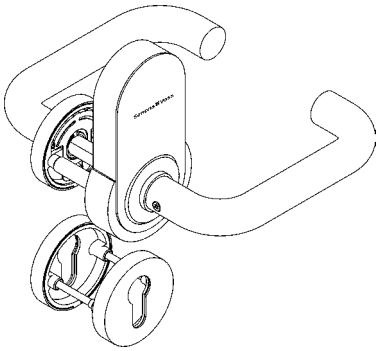	▪ Maniglia digitale da montare su fori a rosetta predefiniti per il montaggio verso l'alto ▪ Adatta per serrature con profilo europeo (A) o tondo svizzero (B) ▪ Lato esterno comandabili solo con supporto di identificazione ▪ Lato interno sempre accoppiato ▪ Opzionale: Override meccanico (MO) ▪ Opzionale: Omologazione FH
varianti A1/B1, A2/B2 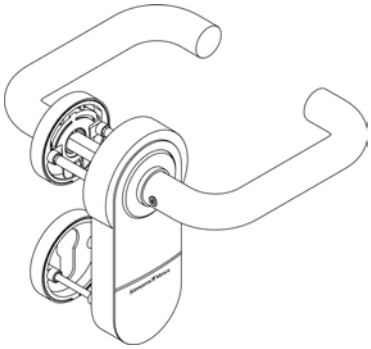	▪ Maniglia digitale da montare su fori a rosetta predefiniti per il montaggio verso il basso ▪ Adatta per serrature con profilo europeo (A) o tondo svizzero (B) ▪ Lato esterno comandabili solo con supporto di identificazione ▪ Lato interno sempre accoppiato ▪ Opzionale: Omologazione FH ▪ Opzionale: Certificazione PAS24
Variante A3 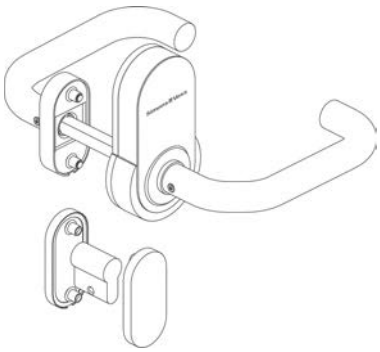	▪ Maniglia digitale da montare su porte predefinite con telaio tubolare ▪ Adatta per serrature con profilo europeo ▪ Lato esterno comandabili solo con supporto di identificazione ▪ Lato interno sempre accoppiato ▪ Opzionale: Override meccanico (MO) ▪ Opzionale: Omologazione FH

SmartHandle AX digitale	Descrizione
Variante DS 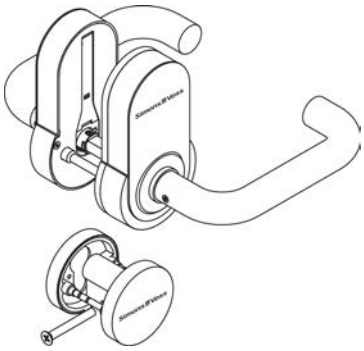	▪ Maniglia digitale da montare su fori a rosetta predefiniti per il montaggio verso l'alto ▪ Adatta per serrature con profilo europeo (A) o tondo svizzero (B) ▪ Lato esterno ed interno azionabile solo con un mezzo di identificazione ▪ Opzionale: Override meccanico (MO)
Variante A4 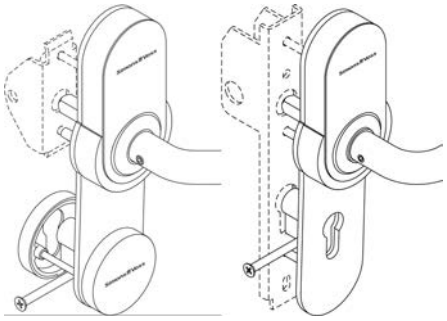	▪ Maniglia digitale per il montaggio verso l'alto con adattamento a maniglione antipanico ▪ Adatta per serrature con profilo europeo ▪ Lato esterno comandabili solo con supporto di identificazione ▪ Lato interno sempre accoppiato ▪ Opzionale: Override meccanico (MO) ▪ Opzionale: Omologazione FH
varianti E0, E1 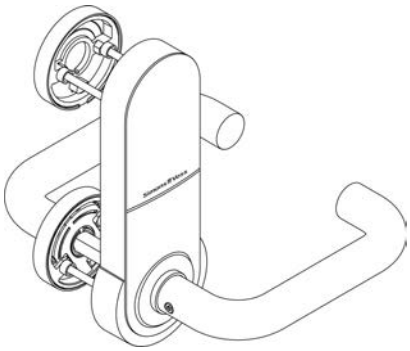	▪ Maniglia digitale da montare su fori predefiniti per Ovale Scandinavo ▪ Lato esterno comandabili solo con supporto di identificazione ▪ Lato interno sempre accoppiato ▪ Opzionale: Override meccanico (MO) ▪ Opzionale: Omologazione FH

3. Avvisi di sicurezza generali

Parola segnale: Possibili effetti immediati di non conformità
AVVERTENZA: Morte o lesioni gravi (possibili, ma improbabili)
ATTENZIONE: Lesione minori
AVVISO: Danni materiali o malfunzionamento
NOTA: Basso o no

AVVERTENZA

Accesso bloccato

Con componenti montati e/o programmati in modo difettoso, l'accesso attraverso una porta può restare bloccato. La SimonsVoss Technologies GmbH non risponde delle conseguenze di un accesso bloccato, per esempio nel caso si debba accedere a persone ferite o in pericolo, di danni a cose o altri danni!

Accesso bloccato tramite manipolazione del prodotto

Se si modifica il prodotto da solo, possono verificarsi malfunzionamenti e l'accesso attraverso una porta può essere bloccato.

- Modificare il prodotto solo quando necessario e solo nel modo descritto nella documentazione.

Non ingerire la batteria. Pericolo di ustioni dovute a sostanze pericolose

Questo prodotto contiene batterie a bottone al litio. Se la batteria a bottone viene inghiottita, possono verificarsi gravi ustioni interne nel giro di sole due ore che possono causare la morte.

1. Conservare le batterie nuove e usate lontano dalla portata dei bambini.
2. Se il vano batteria non si chiude in modo sicuro, interrompere l'uso del prodotto e tenerlo lontano dalla portata dei bambini.
3. Se pensate che le batterie siano state inghiottite o si trovino in una qualsiasi parte del vostro corpo, rivolgetevi immediatamente a un medico.

Pericolo di esplosione a causa di un tipo di batteria non corretto

L'inserimento del tipo di batteria sbagliato può causare un'esplosione.

- Utilizzare solo le batterie specificate nei dati tecnici.

ATTENZIONE

Pericolo di incendio dovuto alle batterie

Le batterie utilizzate possono costituire un pericolo di incendio o combustione in caso di utilizzo scorretto.

1. Non tentare di caricare, aprire, riscaldare o bruciare le batterie.
2. Non cortocircuitare le batterie.

AVVISO

Danni dovuti a scariche elettrostatiche (ESD) quando l'alloggiamento è aperto

Il presente prodotto contiene componenti elettronici che potrebbero subire danni in conseguenza di scariche elettrostatiche.

1. Utilizzare materiali di lavori conformi ai requisiti ESD (ad es. fascetta antistatica al polso).
2. Effettuare la messa a terra dell'operatore prima di eseguire lavori in cui è possibile entrare in contatto con parti elettroniche. A tale scopo, toccare una superficie metallica opportunamente messa a terra (ad es. telaio porta, tubi dell'acqua o valvole di riscaldamento).

Danni dovuti a fluidi

Il presente prodotto contiene componenti elettronici e/o meccanici che potrebbero subire danni dovuti a liquidi di qualunque tipo.

- Tenere i componenti elettronici lontani da liquidi.

Danni dovuti a detergenti aggressivi

La superficie di questo prodotto può essere danneggiata da detergenti non idonei.

- Utilizzare esclusivamente detergenti adatti a superfici in plastica o metallo.

Danni dovuti a effetti meccanici

Il presente prodotto contiene componenti elettronici che potrebbero subire danni dovuti a effetti meccanici di qualunque tipo.

1. Evitare di toccare le parti elettroniche.
2. Evitare ulteriori effetti meccanici sulle parti elettroniche.

Danni dovuti all'inversione di polarità

Questo prodotto contiene componenti elettronici che possono essere danneggiati dall'inversione di polarità della sorgente di tensione.

- Non invertire la polarità della sorgente di tensione (batterie o alimentatori).

Funzionamento disturbato a causa di interferenze radioelettriche

Questo prodotto potrebbe essere influenzato da disturbi elettromagnetici o magnetici.

- Non montare o posizionare il prodotto direttamente accanto a dispositivi che possono causare interferenze elettromagnetiche o magnetiche (alimentatori switching!).

Interferenze nella comunicazione dovute a superfici metalliche

Questo prodotto comunica in modalità wireless. Le superfici metalliche possono ridurre significativamente la portata del prodotto.

- Non montare o posizionare il prodotto sopra o vicino a superfici metalliche.

NOTA

Uso conforme

I prodotti SimonsVoss sono concepiti esclusivamente per l'apertura e la chiusura di porte e oggetti simili.

- Non utilizzare i prodotti SimonsVoss per altri scopi.

Malfunzionamenti dovuti a contatto insufficiente o a scarichi diversi

Superfici di contatto troppo piccole/contaminate o diverse batterie scariche possono portare a malfunzionamenti.

1. Utilizzare esclusivamente batterie autorizzate da SimonsVoss.
2. Non toccare con le mani i contatti delle nuove batterie.
3. Utilizzare guanti puliti e privi di grasso.
4. Sostituire sempre tutte le batterie contemporaneamente.

Orari divergenti in caso di chiusure G2

L'unità di tempo interna delle chiusure G2, per motivi tecnici, ha una tolleranza di max. ± 15 minuti all'anno.

- Riprogrammate regolarmente le chiusure con tempi critici.

Qualifiche richieste

L'installazione e la messa in funzione richiedono conoscenze specialistiche.

- Solo il personale specializzato può installare e mettere in funzione il prodotto.

Montaggio scorretto

SimonsVoss Technologies GmbH declina ogni responsabilità per danni a porte o componenti dovuti ad un montaggio scorretto.

Non si escludono modifiche o perfezionamenti tecnici, anche senza preavviso.

La versione in lingua tedesca è il manuale di istruzioni originale. Altre lingue (redazione nella lingua del contratto) sono traduzioni delle istruzioni originali.

Leggere e seguire tutte le istruzioni di installazione, installazione e messa in servizio. Passare queste istruzioni e tutte le istruzioni di manutenzione all'utente.

4. Istruzioni di sicurezza specifiche del prodotto

AVVISO

Danni da perforazione

Esercitate a vostro rischio e pericolo. SimonsVoss Technologies GmbH non è responsabile dei danni causati dalla perforazione.

- Osservare anche le norme di sicurezza del trapano.

Danni causati da utensili non idonei

Se si tenta di aprire la custodia con strumenti inadeguati, la custodia può essere danneggiata.

- Utilizzare solo l'utensile di apertura SimonsVoss in dotazione.

NOTA

Effetto sulla serratura da infilare

SmartHandle AX agisce esclusivamente sullo scrocco della serratura da infilare.

Blocco secondo la legge sulle assicurazioni

Le compagnie di assicurazione pongono maggiori richieste di chiusura.

1. Se si desidera chiudere la porta secondo la legge sull'assicurazione, oltre alla SmartHandle AX si può utilizzare una serratura antipanico autobloccante o un cilindro di chiusura.
2. Prestare attenzione alle omologazioni secondo EN 179.

SmartHandle AX con serratura antipanico autobloccante

SmartHandle AX offre tutte le funzionalità solo con una serratura antipanico autobloccante.

1. Combinare l'SmartHandle AX con una serratura antipanico autobloccante.
2. Prestare attenzione alle dichiarazioni di conformità dei produttori di serrature secondo EN 179.

Condizioni per la sicurezza dell'autorizzazione

Il funzionamento con la tastiera Mifare Classic e/o PinCode esclude la classe di sicurezza di autorizzazione D secondo la norma DIN EN 16867:2020.

5. Significato della formattazione del testo

Questa documentazione utilizza la formattazione del testo e gli elementi di progettazione per facilitare la comprensione. La tabella spiega il significato delle possibili formattazione del testo:

Esempio	Tasto
☑ Esempio ☐ Esempio	Casella di controllo
◉ Esempio	Opzione
[Esempio]	Scheda di registro
"Esempio"	Nome della finestra visualizzata
| Esempio |	Barra superiore del programma
Esempio	Voce nella barra del programma superiore aperta
Esempio	Voce del menu contestuale
▼ Esempio	Nome del menu a discesa
"Esempio"	Opzione di selezione in un menu a discesa
"Esempio"	Area
Esempio	Campo
Esempio	Nome di un servizio (Windows)
Esempio	Comandi (ad es. comandi CMD di Windows)
`Esempio`	Voce di banca dati
[Esempio]	Selezione del tipo di MobileKey

6. Versioni

6.1 Override meccanico (MO)

È inoltre possibile installare un cilindro di chiusura meccanico (vedere *Profili [▸ 14]*). Questo consente di bypassare l'apertura mediante elettronica e aprire la porta con una chiave meccanica.

In questo modo è possibile montare una chiusura meccanica antincendio per il personale di soccorso.

È possibile effettuare l'ordine in base alle vostre esigenze estetiche:

- Foro per il cilindro aperto su entrambi i lati
- Foro per il cilindro aperto su un solo lato
- Foro per il cilindro a scomparsa su entrambi i lati (cilindro completamente a scomparsa e invisibile)

6.2 Profili

La SmartHandle AX è disponibile per i seguenti profili di serrature ad incasso:

Cilindro Profilo Europeo	Tondo Svizzero	Ovale Scandinavo
	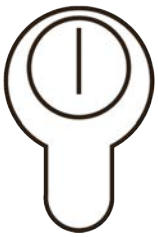	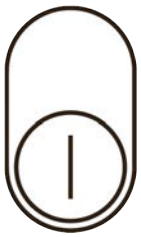

6.3 Fissaggio

Si possono utilizzare le seguenti varianti di fissaggio:

Fissaggio		
Fissaggio su rosette con (opzionale) override meccanico	▪ *Variante A0 (montaggio verso l'alto) [▸ 23]* ▪ *Variante A1 e A2 (montaggio verso il basso) [▸ 49]* ▪ *Variante DS (legge da entrambi i lati) [▸ 176]* ▪ *Varianti E0 e E1 (ovale scandinavo) [▸ 204]* ▪ *Variante A1.PAS (montaggio verso il basso con PAS24) [▸ 78]*	Fissare la SmartHandle AX tramite i fori della stessa e i fori presenti nella serratura a incasso.
Fissaggio su telaio tubolare con (opzionale) override meccanico	*Variante A3 (telaio tubolare) [▸ 105]*	Fissare la SmartHandle AX sulle piastre adattatrici. Queste piastre adattatrici vengono avvitate sul telaio tubolare tramite dadi a rivetto.
Fissaggio su rosette con adattamento a maniglione antipanico	▪ *Variante A4.P11 (maniglione antipanico CISA) [▸ 131]* ▪ *Variante A4.P1/ A4.P2 (maniglione antipanico BKS) [▸ 153]*	Fissare la SmartHandle AX con l'ausilio delle piastre adattatrici tramite i fori della stessa e i fori presenti nella serratura a incasso. Sul lato interno è possibile montare successivamente un maniglione antipanico che deve essere ordinato separatamente.
Fissaggio su coprimaniglia	*Variante F1 (coprimaniglia francese 195 mm) [▸ 221]*	Fissare la SmartHandle AX con l'ausilio delle piastre adattatrici tramite i fori della stessa.

6.4 Interassi e spessori porta

A* = Profilo Europeo, B* = Tondo Svizzero, E* = Ovale Scandinavo

Variante	Interasse	Spessori porta
A0/B0 Verso l'alto	non rilevante (montaggio verso l'alto: asse dell'albero della leva e asse del cilindro profilato non collegati alla maniglia)	S: 38 – 60 mm
		M: 59 – 80 mm
		L: 79 – 100 mm
		X: 100 – 200 mm
A0.PAS Verso l'alto (PAS24)	non rilevante (montaggio verso l'alto: asse dell'albero della leva e asse del cilindro profilato non collegati alla maniglia)	S: 38 – 60 mm
		M: 59 – 80 mm
		L: 79 – 100 mm
A1/B1 Verso il basso, corto	70 – 79 mm	S: 38 – 60 mm
		M: 59 – 80 mm
		L: 79 – 100 mm
		X: 100 – 200 mm
A2/B2 Verso il basso, lungo	70 – 110 mm	S: 38 – 60 mm
		M: 59 – 80 mm
		L: 79 – 100 mm
		X: 100 – 200 mm
A3 Telaio tubolare	non rilevante (montaggio verso l'alto: asse dell'albero della leva e asse del cilindro profilato non collegati alla maniglia)	S: 38 – 57 mm
		M: 58 – 77 mm
		L: 78 – 97 mm
		X: 97 – 196 mm
A4 Maniglione antipanico	92 mm (porta a tutta anta BKS senza placca) 72 mm (porta a tutta anta CISA con placca o porta a tutta anta BKS senza placca)	S: 38 – 60 mm
		M: 59 – 80 mm
		L: 79 – 100 mm
		X: 100 – 200 mm

Variante	Interasse	Spessori porta
DS Legge da entrambi i lati (double-sided)	non rilevante (montaggio verso l'alto: asse dell'albero della leva e asse del cilindro profilato non collegati alla maniglia)	S: 38 – 58 mm
		M: 59 – 78 mm
		L: 79 – 99 mm
		X: 100 – 200 mm
E0, E1 Ovale Scandinavo	105 mm	S: 38 – 60 mm
		M: 59 – 80 mm
		L: 79 – 100 mm
		X: 100 – 200 mm
F1 Coprimaniglia francese 195 mm	70 mm	S: 38 - 52 mm
		M: 52 - 72 mm
		L: 72 - 92 mm

6.5 PAS24

La SmartHandle AX è accompagnata anche dalla certificazione PAS24 (vedere *https://www.simons-voss.com/it/certificati.html*).

Questa versione soddisfa anche i più elevati requisiti di sicurezza, garantisce una funzionalità sostenibile anche in situazioni estreme e fornisce una protezione ottimale dai tentativi di effrazione o manipolazione.

6.6 SmartHandle AX senza elettronica

La SmartHandle AX può essere fornita (ad esempio per ragioni di design) anche senza elettronica. In questo caso, il quadro maniglia è sempre innestato e la porta può essere utilizzata senza mezzo di identificazione sia dall'esterno che dall'interno.

Per la chiusura a chiave della porta è perciò necessario scegliere la variante con override meccanico (MO). In questo caso la porta può essere chiusa con un cilindro supplementare (vedere *Profili [▸ 14]*).

6.7 Quadro maniglia

Si possono utilizzare le seguenti dimensioni di quadro:

Dimensioni quadro	
7 mm	
8 mm	

Dimensioni quadro	
8,5 mm	▪ con manicotto innestato da 8 mm (non compreso nella fornitura) ▪ disponibile separatamente
9 mm	Per porte tagliafuoco e chiusure per uscite di emergenza ordinare la versione ignifuga della SmartHandle AX.
10 mm	con manicotto innestato da 8 mm (compreso nella fornitura se viene ordinata la versione da 10 mm della SmartHandle AX)

6.8 Rete

È possibile aggiungere un nodo di rete alla SmartHandle AX in qualsiasi momento (vedere *LockNode (LNI) [▸ 234]*). A tal fine non è richiesta la sostituzione di componenti. È sufficiente inserire la scheda del nodo di rete nell'apposito slot.

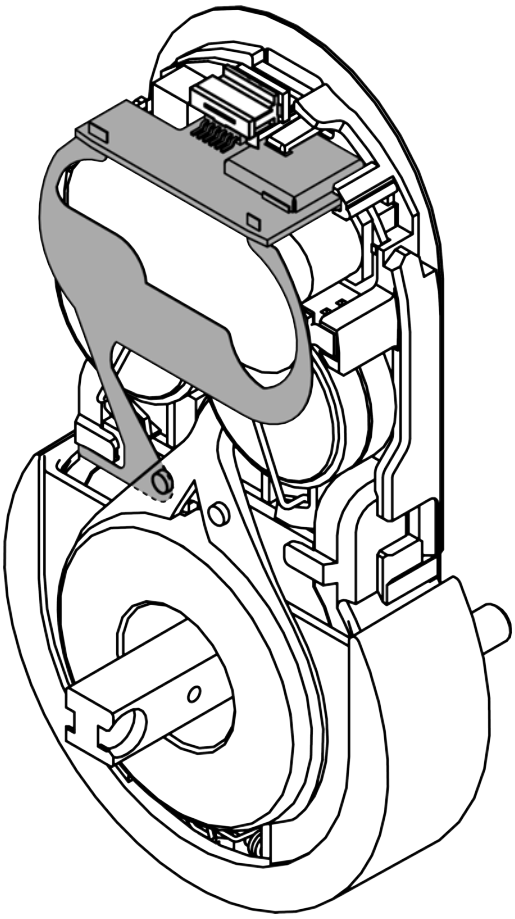

6.9 Varianti maniglia

È possibile personalizzare la SmartHandle AX con le seguenti varianti maniglia:

Lettera	Descrizione	
A	Forma a L C (curvata tondeggiante) 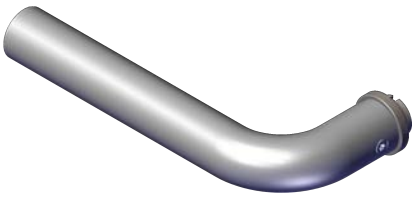	
B	Forma a L P (piegata ad angolo retto) 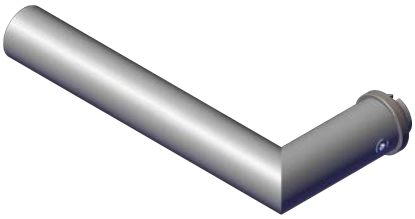	
C	Forma a U C (curvata tondeggiante) 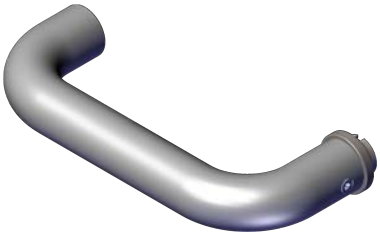	
D	Forma a U P (piegata ad angolo retto) 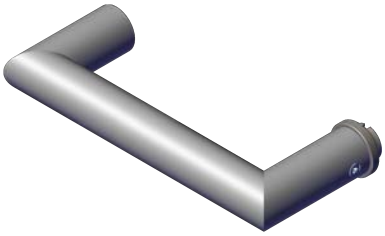	
L	Forma a U (curvata tondeggiante e a gomito) 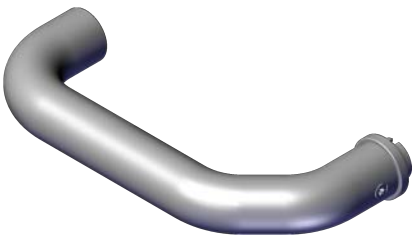	

Lettera	Descrizione
0	Dotazione senza maniglia (per l'utilizzo con set di adattatori e maniglie di altri produttori, vedere *Accessori [▸ 284]*)

6.10 Finiture

La SmartHandle AX è disponibile con le seguenti finiture:

Argento/grigio-nero

Argento/bianco

Argento/jet black

Ottone/bianco

6.11 Tecnologie di lettura

A seconda della dotazione, la SmartHandle AX supporta il seguente procedimento di lettura:

- Attivo (25 kHz) - Prima programmazione possibile anche in modo passivo
- Passivo (MIFARE Classic, Plus, DESFire)
- Ibrido (attivo e passivo in una SmartHandle AX)
- BLE (Bluetooth Low Energy. La SmartHandle AX è pronta e può essere installata dopo la visualizzazione)

La variante con lettura da entrambi i lati è una versione speciale della SmartHandle AX verticale, che può essere combinata con un'altra SmartHandle AX verticale per formare una maniglia in grado di leggere da entrambi i lati.

NOTA

Tecnologia attiva e ibrida solo con portata ridotta

Le tecnologie attive e ibride hanno un'autonomia significativamente maggiore. Con il funzionamento normale le due SmartHandle AX vengono raggiunte allo stesso tempo e questo può causare errori di comunicazione.

- Attivare la casella di controllo per la portata ridotta in LSM/AXM per ambedue i lati su SmartHandle AX.

In alternativa, la SmartHandle AX può essere fornita anche senza elettronica o con accoppiamento permanente.

6.12 Controllo accessi (ZK) e gestione delle fasce orarie

Controllo accessi

Con questa opzione la SmartHandle AX può memorizzare fino a 3000 accessi.

Una voce memorizzata è costituita da:

- Data
- Ora
- ID transponder (TID)

È possibile leggere in qualsiasi momento i dati con un dispositivo di programmazione o dalla rete e quindi seguire quale transponder è stato utilizzato per azionare la SmartHandle AX.

Gestione delle fasce orarie

L'opzione ZK, inoltre, permette anche di gestire le fasce orarie. È possibile programmare la SmartHandle AX in modo tale che determinati supporti di identificazione abbiano diritto d'accesso solo in talune fasce orarie. È possibile creare fino a 64.000 diversi programmi di fasce orarie per ogni impianto di chiusura G2 o 100+1 gruppi di fasce orarie per ogni chiusura G2. Per informazioni dettagliate sulla gestione delle fasce orarie, consultare il manuale LSM.

7. Montaggio

La SmartHandle AX può essere programmata già all'interno dell'imballaggio (eccezione: MP), per poi essere montata.

Per informazioni sul montaggio della SmartHandle AX, vedere le istruzioni brevi allegate.

7.1 Istruzioni di montaggio

- Le batterie al momento della consegna sono già inserite.
- Non porre l'elettronica/i componenti a contatto con olio, vernici, umidità, soluzioni alcaline e acidi.
- Tenere lontano da sorgenti di corrente a bassa frequenza (ad es. alimentatori)!
- Durante il montaggio, non colpire per nessun motivo il prodotto.
- Montare il prodotto piano sulla porta. Non montare il prodotto assoggettandolo a trazione o deformazione.
- Utilizzare le maschere di foratura fornite in dotazione.
- Se necessario, montare il cilindro cieco fornito in dotazione, per rispondere ai criteri di omologazione delle varianti FH.
- Utilizzare solo le viti previste!

7.2 Variante A0 (montaggio verso l'alto)

7.2.1 Avvertenze di sicurezza specifiche del prodotto

AVVISO

Danni da perforazione

Esercitate a vostro rischio e pericolo. SimonsVoss Technologies GmbH non è responsabile dei danni causati dalla perforazione.

- Osservare anche le norme di sicurezza del trapano.

Danni causati da utensili non idonei

Se si tenta di aprire la custodia con strumenti inadeguati, la custodia può essere danneggiata.

- Utilizzare solo l'utensile di apertura SimonsVoss in dotazione.

La maniglia non ha più una guida precisa

In caso di serrature ad incasso dotate di perno di riscontro, il montaggio della SmartHandle può risultare leggermente difficoltoso.

- Non modificare meccanicamente il perno di riscontro, poiché altrimenti la maniglia non avrà più una guida precisa.

Montaggio difficoltoso a causa di fori imprecisi

La maniglia non si può montare, quando i fori di fissaggio e il quadro maniglia non combaciano.

- Assicurarsi che le linee dei fori di fissaggio e del quadro maniglia risultino parallele in senso verticale.

NOTA

Montaggio scorretto

SimonsVoss Technologies GmbH declina ogni responsabilità per danni a porte o componenti dovuti ad un montaggio scorretto.

Effetto sulla serratura da infilare

SmartHandle AX agisce esclusivamente sullo scrocco della serratura da infilare.

Blocco secondo la legge sulle assicurazioni

Le compagnie di assicurazione pongono maggiori richieste di chiusura.

1. Se si desidera chiudere la porta secondo la legge sull'assicurazione, oltre alla SmartHandle AX si può utilizzare una serratura antipanico autobloccante o un cilindro di chiusura.
2. Prestare attenzione alle omologazioni secondo EN 179.

SmartHandle AX con serratura antipanico autobloccante

SmartHandle AX offre tutte le funzionalità solo con una serratura antipanico autobloccante.

1. Combinare l'SmartHandle AX con una serratura antipanico autobloccante.
2. Prestare attenzione alle dichiarazioni di conformità dei produttori di serrature secondo EN 179.

Condizioni per la sicurezza dell'autorizzazione

Il funzionamento con la tastiera Mifare Classic e/o PinCode esclude la classe di sicurezza di autorizzazione D secondo la norma DIN EN 16867:2020.

Chiusura dell’apertura delle rosette

Per le manipolazioni è possibile utilizzare l'apertura delle rosette ev. presente.

1. Chiudere le aperture delle rosette ev. presenti, ad esempio con un cilindro cieco.
2. Per le varianti FH: installare obbligatoriamente un cilindro cieco o di chiusura in ottone.

7.2.2 Oggetto di fornitura

- SmartHandle AX (montaggio verso l’alto)
- Attrezzo speciale
- Libretto di istruzioni

A seconda della variante:

- Set di adattatori quadro maniglia di 7 mm
- Manicotto adattatore quadro maniglia di 8,5 mm
- Manicotto adattatore quadro maniglia di 10 mm

- Cilindro cieco

7.2.3 Struttura

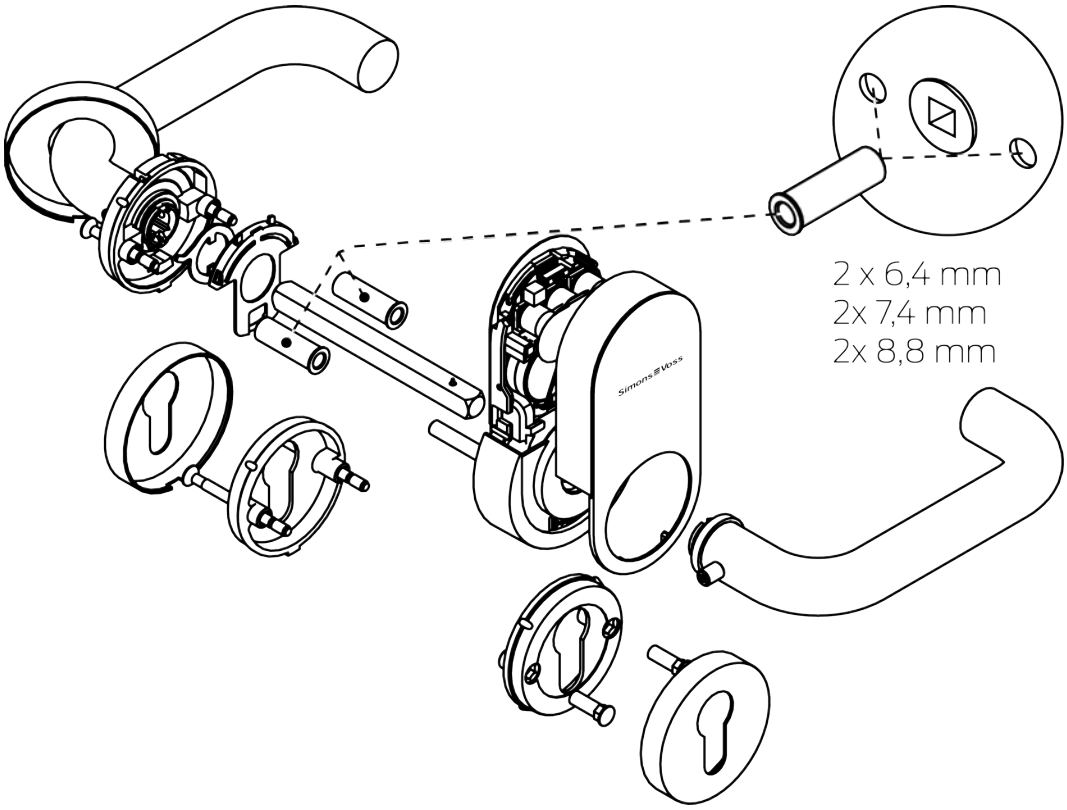

7.2.4 Preparazione della porta (maschera di foratura)

- ✓ Perno o punta per tracciare a disposizione.
- ✓ È disponibile una maschera di foratura (vedere *Maschera di foratura per la variante A0 (montaggio l'alto) [▸ 305]*).
- ✓ Trapano a disposizione.
- ✓ Punta adatta a disposizione (in base al diametro del foro della serratura a incasso: 8,5 mm / 9,5 mm / 10,5 mm).
- ✓ Cacciavite PH2 a disposizione.

1. Inserire il quadro maniglia nella serratura a incasso.

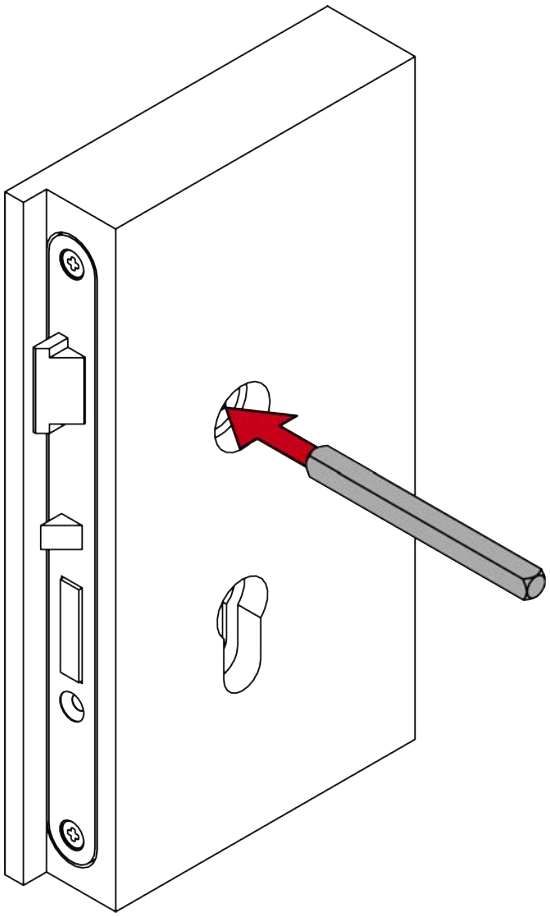

2. Applicare la maschera di foratura sul quadro maniglia.

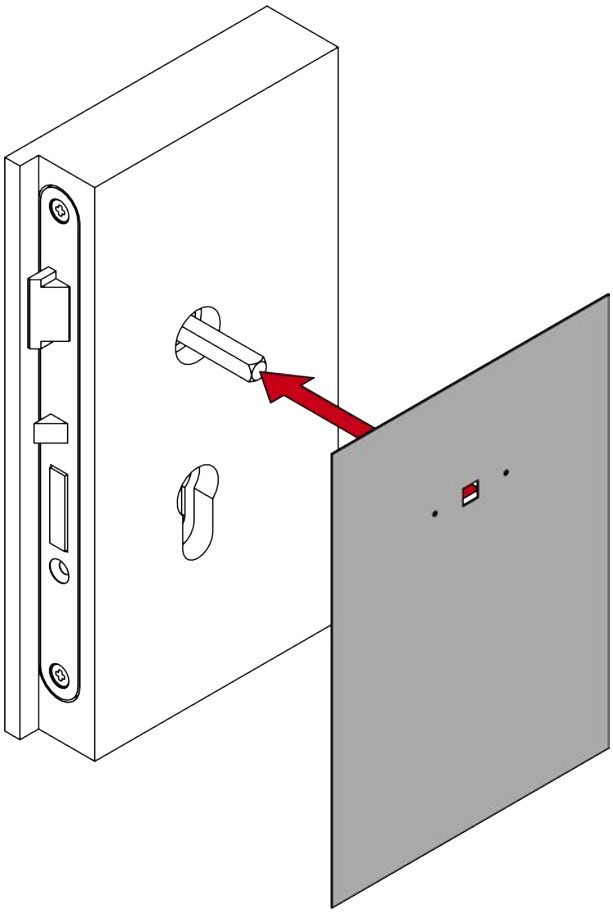

3. Allineare la maschera di foratura in verticale con l'ausilio della scala graduata.

4. Segnare i punti da forare sulla porta.

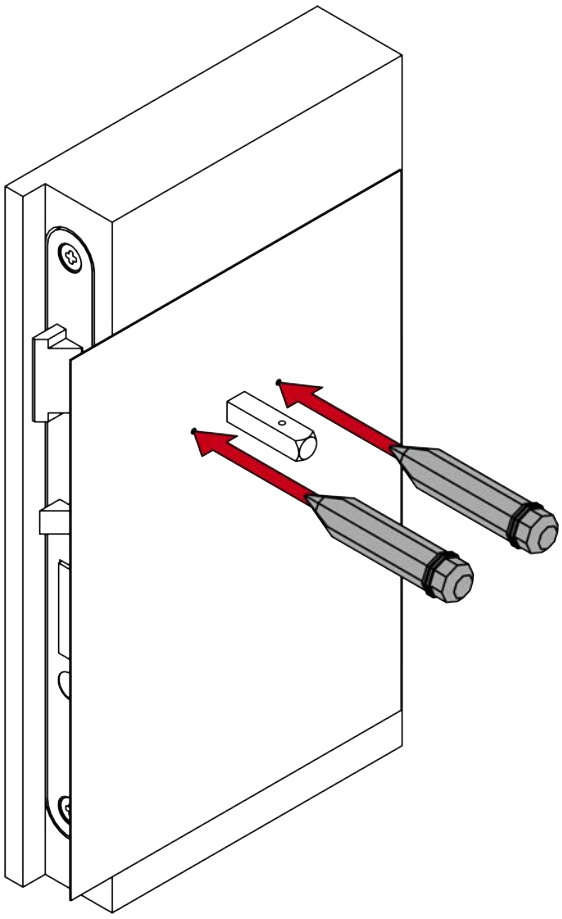

5. Rimuovere la maschera di foratura.

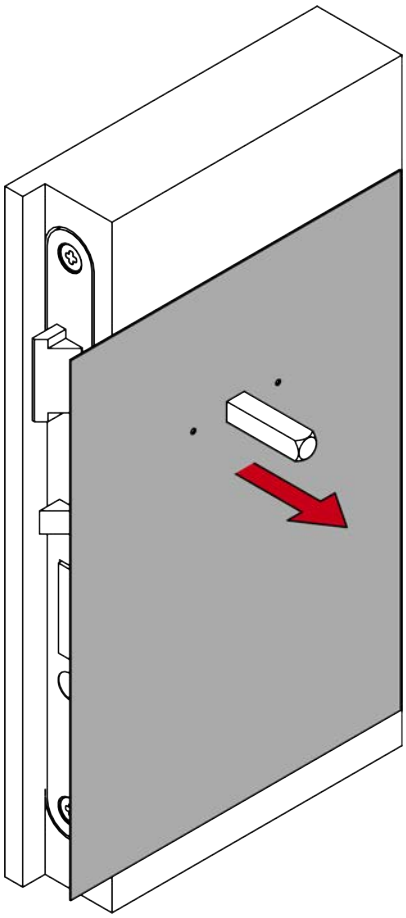

6. Rimuovere il quadro maniglia.

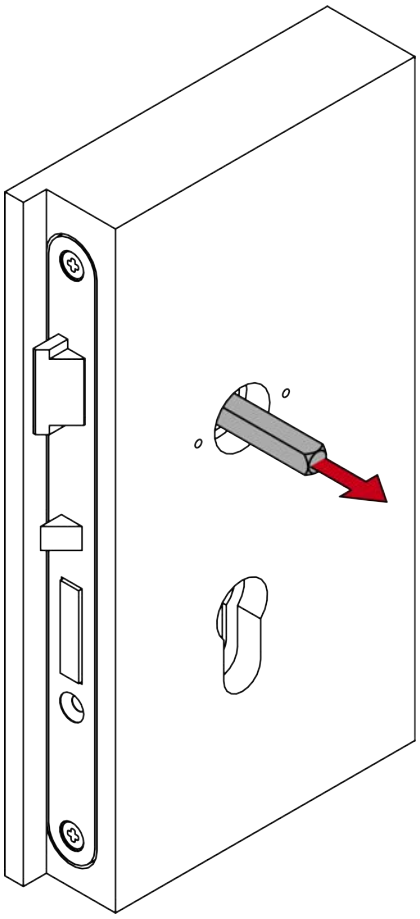

7. Rimuovere la serratura a incasso (PH2).

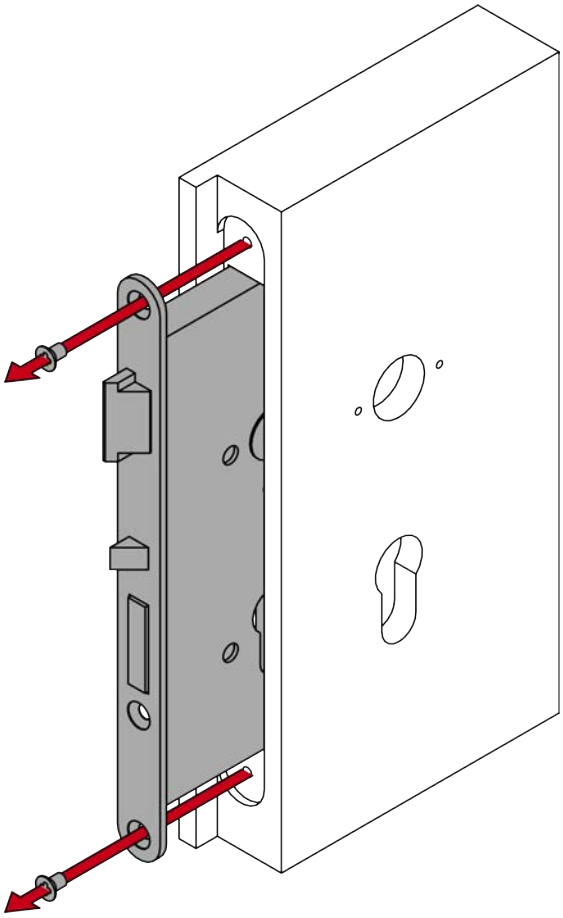

8. Misurare il diametro dei fori di fissaggio.

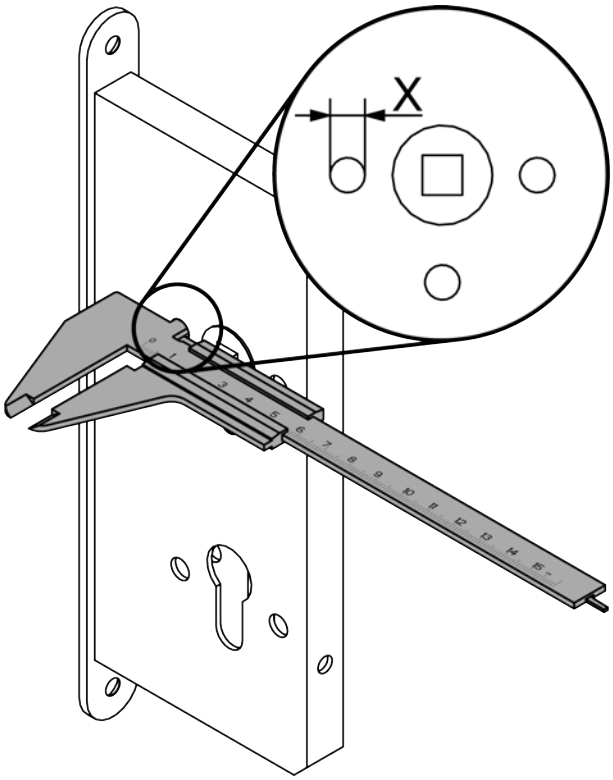

Ø fori di fissaggio	Punta necessaria
5,5 mm - 6,3 mm	8,5 mm
6,4 mm - 7,3 mm	8,5 mm
7,4 mm - 8,7 mm	9,5 mm
≥8,8 mm	10,5 mm

9. Determinare la punta necessaria con il diametro misurato.
10. Praticare i fori necessari.

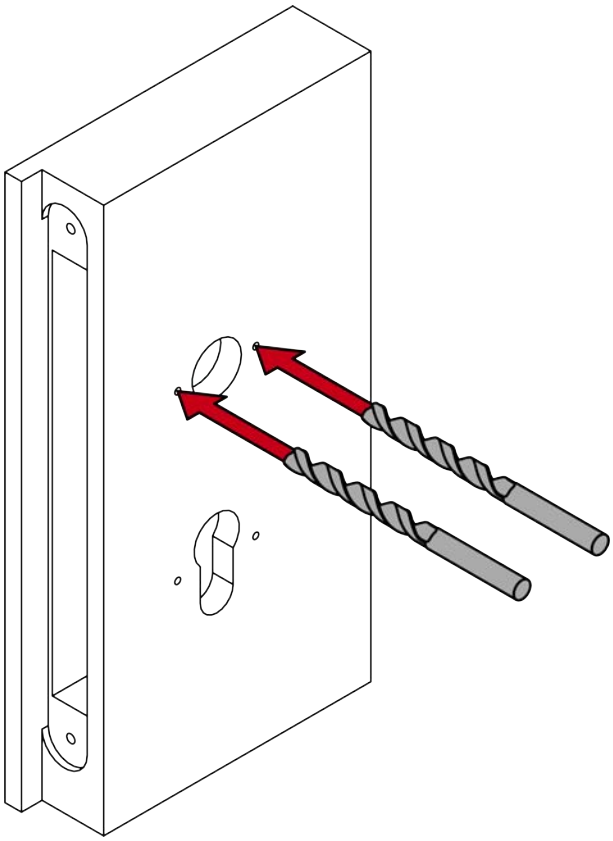

11. Inserire la serratura a incasso (PH2).

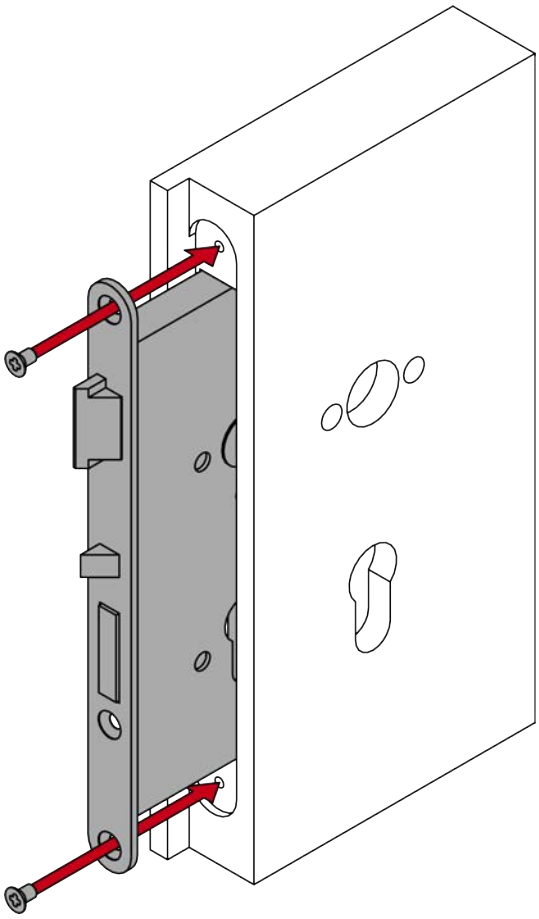

7.2.5 Per lo spessore della porta X: preparazione delle aste filettate e del quadro maniglia

- ✓ Sega a disposizione.
- ✓ Calibro a disposizione.
- ✓ Cacciavite PH2 a disposizione.

1. Per X: misurare lo spessore della porta.

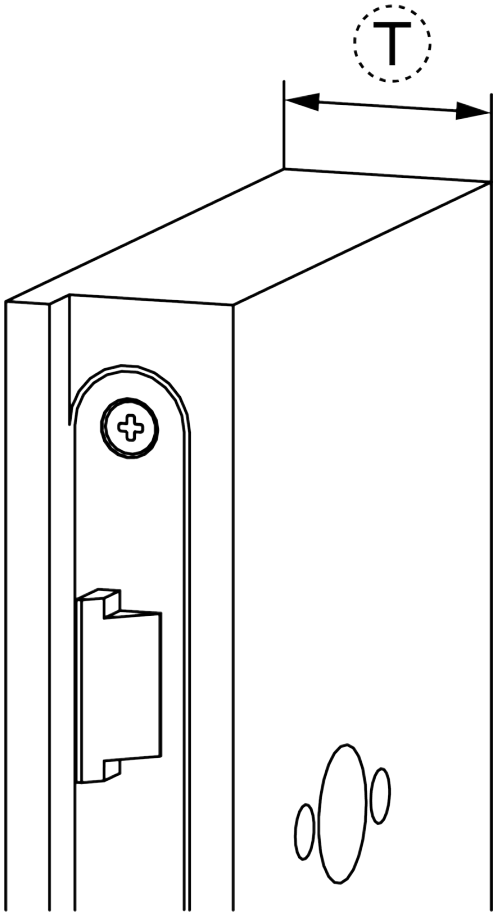

2. Per X: avvitare le viti, i manicotti filettati e le aste filettate.

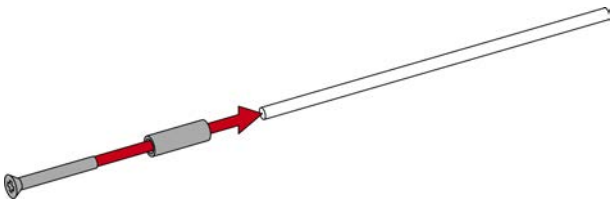

3. Per X: contrassegnare i punti da segare sulle aste filettate e sul quadro maniglia.

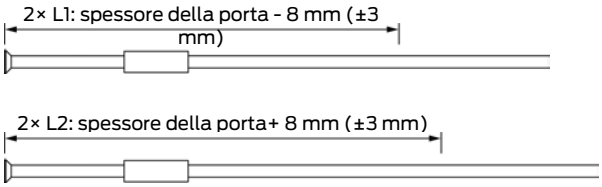

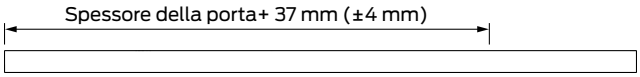

4. Per X: accorciare le aste filettate e il quadro maniglia con una sega adatta.

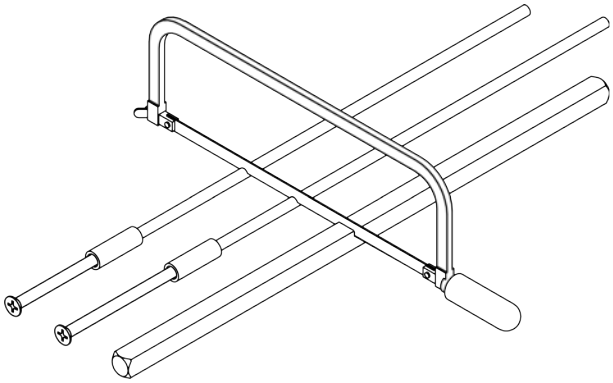

7.2.6 Programmare la maniglia

Programmare la maniglia prima del montaggio. È possibile utilizzare diversi dispositivi di programmazione a seconda della famiglia di prodotti.

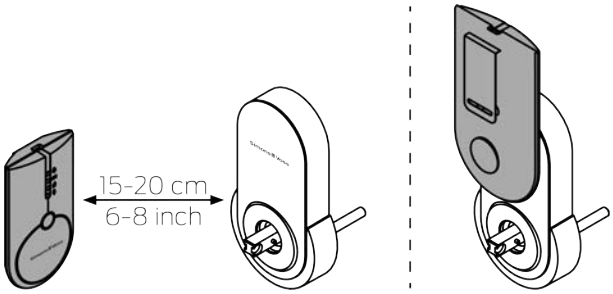

7.2.7 Montaggio della maniglia

- ✓ Porta già forata.
- ✓ Cacciavite PH2 a disposizione.
- ✓ Cacciavite TX15 a disposizione.
- ✓ Calibro a disposizione.
- ✓ Tenaglia a disposizione.

1. Per S, M e L: misurare lo spessore della porta.

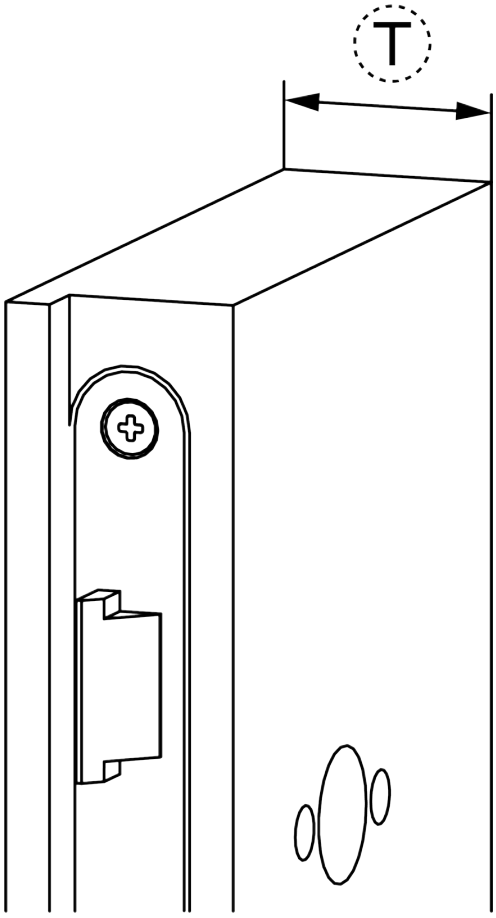

2. Per S, M e L: determinare i punti di separazione sulle viti a colletto L1 e L2.

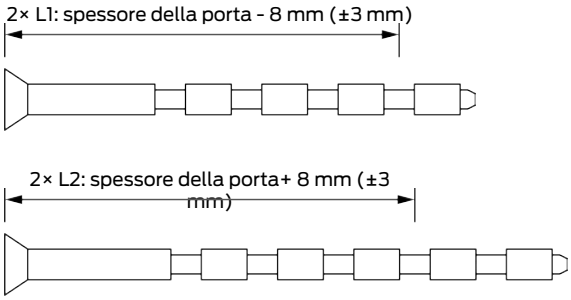

3. Per S, M e L: accorciare le viti a colletto L1 e L2.

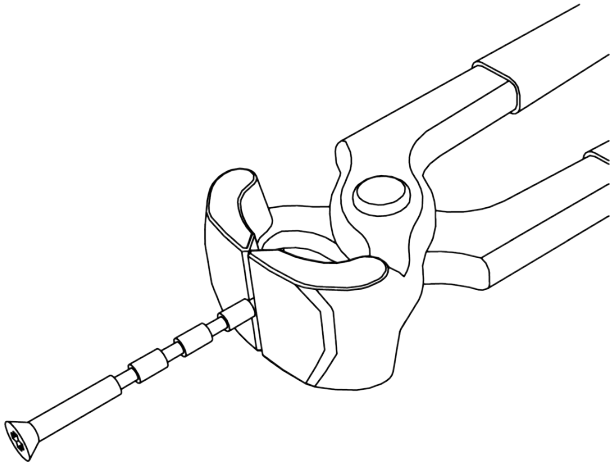

4. Per il quadro maniglia di 7 mm: posizionare il manicotto adattatore nell'alloggiamento del quadro maniglia della maniglia interna in modo tale che sia visibile l'incavo per la vite senza testa.

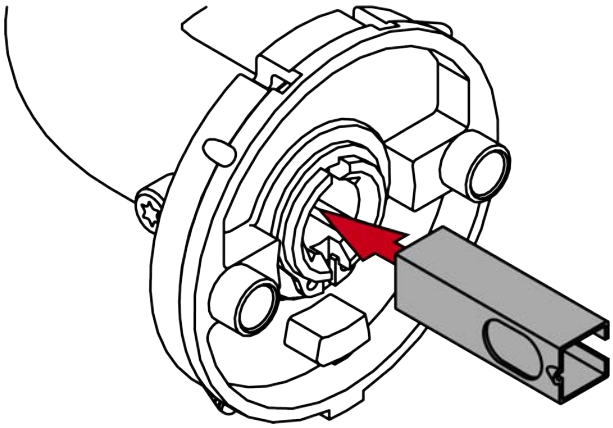

5. Determinare il senso di rotazione della maniglia interna visto dall'interno: in senso orario (Clockwise = CW) o antiorario (Counter-clockwise = CCW).

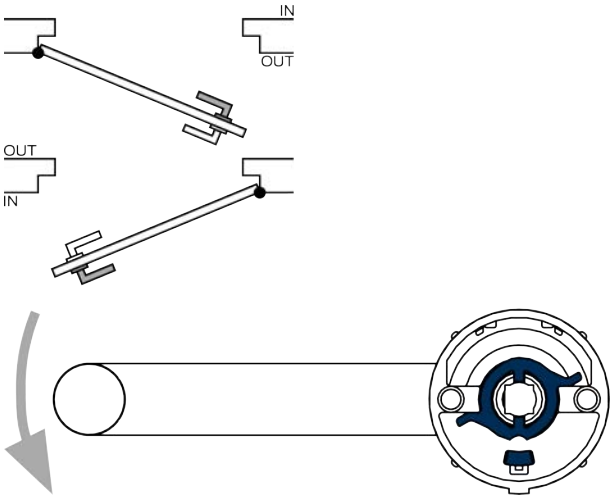

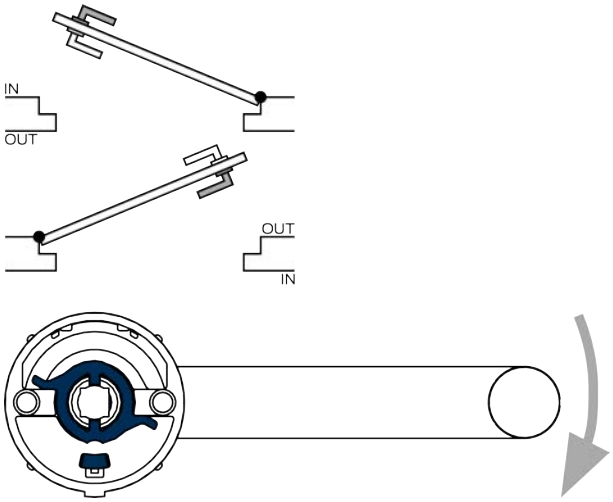

6. Inserire correttamente la piastrina nella maniglia interna.

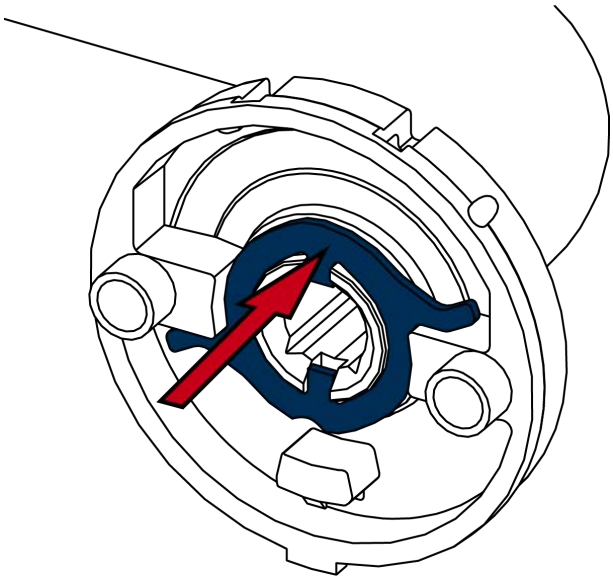

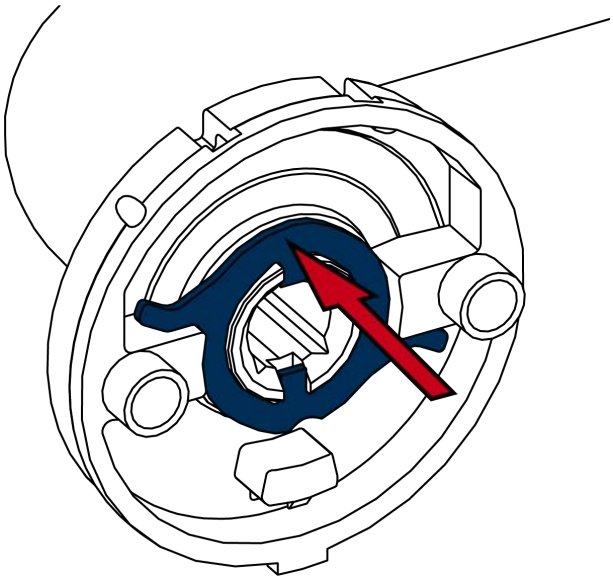

7. Spingere la piastra elastica su un lato contro la piastrina, in modo che la molla venga compressa.

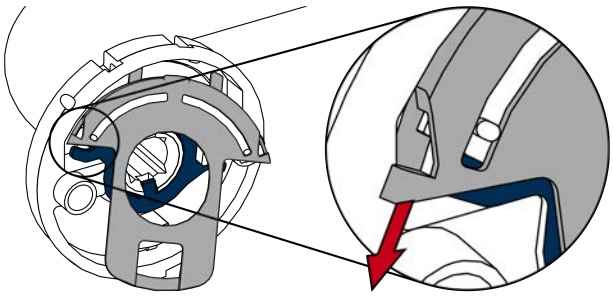

8. Allo stesso tempo agganciare le sporgenze della piastra elastica nell'alloggiamento della maniglia interna.

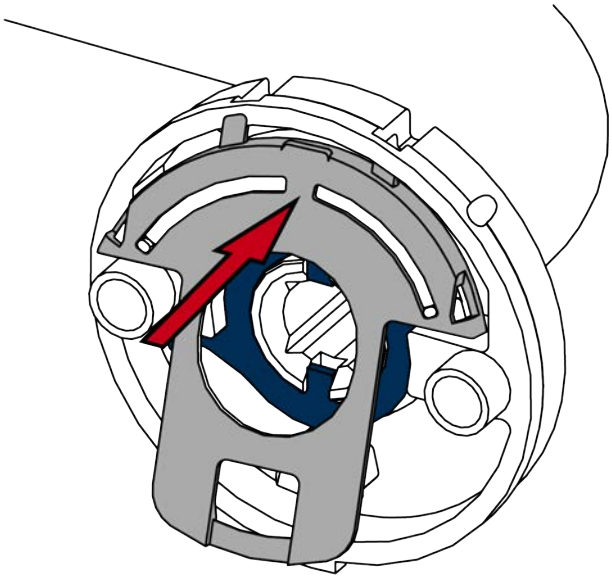

9. Premere verso il basso la staffa della piastra elastica.

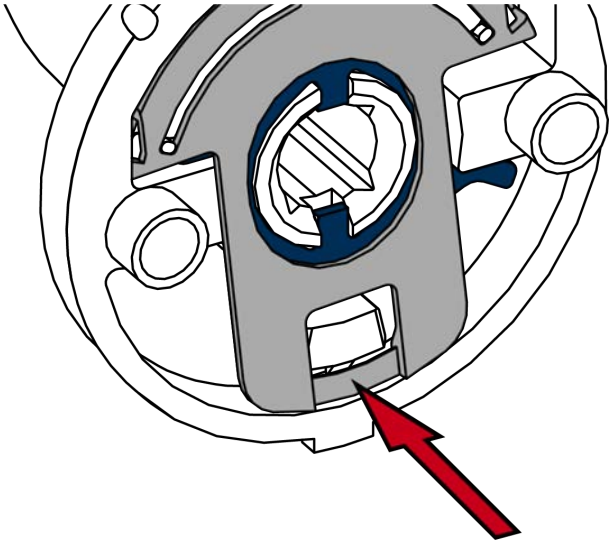

↳ La maniglia interna è stata completata.

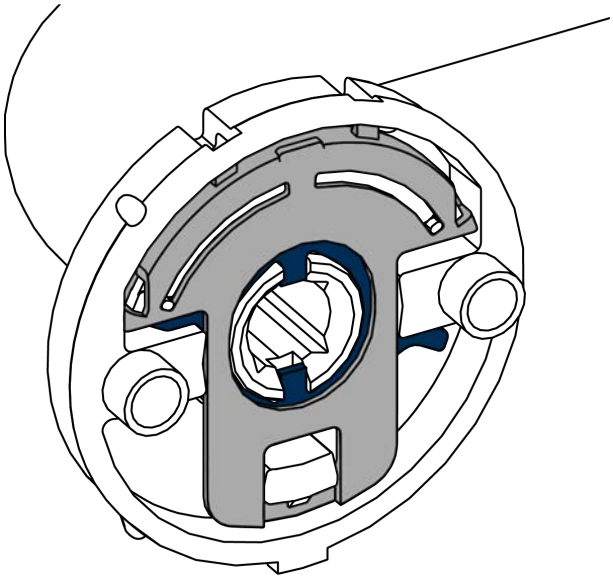

10. Per il quadro maniglia di 7 mm: applicare il manicotto adattatore sul lato del quadro maniglia con pin.

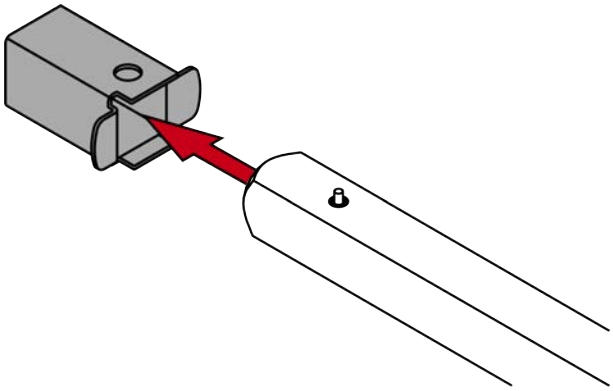

11. Applicare il quadro maniglia con il lato pin nella maniglia.
    ↳ Il pin si chiude a scatto nell'alloggiamento.

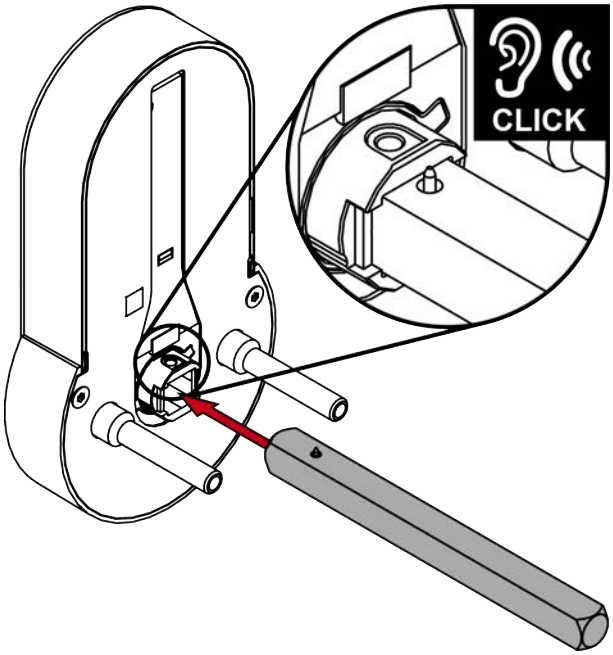
CLICK

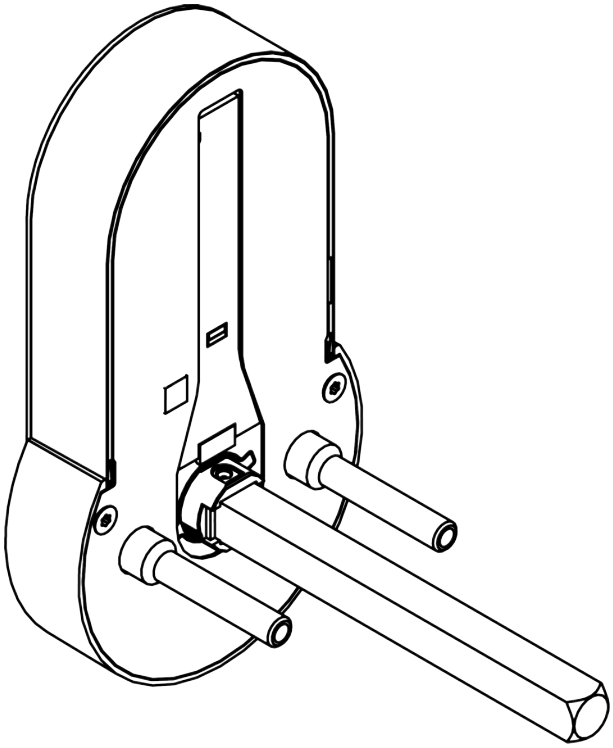

12. Per il quadro maniglia di 8,5 mm e di 10 mm: spingere il manicotto adattatore al centro del quadro maniglia. Con un martello e un punzone realizzare un incavo nel manicotto adattatore per impedire che si muova.

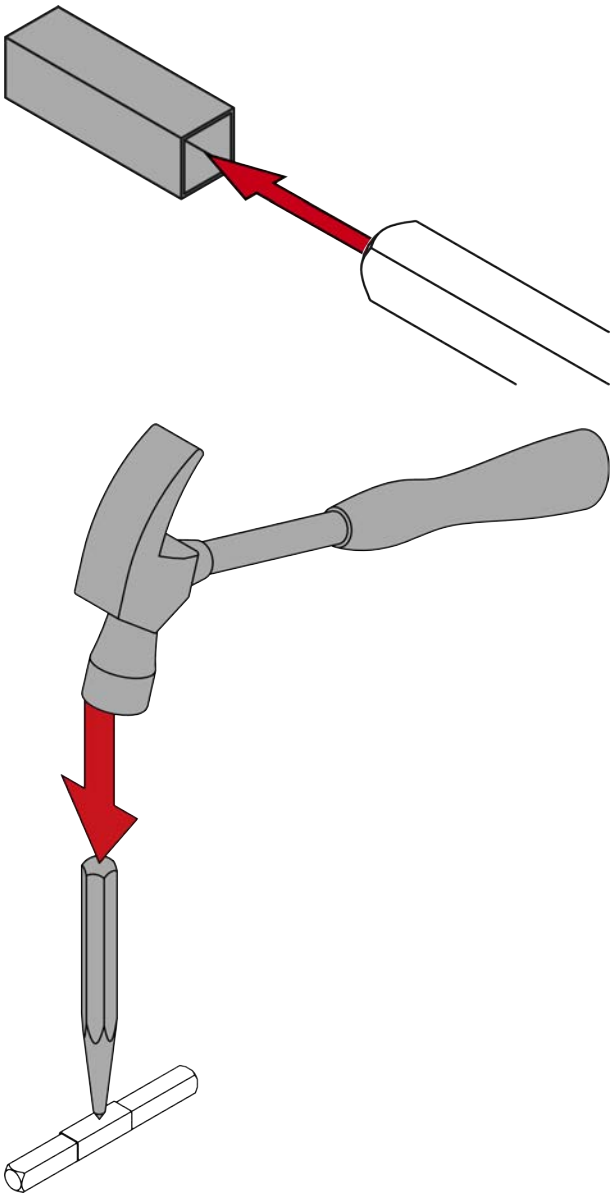

13. Inserire la maniglia con il quadro maniglia nella porta. Utilizzare ev. manicotti adattatori.

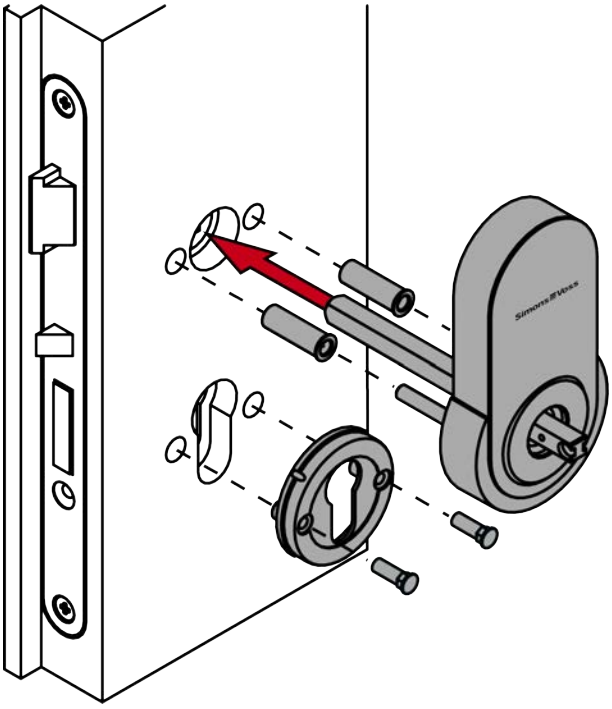

Ø foro di fissaggio della serratura a incasso	Manicotti adattatori
5,5 mm - 6,3 mm	Nessun manicotto adattatore
6,4 mm - 7,3 mm	6,4 mm
7,4 mm - 8,7 mm	7,4 mm
≥ 8,8 mm	8,8 mm

14. Inserire il portarosetta con i dadi a manicotto nella porta.

15. Avvitare i due portarosette con le viti L2 (PH2, coppia: 1,1 Nm).

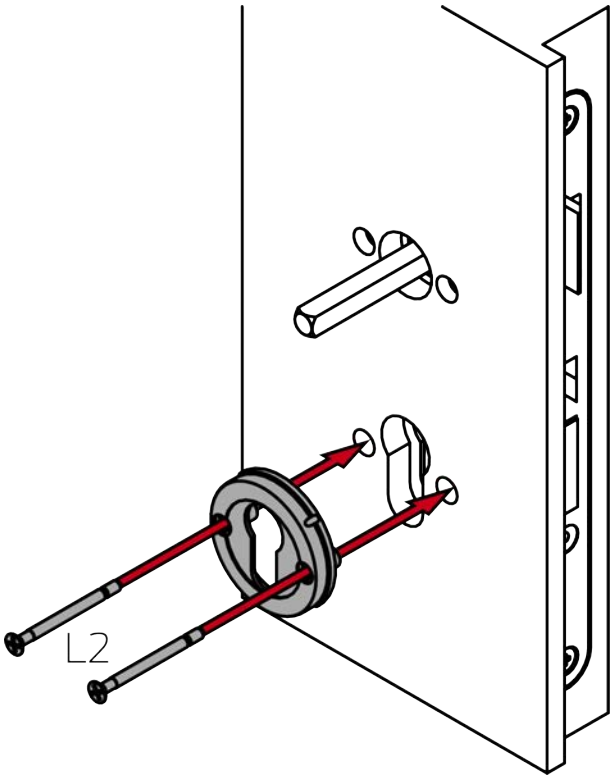

16. Avvitare saldamente con le viti L1 la maniglia interna (PH2, coppia: 1,1 Nm).

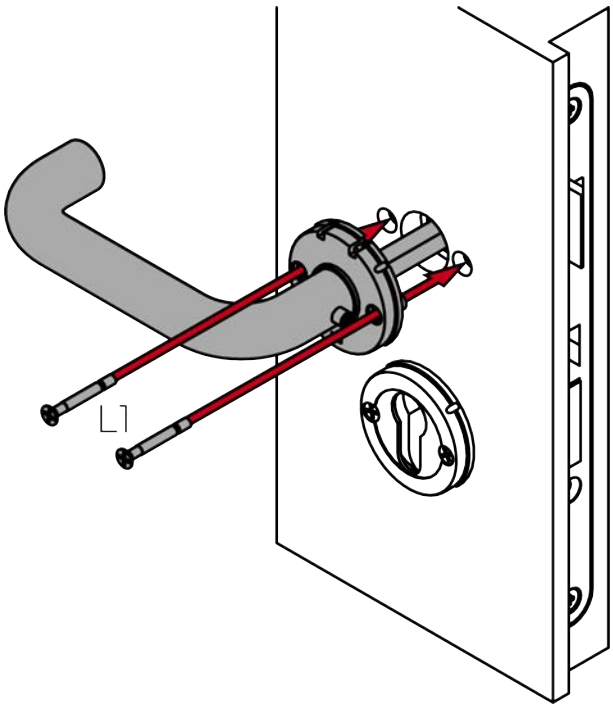

17. Avvitare saldamente la vite senza testa della maniglia interna (TX15, coppia: 5,0 Nm).

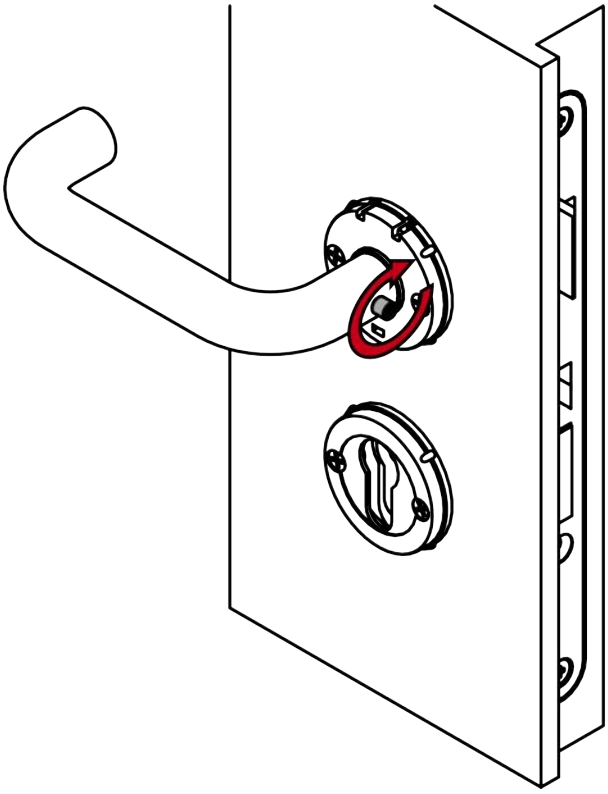

18. Per FH: inserire il cilindro cieco.

NOTA

Posizionare il cilindro cieco nel foro utilizzando il cacciavite

Soprattutto per le porte di grande spessore, è difficile posizionare correttamente il cilindro cieco.

1. Inserire un cacciavite nel foro del cilindro cieco.
2. Posizionare il cilindro cieco con l'ausilio del cacciavite.

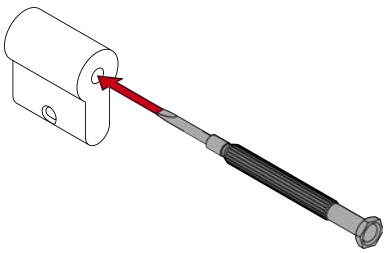

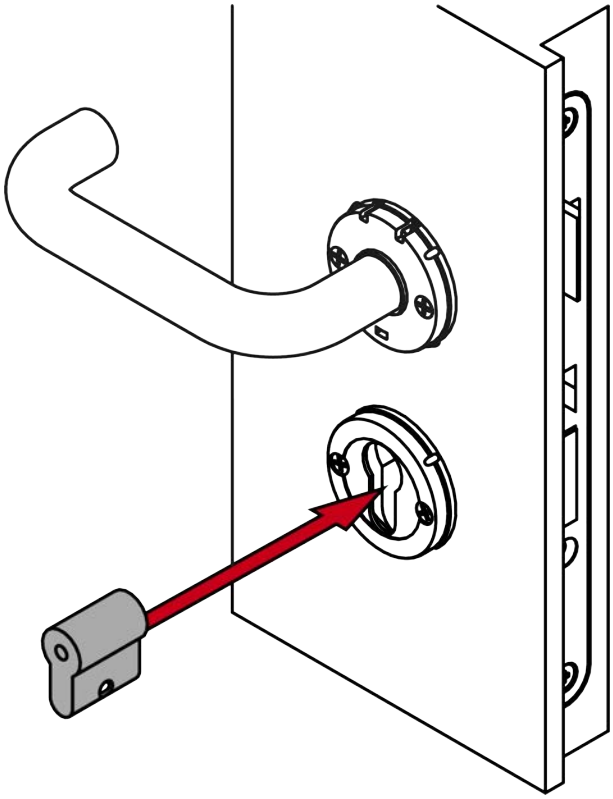

19. Per FH: avvitare saldamente il cilindro cieco (PH2, coppia: 1,1 Nm).

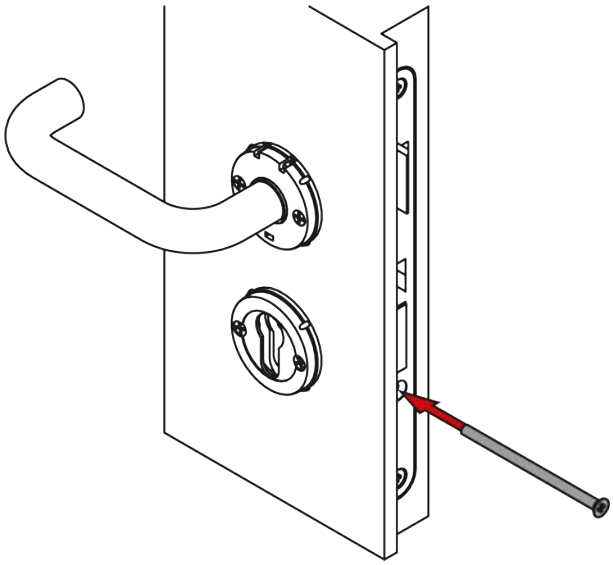

20. Applicare le due coperture con la tacca verso il basso sul portarosetta e sulla maniglia interna.

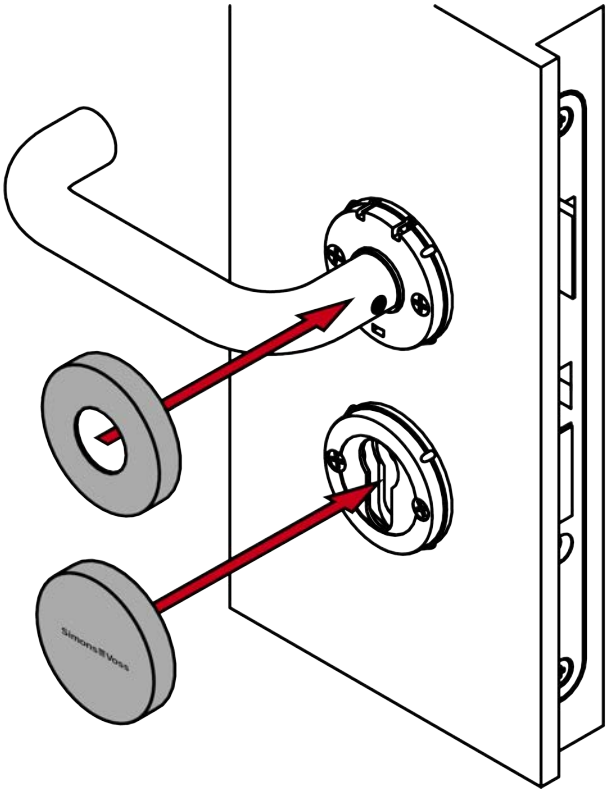

21. Applicare sul lato esterno la copertura con la tacca rivolta verso il basso sul portarosetta.

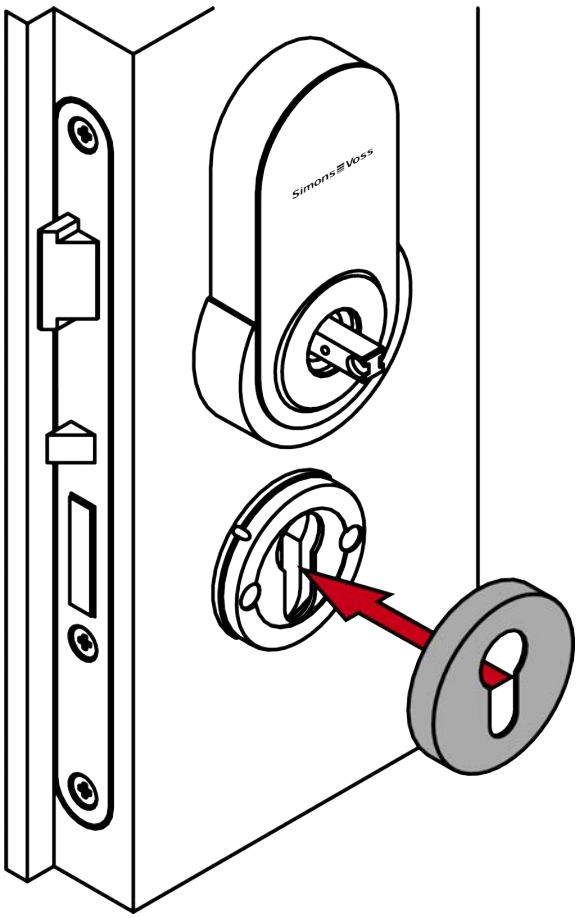

22. Applicare la maniglia esterna sulla maniglia.

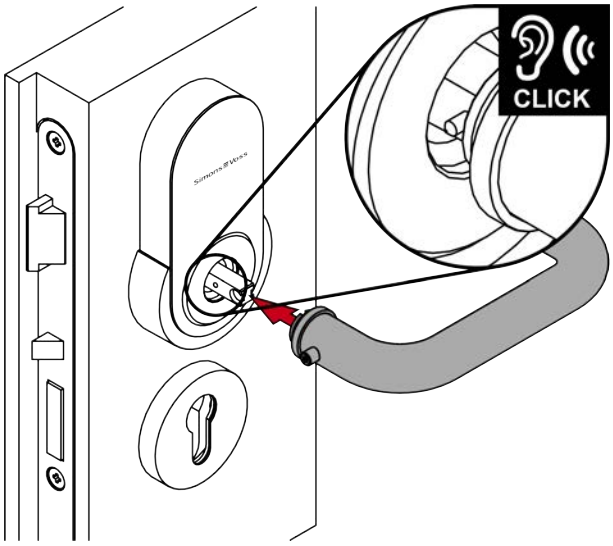

23. Avvitare saldamente la vite senza testa della maniglia esterna (TX15, coppia: 5,0 Nm).

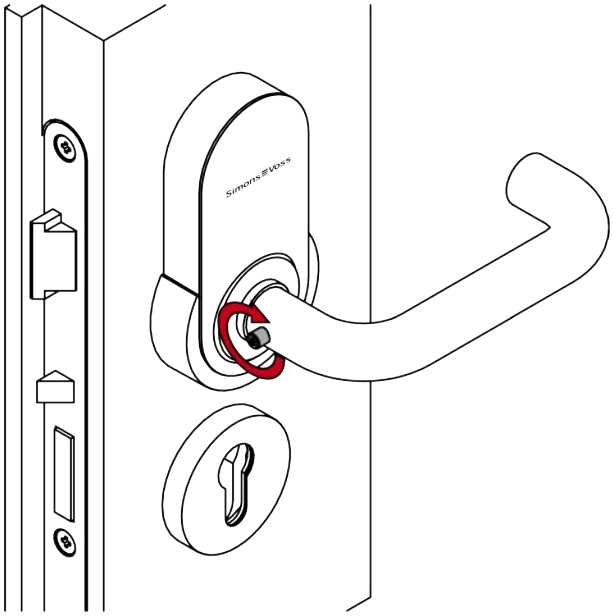

↳ La maniglia è completamente montata.

7.3 Variante A1 e A2 (montaggio verso il basso)

7.3.1 Maniglia per porte in vetro

La SmartHandle AX nella versione A1 può essere utilizzata anche su porte in vetro con una scatola serratura disponibile come optional.

Ai fini del montaggio delle maniglie per porte in vetro SimonsVoss, è necessario che la porta in vetro disponga dei seguenti fori (misure in mm):

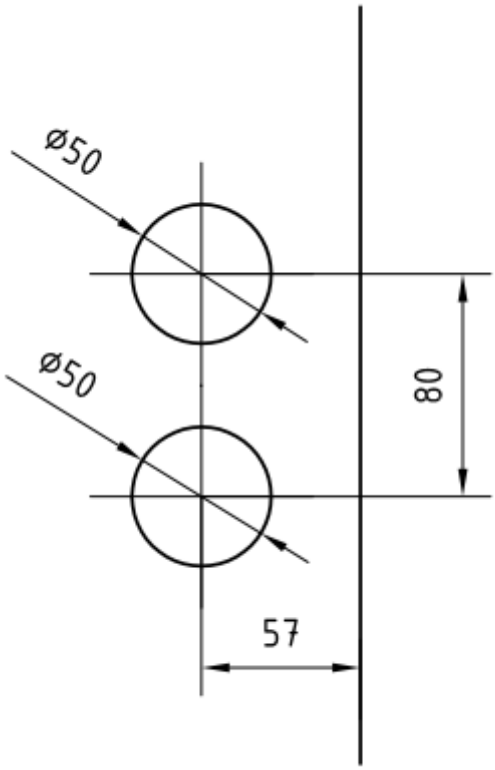

7.3.2 Avvertenze di sicurezza specifiche del prodotto

AVVISO

Danni da perforazione

Esercitate a vostro rischio e pericolo. SimonsVoss Technologies GmbH non è responsabile dei danni causati dalla perforazione.

- Osservare anche le norme di sicurezza del trapano.

Danni causati da utensili non idonei

Se si tenta di aprire la custodia con strumenti inadeguati, la custodia può essere danneggiata.

- Utilizzare solo l'utensile di apertura SimonsVoss in dotazione.

La maniglia non ha più una guida precisa

In caso di serrature ad incasso dotate di perno di riscontro, il montaggio della SmartHandle può risultare leggermente difficoltoso.

- Non modificare meccanicamente il perno di riscontro, poiché altrimenti la maniglia non avrà più una guida precisa.

Montaggio difficoltoso a causa di fori imprecisi

La maniglia non si può montare, quando i fori di fissaggio e il quadro maniglia non combaciano.

- Assicurarsi che le linee dei fori di fissaggio e del quadro maniglia risultino parallele in senso verticale.

NOTA

Montaggio scorretto

SimonsVoss Technologies GmbH declina ogni responsabilità per danni a porte o componenti dovuti ad un montaggio scorretto.

Effetto sulla serratura da infilare

SmartHandle AX agisce esclusivamente sullo scrocco della serratura da infilare.

Blocco secondo la legge sulle assicurazioni

Le compagnie di assicurazione pongono maggiori richieste di chiusura.

1. Se si desidera chiudere la porta secondo la legge sull'assicurazione, oltre alla SmartHandle AX si può utilizzare una serratura antipanico autobloccante o un cilindro di chiusura.
2. Prestare attenzione alle omologazioni secondo EN 179.

SmartHandle AX con serratura antipanico autobloccante

SmartHandle AX offre tutte le funzionalità solo con una serratura antipanico autobloccante.

1. Combinare l'SmartHandle AX con una serratura antipanico autobloccante.
2. Prestare attenzione alle dichiarazioni di conformità dei produttori di serrature secondo EN 179.

Condizioni per la sicurezza dell'autorizzazione

Il funzionamento con la tastiera Mifare Classic e/o PinCode esclude la classe di sicurezza di autorizzazione D secondo la norma DIN EN 16867:2020.

Chiusura dell’apertura delle rosette

Per le manipolazioni è possibile utilizzare l'apertura delle rosette ev. presente.

1. Chiudere le aperture delle rosette ev. presenti, ad esempio con un cilindro cieco.
2. Per le varianti FH: installare obbligatoriamente un cilindro cieco o di chiusura in ottone.

7.3.3 Oggetto di fornitura

- SmartHandle AX (montaggio verso il basso)
- Attrezzo speciale
- Libretto di istruzioni

A seconda della variante:

- Set di adattatori quadro maniglia di 7 mm
- Manicotto adattatore quadro maniglia di 8,5 mm
- Manicotto adattatore quadro maniglia di 10 mm
- Cilindro cieco

7.3.4 Struttura

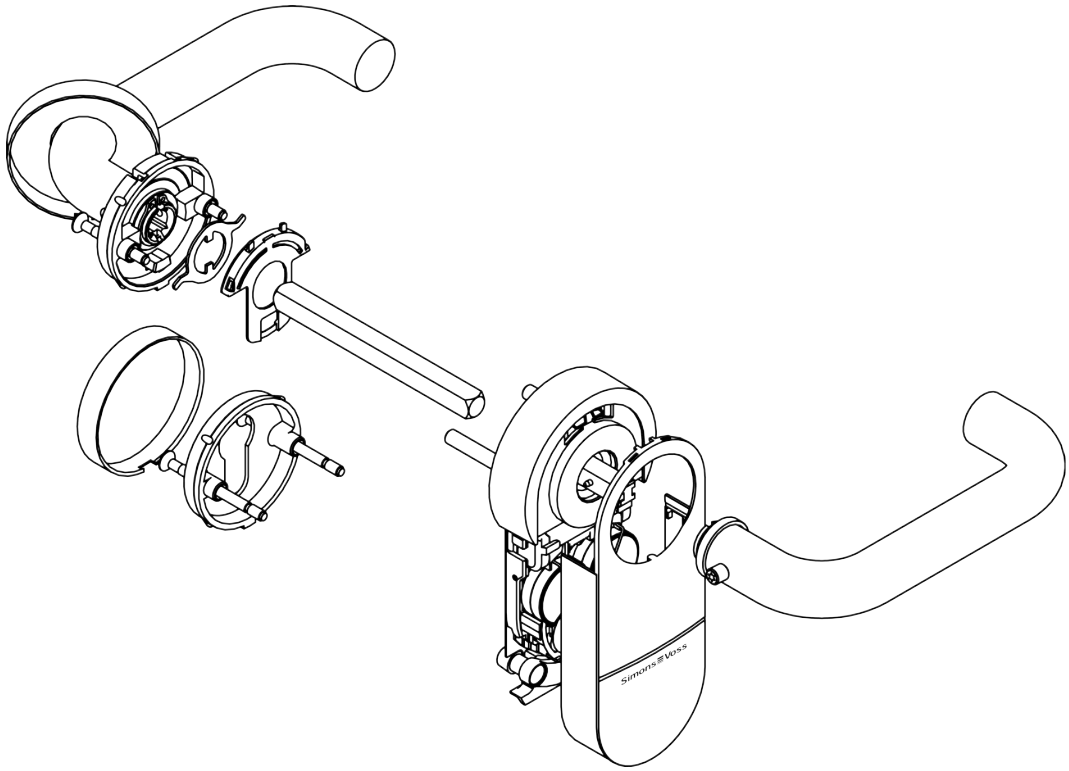

7.3.5 Preparazione della porta (maschera di foratura)

- ✓ Perno o punta per tracciare a disposizione.
- ✓ È disponibile una maschera di foratura (vedere *Maschera di foratura per le varianti A1 e A2 (montaggio verso il basso) [▸ 306]*).
- ✓ Trapano a disposizione.
- ✓ Punta adatta a disposizione (Ø 8,5 mm).
- ✓ Cacciavite PH2 a disposizione.

1. Rimuovere la serratura a incasso (PH2).

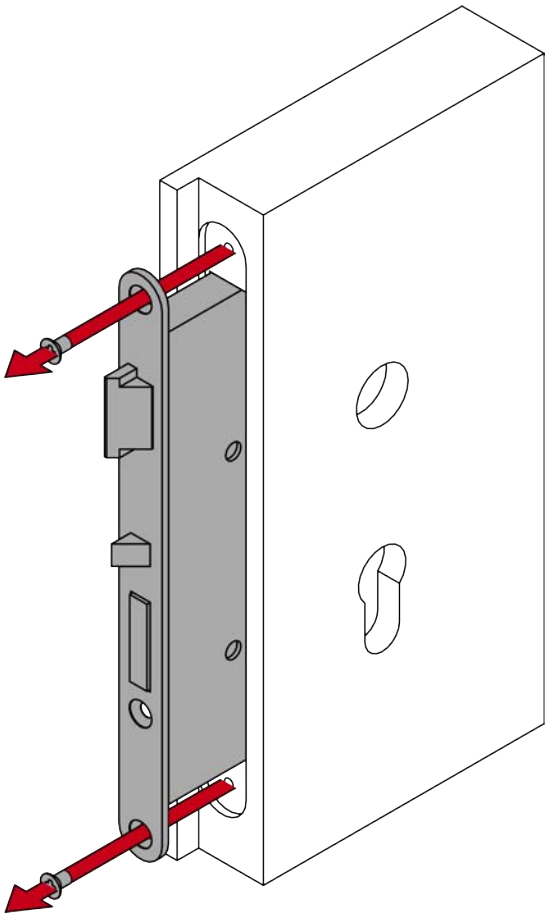

2. Misurare la distanza verticale tra i centri dei fori di fissaggio.

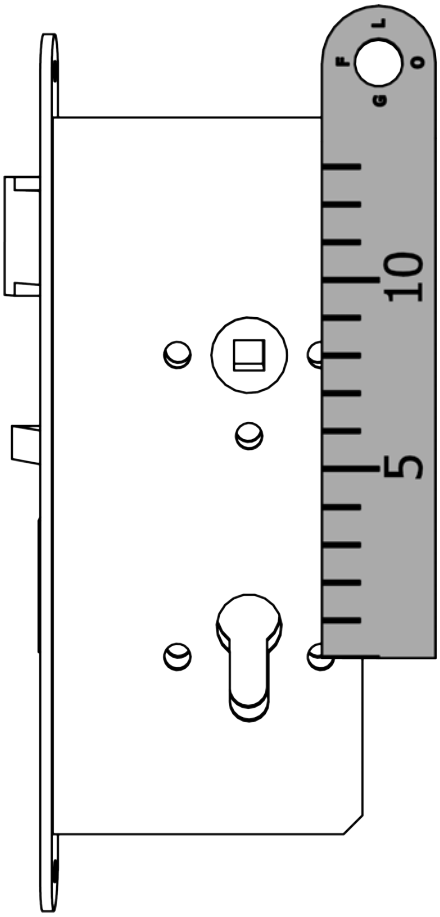

3. Inserire la serratura a incasso (PH2).

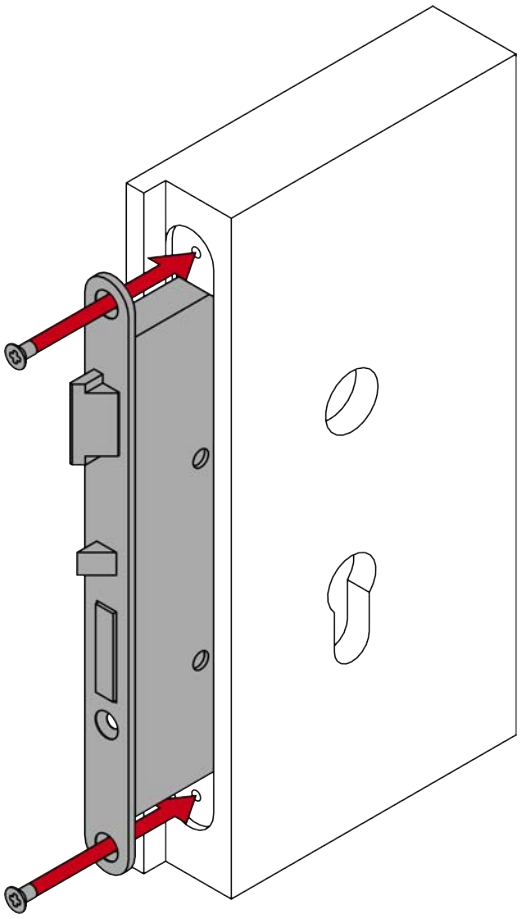

4. Inserire il quadro maniglia nella serratura a incasso.

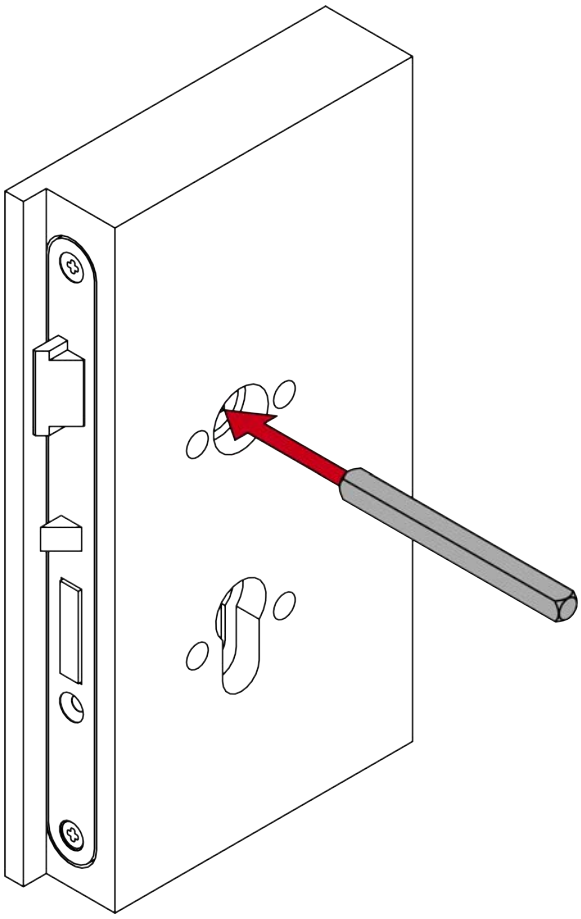

5. Applicare la maschera di foratura sul quadro maniglia.

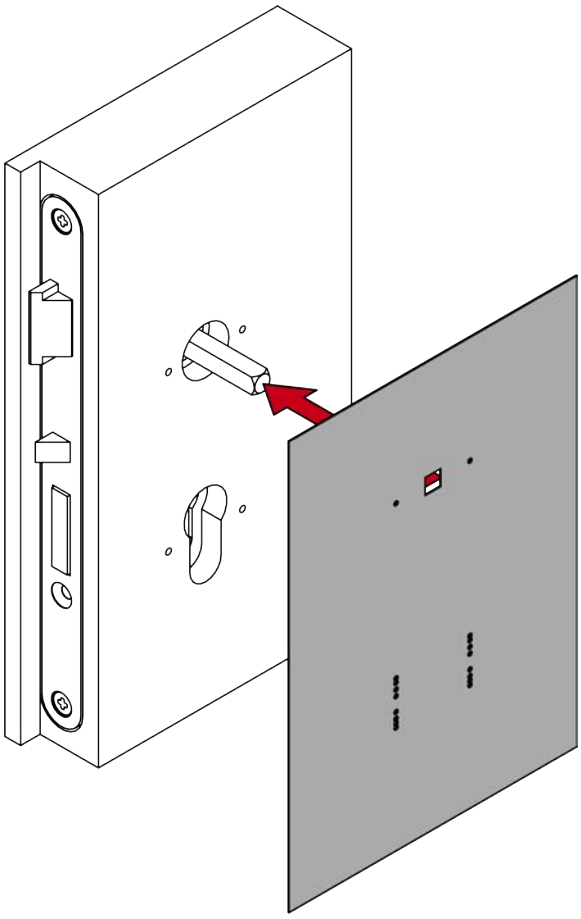

6. Allineare la maschera di foratura in verticale con l'ausilio della scala graduata.
7. Determinare i punti da forare con l'ausilio della distanza precedentemente misurata.

8. Segnare i punti da forare sulla porta.

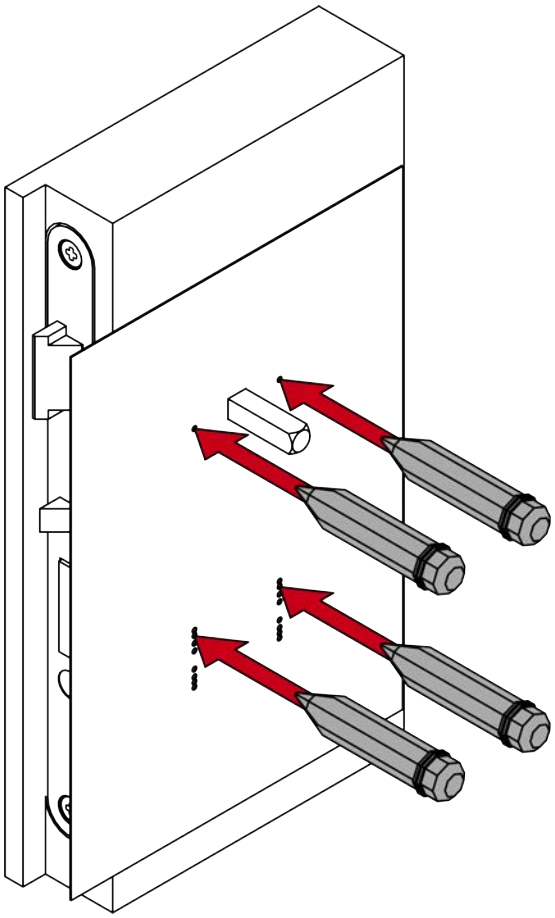

9. Rimuovere la maschera di foratura.

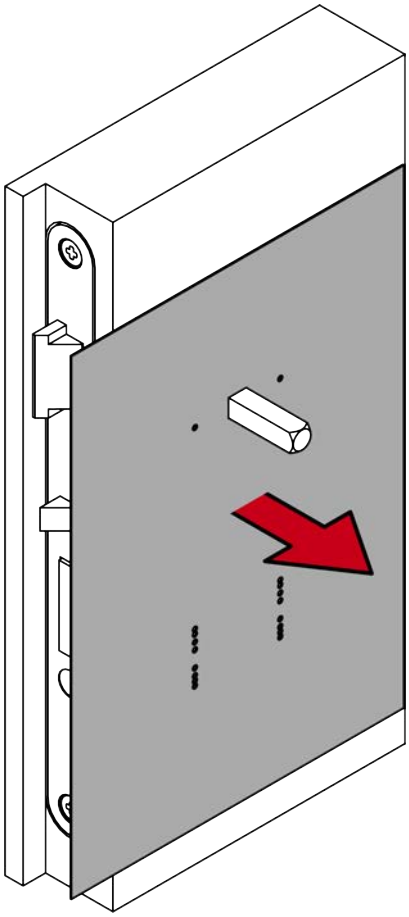

10. Rimuovere il quadro maniglia.

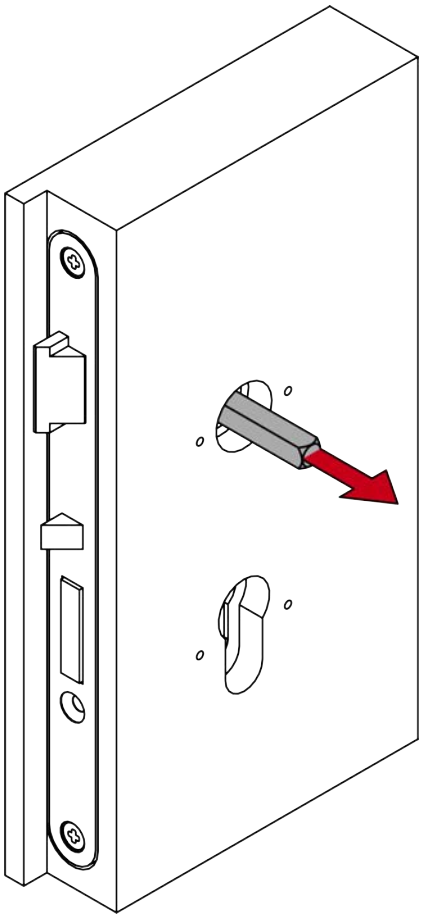

11. Rimuovere la serratura a incasso (PH2).

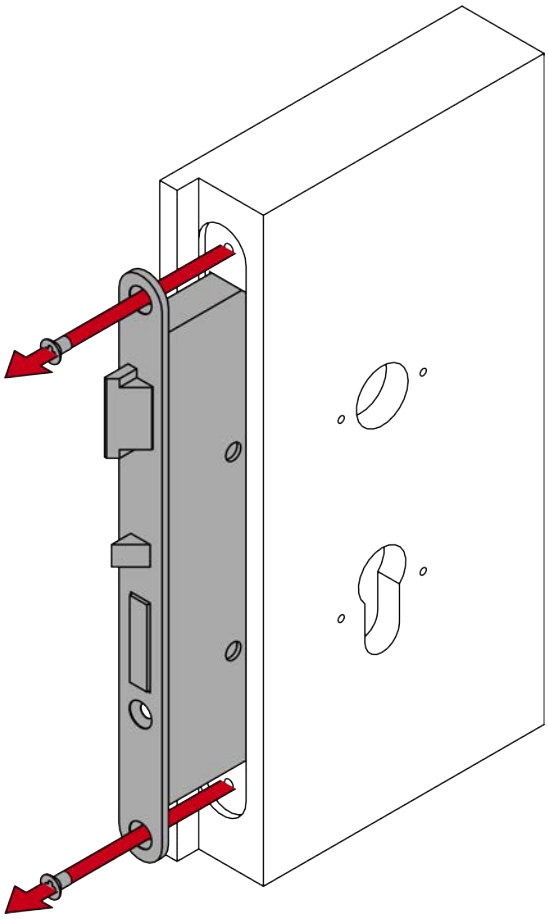

12. Praticare i fori necessari.

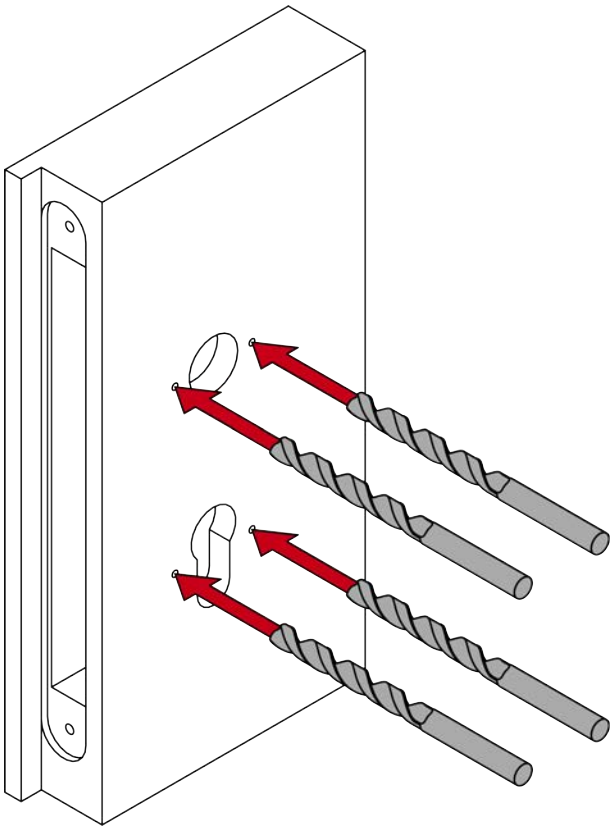

13. Inserire la serratura a incasso (PH2).

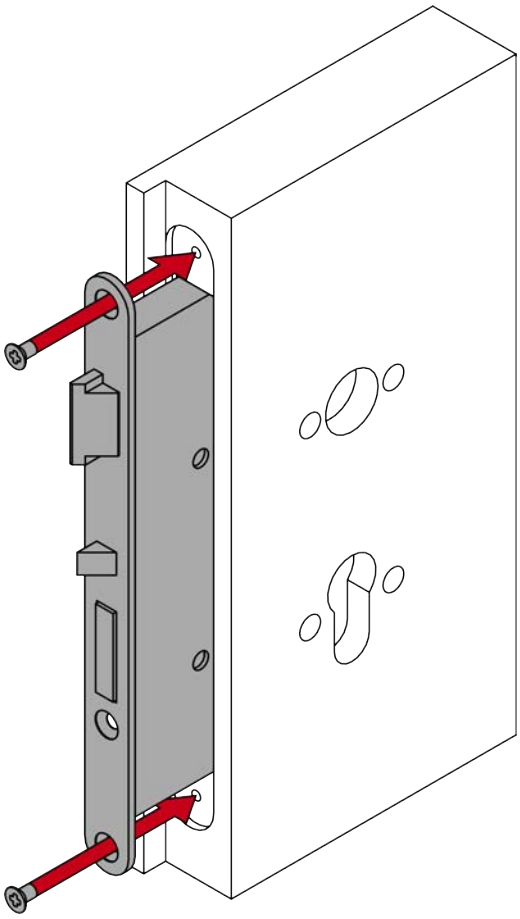

7.3.6 Per lo spessore della porta X: preparazione delle aste filettate e del quadro maniglia

- ✓ Sega a disposizione.
- ✓ Calibro a disposizione.
- ✓ Cacciavite PH2 a disposizione.

1. Per X: misurare lo spessore della porta.

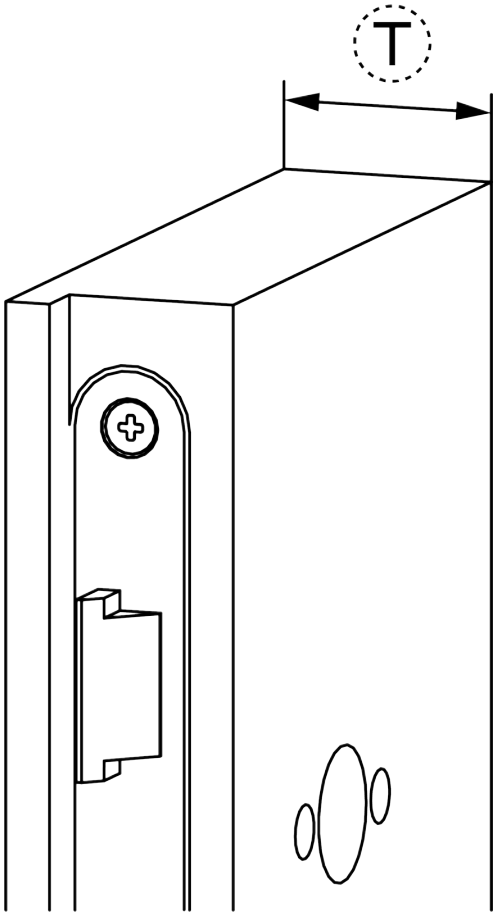

2. Per X: avvitare le viti, i manicotti filettati e le aste filettate.

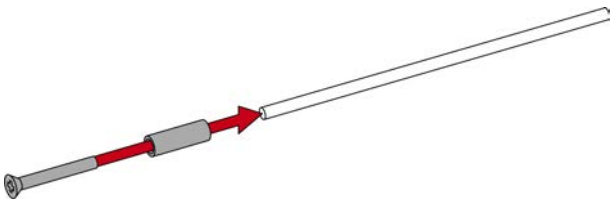

3. Per X: contrassegnare i punti da segare sulle aste filettate e sul quadro maniglia.

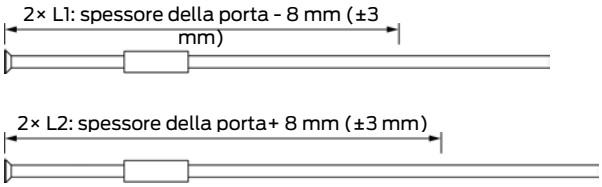

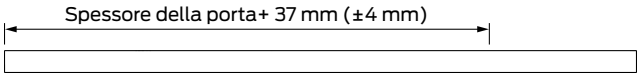

4. Per X: accorciare le aste filettate e il quadro maniglia con una sega adatta.

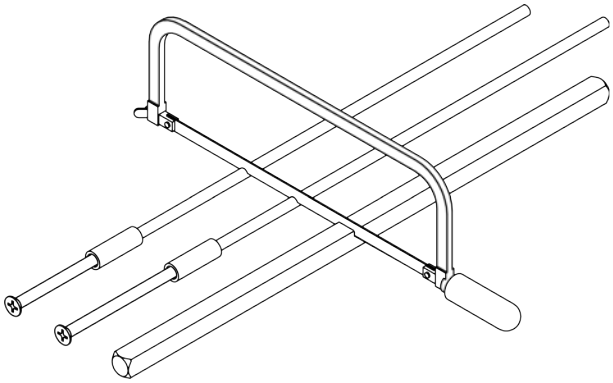

7.3.7 Programmare la maniglia

Programmare la maniglia prima del montaggio. È possibile utilizzare diversi dispositivi di programmazione a seconda della famiglia di prodotti.

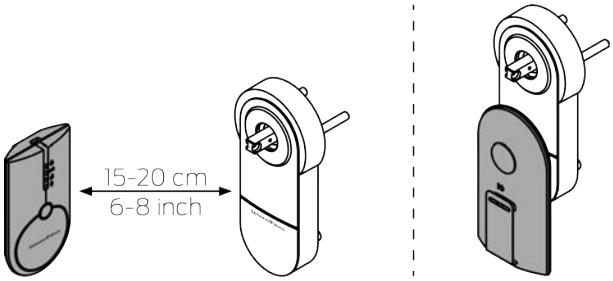

7.3.8 Montaggio della maniglia

- ✓ Porta già forata.
- ✓ Cacciavite PH2 a disposizione.
- ✓ Cacciavite TX15 a disposizione.
- ✓ Calibro a disposizione.
- ✓ Tenaglia a disposizione.

1. Per S, M e L: misurare lo spessore della porta.

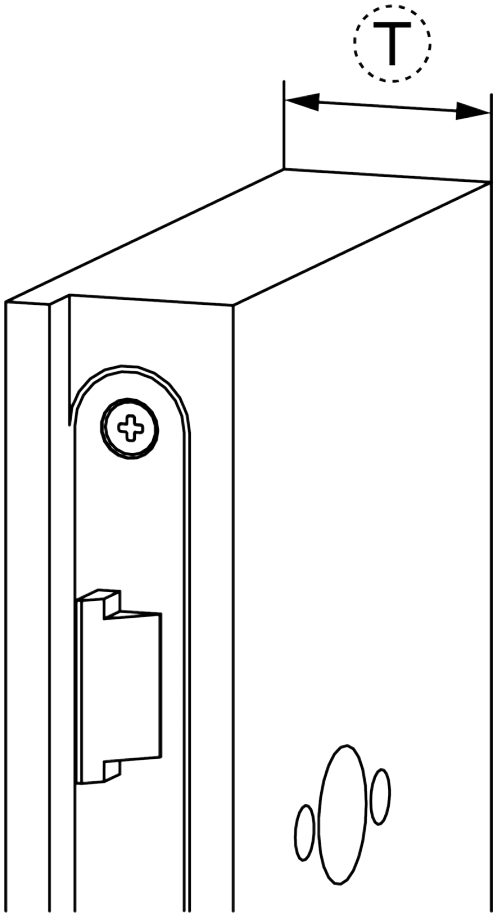

2. Per S, M e L: determinare i punti di separazione sulle viti a colletto L1 e L2.

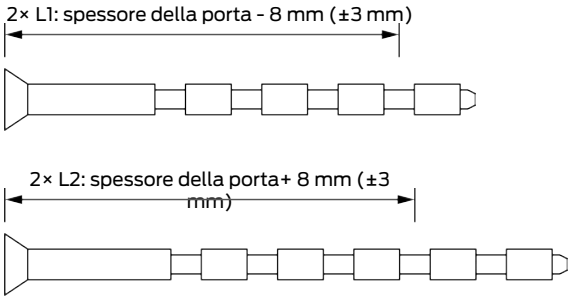

3. Per S, M e L: accorciare le viti a colletto L1 e L2.

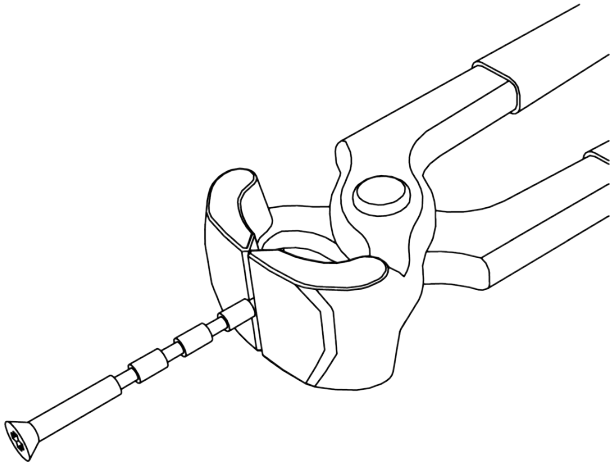

4. Per il quadro maniglia di 7 mm: posizionare il manicotto adattatore nell'alloggiamento del quadro maniglia della maniglia interna in modo tale che sia visibile l'incavo per la vite senza testa.

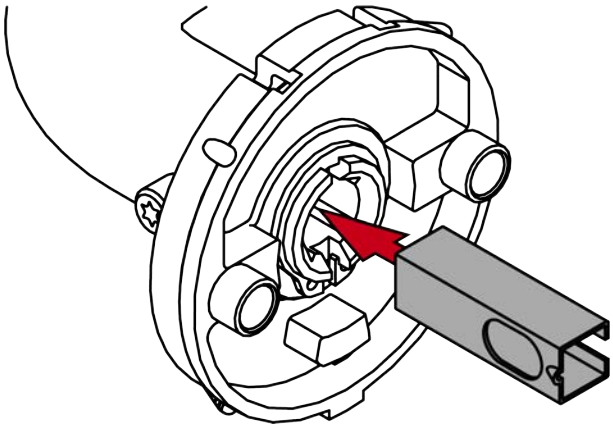

5. Determinare il senso di rotazione della maniglia interna visto dall'interno: in senso orario (Clockwise = CW) o antiorario (Counter-clockwise = CCW).

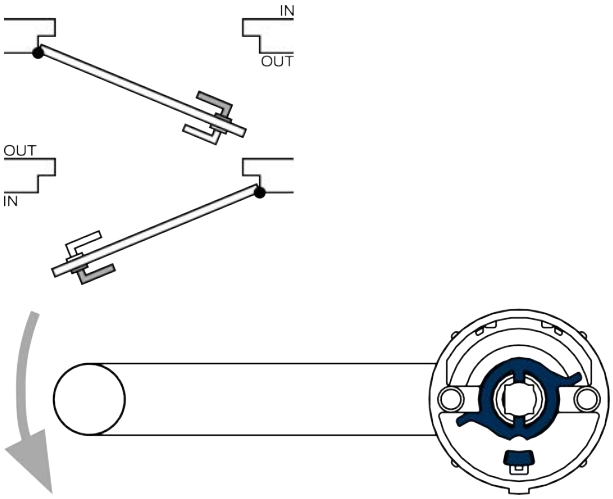

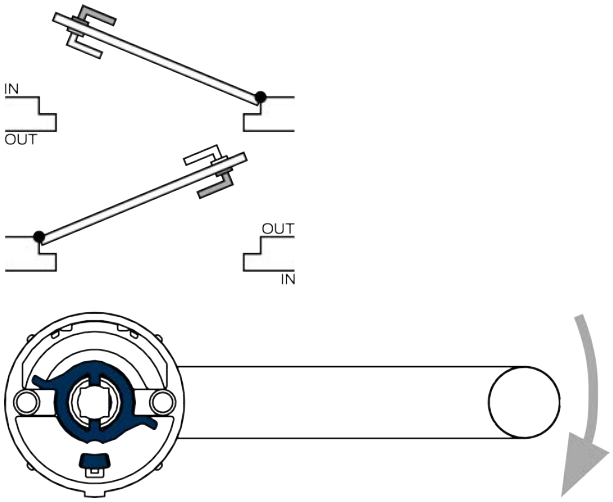

6. Inserire correttamente la piastrina nella maniglia interna.

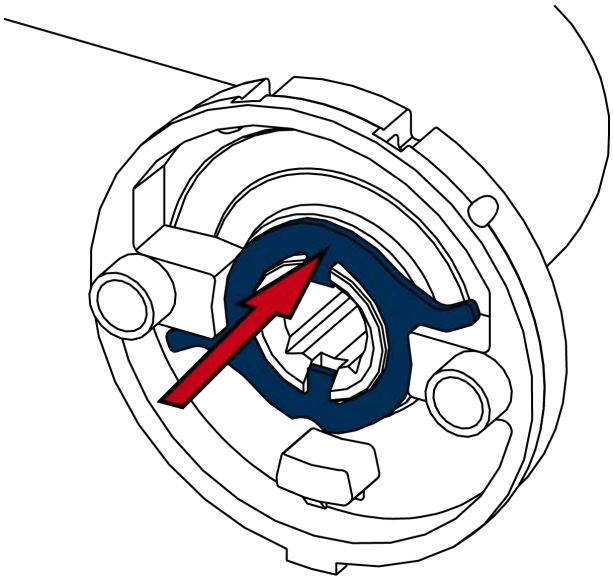

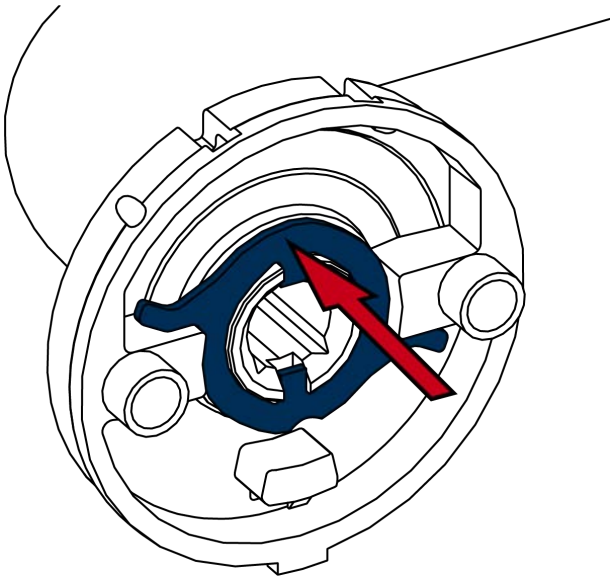

7. Spingere la piastra elastica su un lato contro la piastrina, in modo che la molla venga compressa.

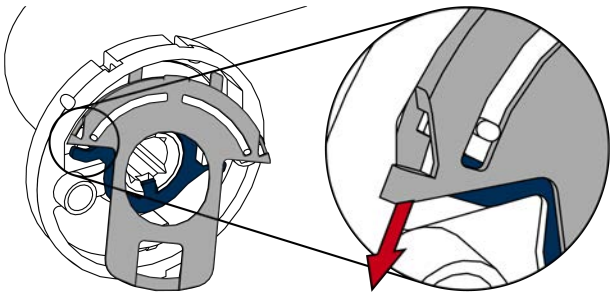

8. Allo stesso tempo agganciare le sporgenze della piastra elastica nell'alloggiamento della maniglia interna.

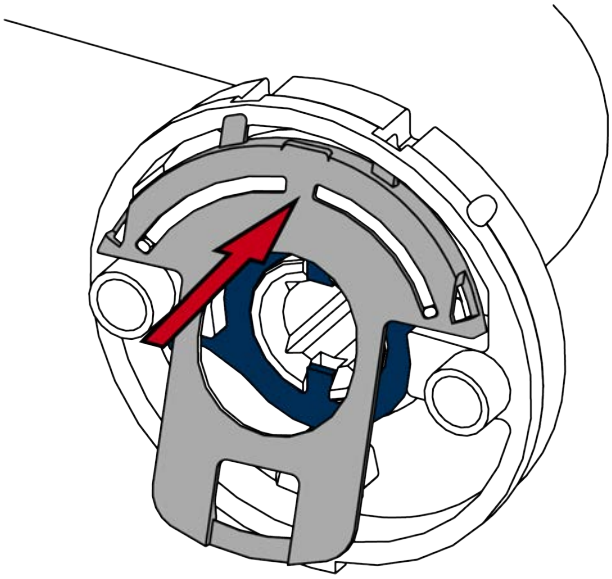

9. Premere verso il basso la staffa della piastra elastica.

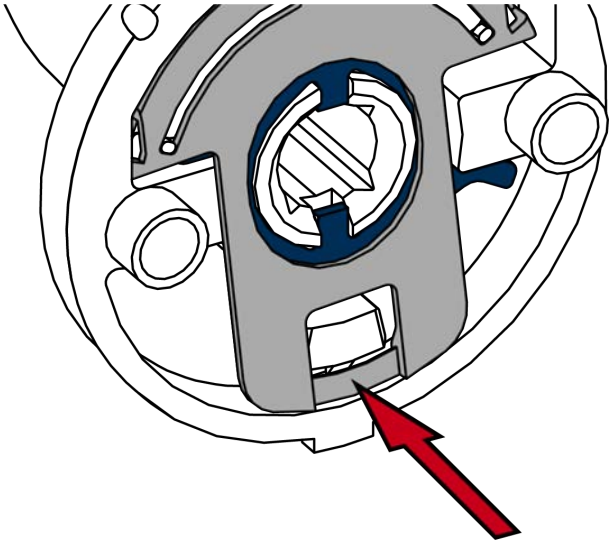

↳ La maniglia interna è stata completata.

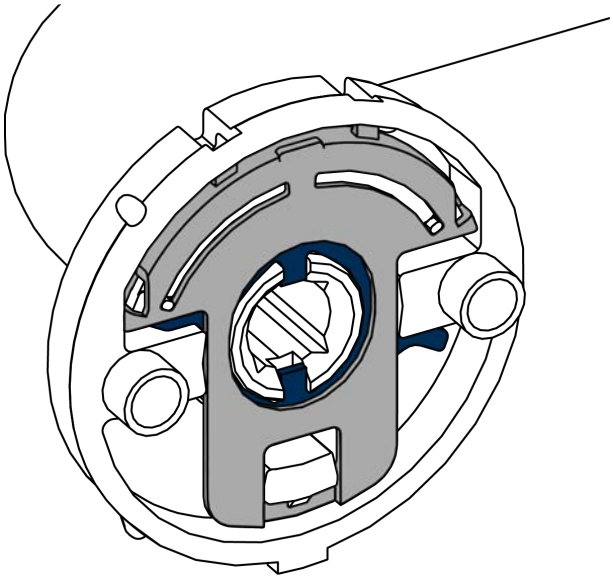

10. Per il quadro maniglia di 7 mm: applicare il manicotto adattatore sul lato del quadro maniglia con pin.

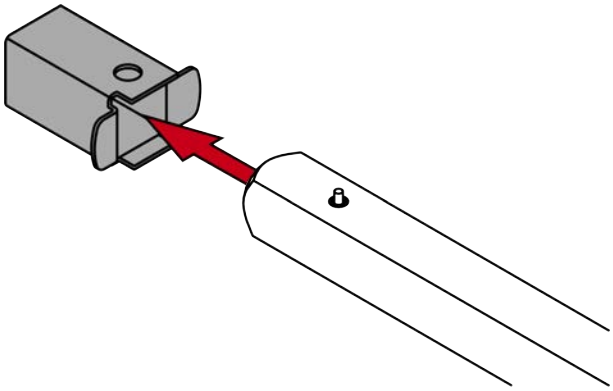

11. Applicare il quadro maniglia con il lato pin nella maniglia.
    ↳ Il pin si chiude a scatto nell'alloggiamento.

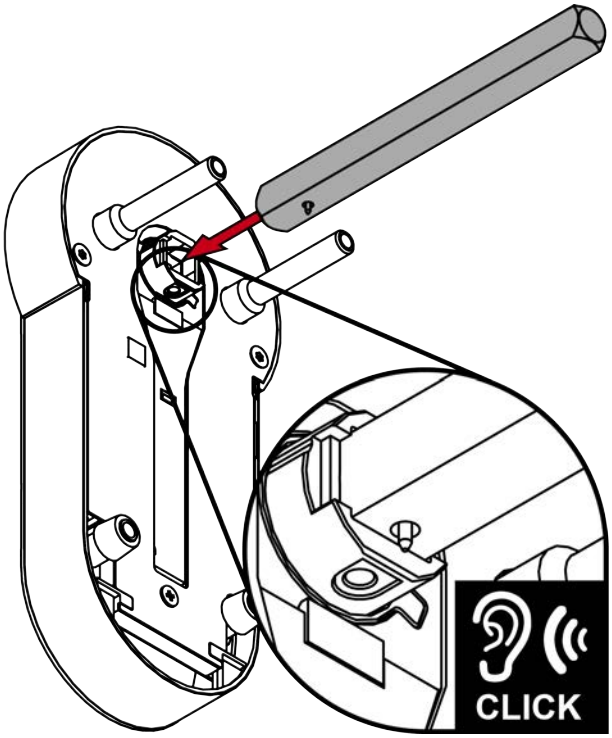
CLICK

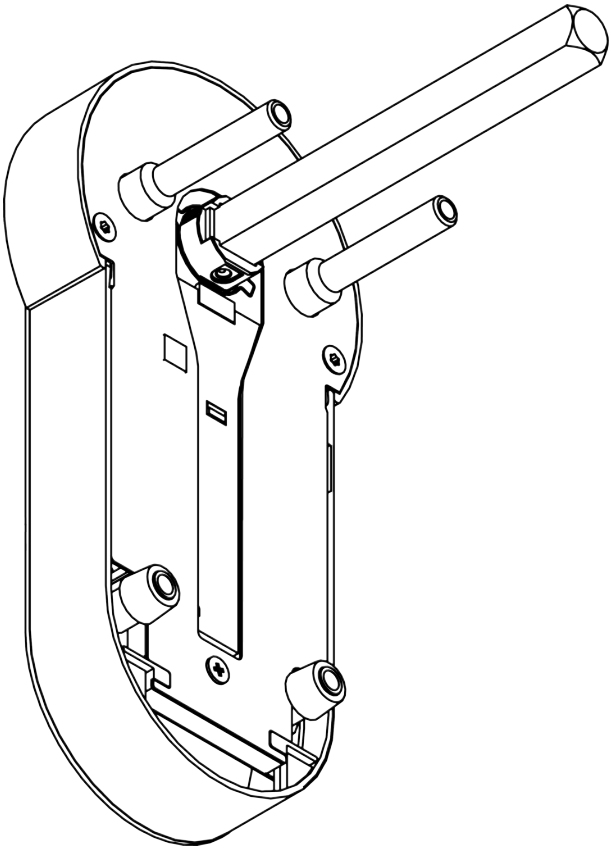

12. Per il quadro maniglia di 8,5 mm e di 10 mm: spingere il manicotto adattatore al centro del quadro maniglia. Con un martello e un punzone realizzare un incavo nel manicotto adattatore per impedire che si muova.

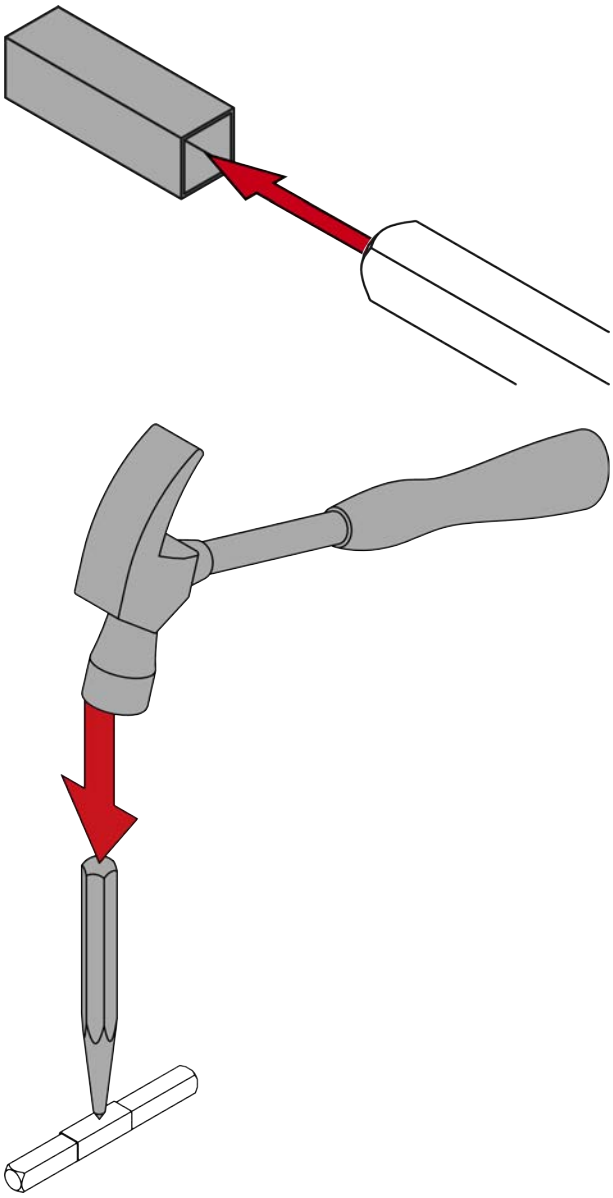

13. Inserire la maniglia con il quadro maniglia nella porta.

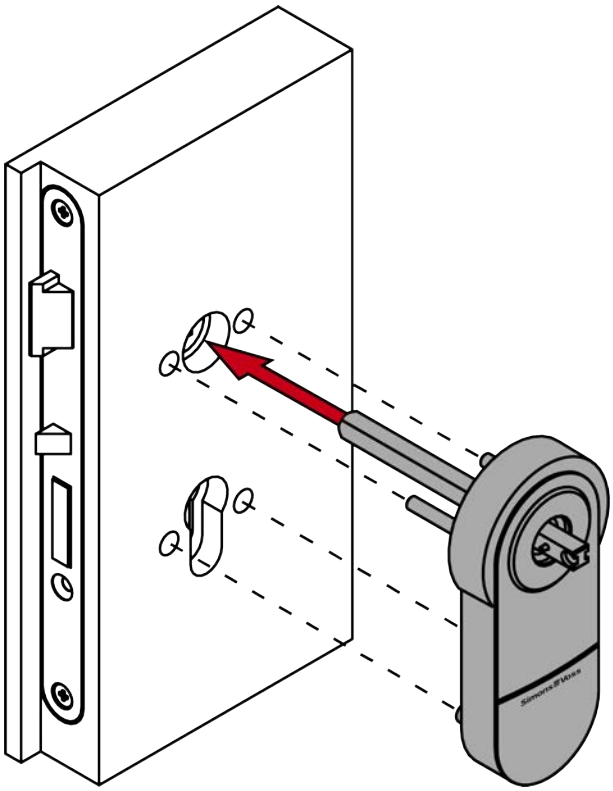

14. Avvitare saldamente con le viti L2 il portarosetta all'apertura del cilindro di chiusura (PH2, coppia: 1,1 Nm).

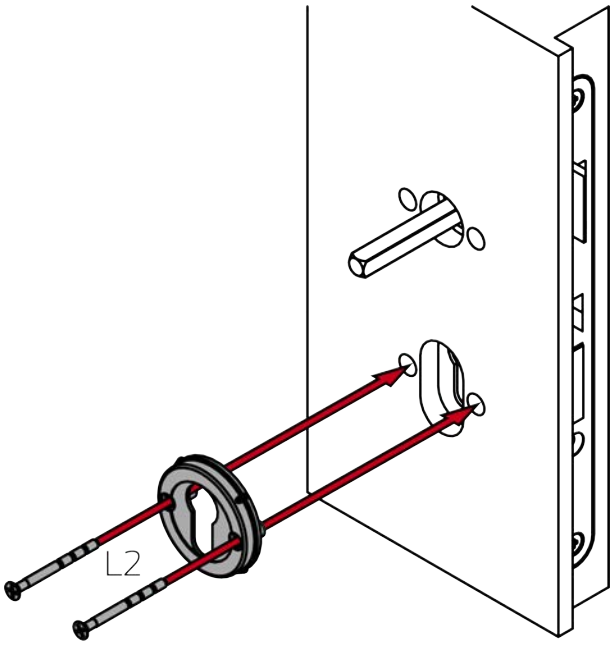

15. Avvitare saldamente con le viti L1 la maniglia interna (PH2, coppia: 1,1 Nm).

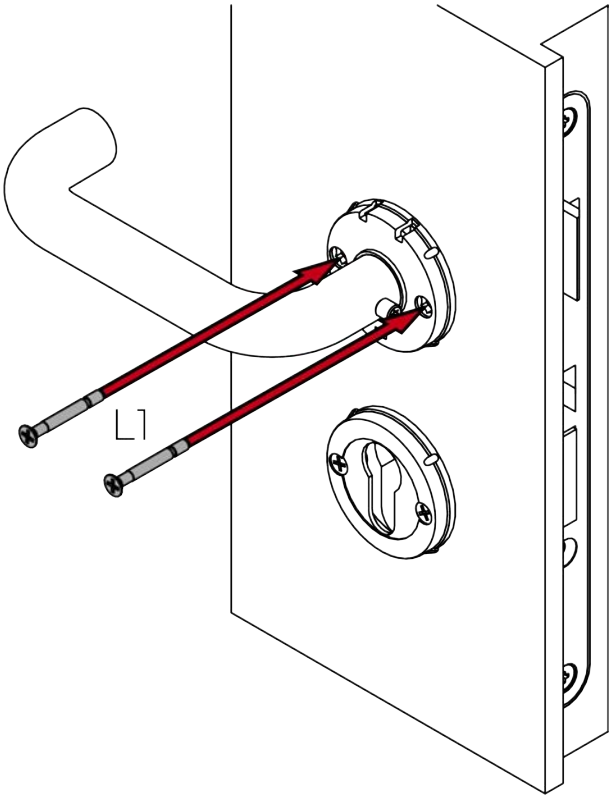

16. Per FH: inserire il cilindro cieco.

NOTA

Posizionare il cilindro cieco nel foro utilizzando il cacciavite

Soprattutto per le porte di grande spessore, è difficile posizionare correttamente il cilindro cieco.

1. Inserire un cacciavite nel foro del cilindro cieco.
2. Posizionare il cilindro cieco con l'ausilio del cacciavite.

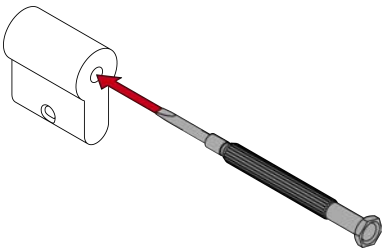

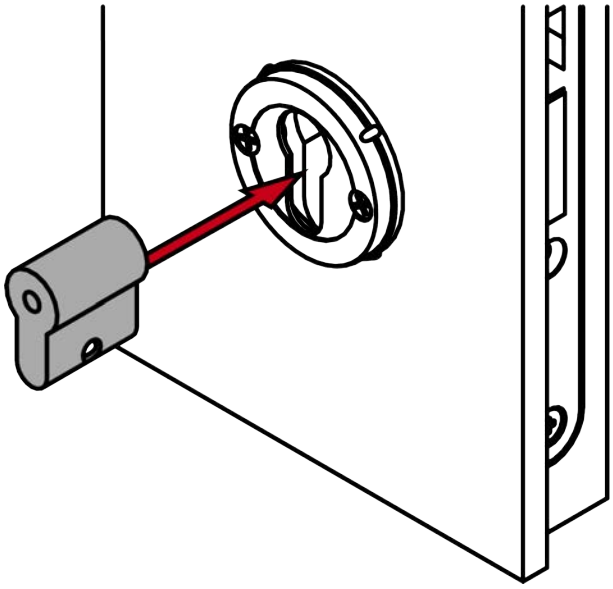

17. Per FH: avvitare saldamente il cilindro cieco (PH2, coppia: 1,1 Nm).

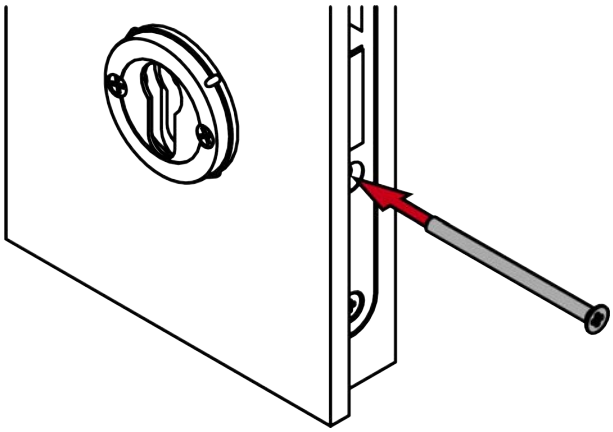

18. Avvitare saldamente la vite senza testa della maniglia interna (TX15, coppia: 5,0 Nm).

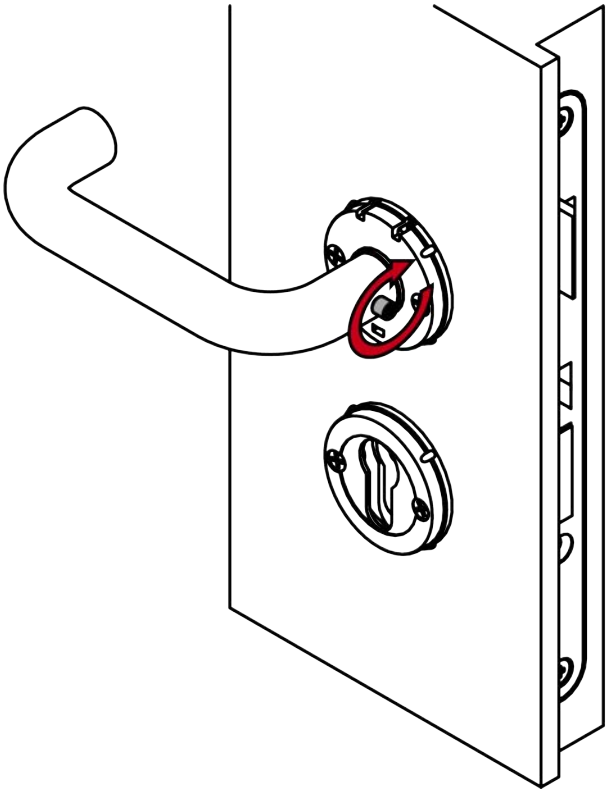

19. Applicare le due coperture con la tacca verso il basso sul portarosetta e sulla maniglia interna.

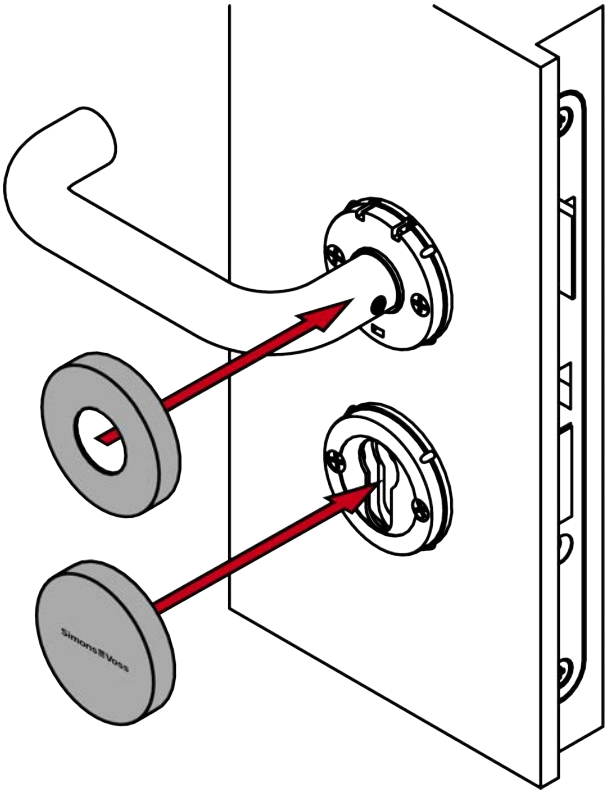

20. Applicare la maniglia esterna sulla maniglia.

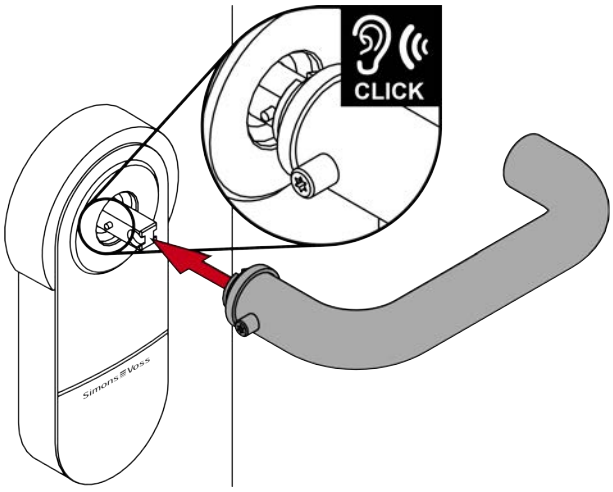

21. Avvitare saldamente la vite senza testa della maniglia esterna (TX15, coppia: 5,0 Nm).

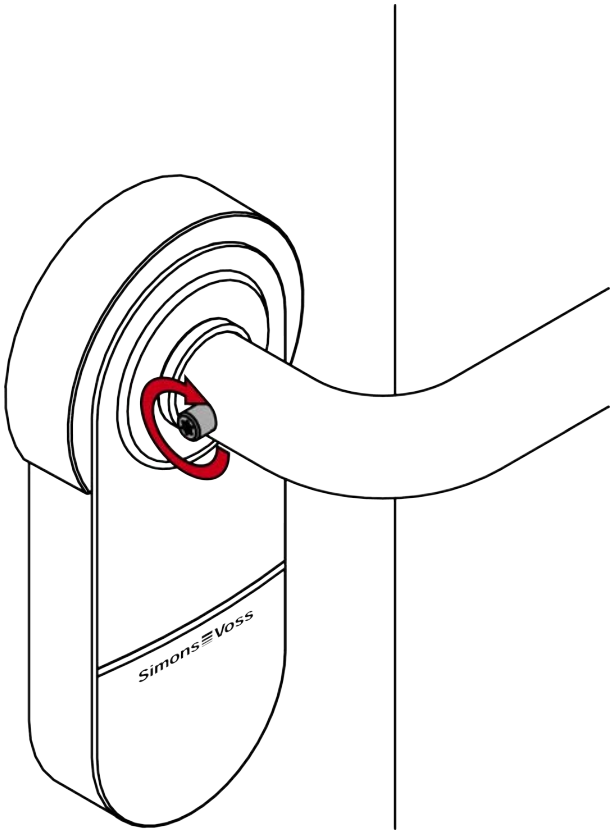

↳ La maniglia è completamente montata.

7.4 Variante A1.PAS (montaggio verso il basso con PAS24)

7.4.1 Avvertenze di sicurezza specifiche del prodotto

AVVISO

Danni da perforazione

Esercitate a vostro rischio e pericolo. SimonsVoss Technologies GmbH non è responsabile dei danni causati dalla perforazione.

- Osservare anche le norme di sicurezza del trapano.

Danni causati da utensili non idonei

Se si tenta di aprire la custodia con strumenti inadeguati, la custodia può essere danneggiata.

- Utilizzare solo l'utensile di apertura SimonsVoss in dotazione.

La maniglia non ha più una guida precisa

In caso di serrature ad incasso dotate di perno di riscontro, il montaggio della SmartHandle può risultare leggermente difficoltoso.

- Non modificare meccanicamente il perno di riscontro, poiché altrimenti la maniglia non avrà più una guida precisa.

Montaggio difficoltoso a causa di fori imprecisi

La maniglia non si può montare, quando i fori di fissaggio e il quadro maniglia non combaciano.

- Assicurarsi che le linee dei fori di fissaggio e del quadro maniglia risultino parallele in senso verticale.

NOTA

Montaggio scorretto

SimonsVoss Technologies GmbH declina ogni responsabilità per danni a porte o componenti dovuti ad un montaggio scorretto.

Effetto sulla serratura da infilare

SmartHandle AX agisce esclusivamente sullo scrocco della serratura da infilare.

Blocco secondo la legge sulle assicurazioni

Le compagnie di assicurazione pongono maggiori richieste di chiusura.

1. Se si desidera chiudere la porta secondo la legge sull'assicurazione, oltre alla SmartHandle AX si può utilizzare una serratura antipanico autobloccante o un cilindro di chiusura.
2. Prestare attenzione alle omologazioni secondo EN 179.

SmartHandle AX con serratura antipanico autobloccante

SmartHandle AX offre tutte le funzionalità solo con una serratura antipanico autobloccante.

1. Combinare l'SmartHandle AX con una serratura antipanico autobloccante.
2. Prestare attenzione alle dichiarazioni di conformità dei produttori di serrature secondo EN 179.

Condizioni per la sicurezza dell'autorizzazione

Il funzionamento con la tastiera Mifare Classic e/o PinCode esclude la classe di sicurezza di autorizzazione D secondo la norma DIN EN 16867:2020.

Chiusura dell’apertura delle rosette

Per le manipolazioni è possibile utilizzare l'apertura delle rosette ev. presente.

1. Chiudere le aperture delle rosette ev. presenti, ad esempio con un cilindro cieco.
2. Per le varianti FH: installare obbligatoriamente un cilindro cieco o di chiusura in ottone.

7.4.2 Oggetto di fornitura

- SmartHandle AX (montaggio a sospensione per PAS24)
- Attrezzo speciale
- Libretto di istruzioni

A seconda della variante:

- Set di adattatori quadro maniglia di 7 mm
- Manicotto adattatore quadro maniglia di 8,5 mm
- Manicotto adattatore quadro maniglia di 10 mm
- Cilindro cieco

7.4.3 Struttura

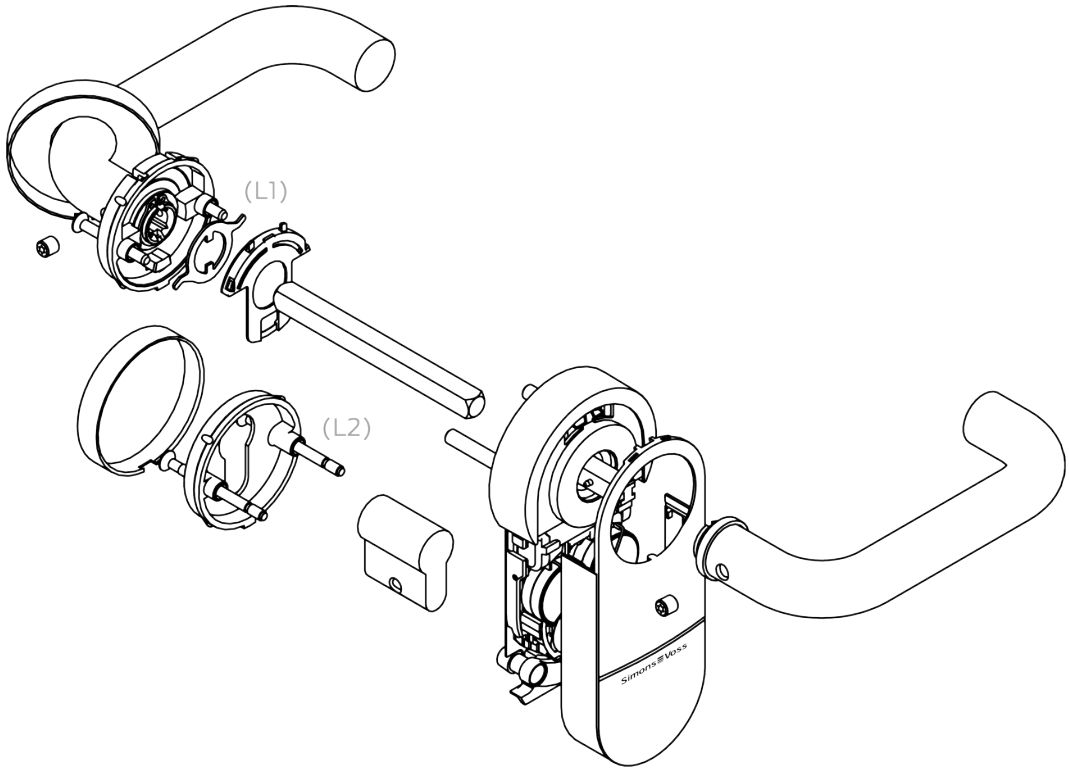

7.4.4 Preparazione della porta (maschera di foratura)

- ✓ Perno o punta per tracciare a disposizione.
- ✓ È disponibile una maschera di foratura (vedere *Maschera di foratura per le varianti A1 e A2 (montaggio verso il basso) [▸ 306]*).
- ✓ Trapano a disposizione.
- ✓ Punta adatta a disposizione (Ø 8,5 mm).
- ✓ Cacciavite PH2 a disposizione.

1. Rimuovere la serratura a incasso (PH2).

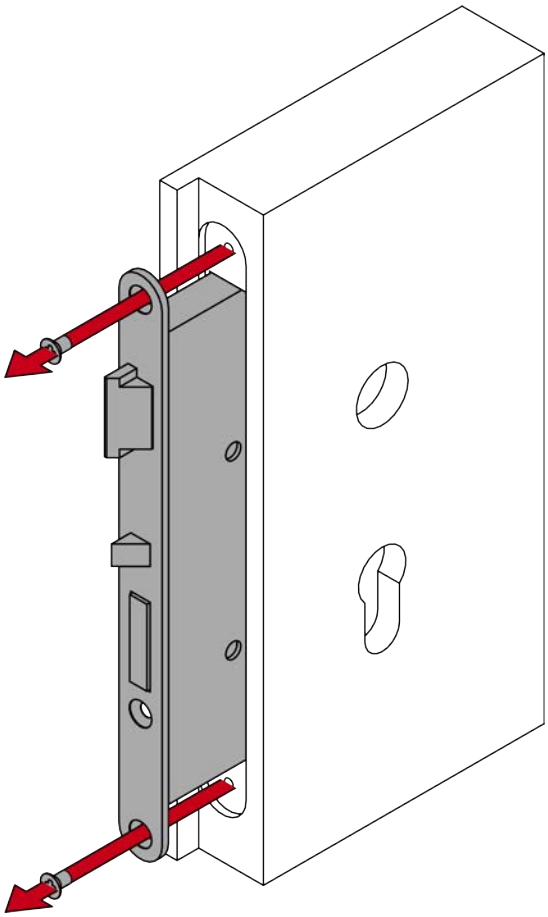

2. Misurare la distanza verticale tra i centri dei fori di fissaggio.

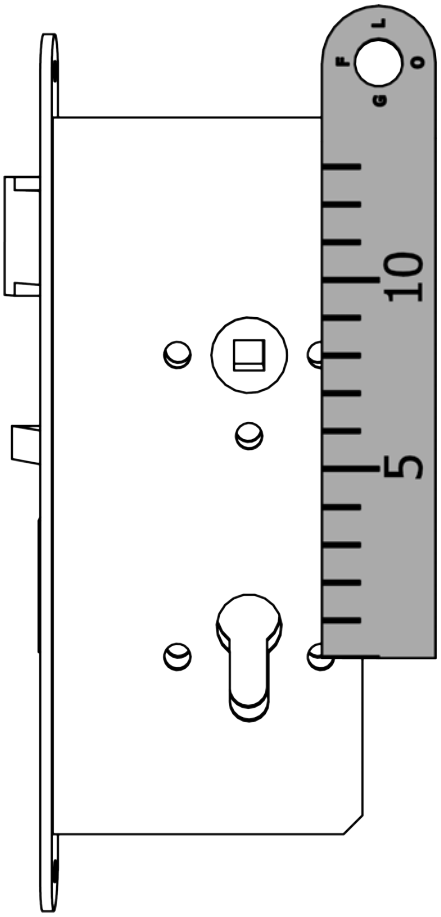

3. Inserire la serratura a incasso (PH2).

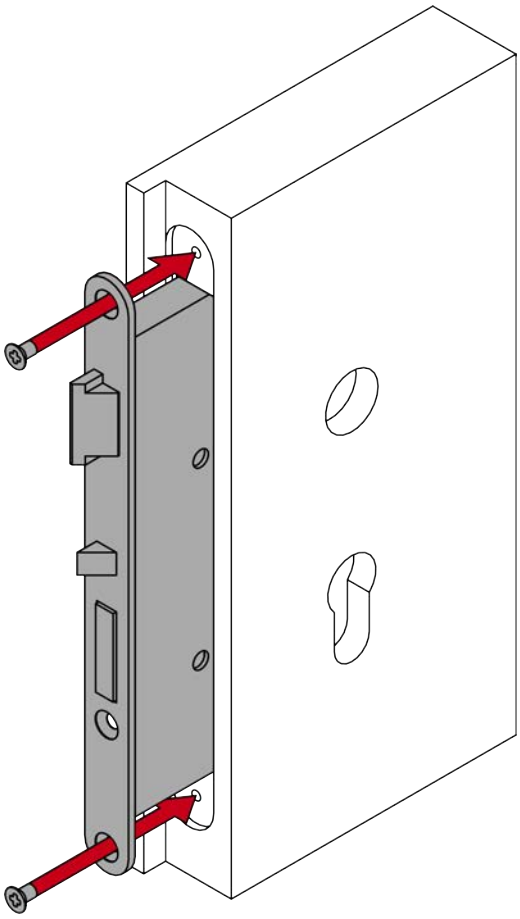

4. Inserire il quadro maniglia nella serratura a incasso.

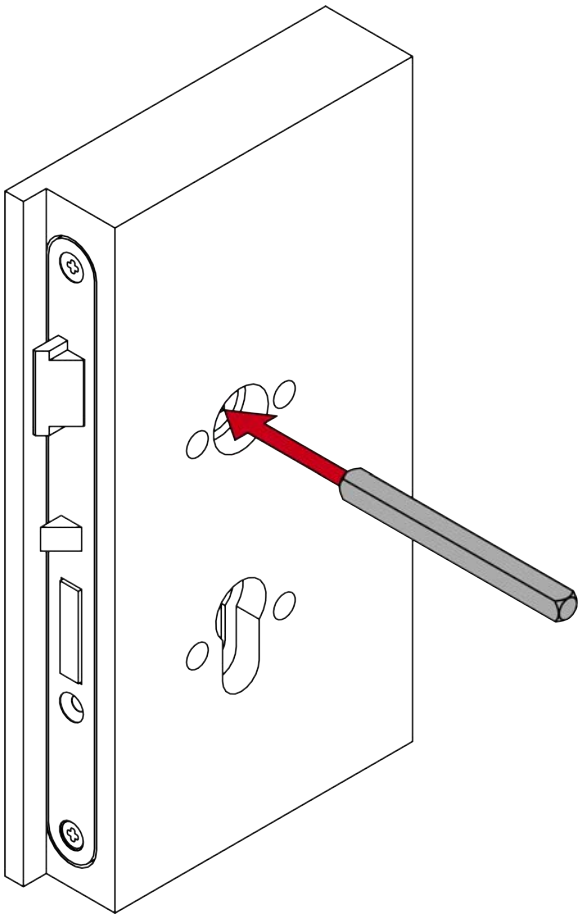

5. Applicare la maschera di foratura sul quadro maniglia.

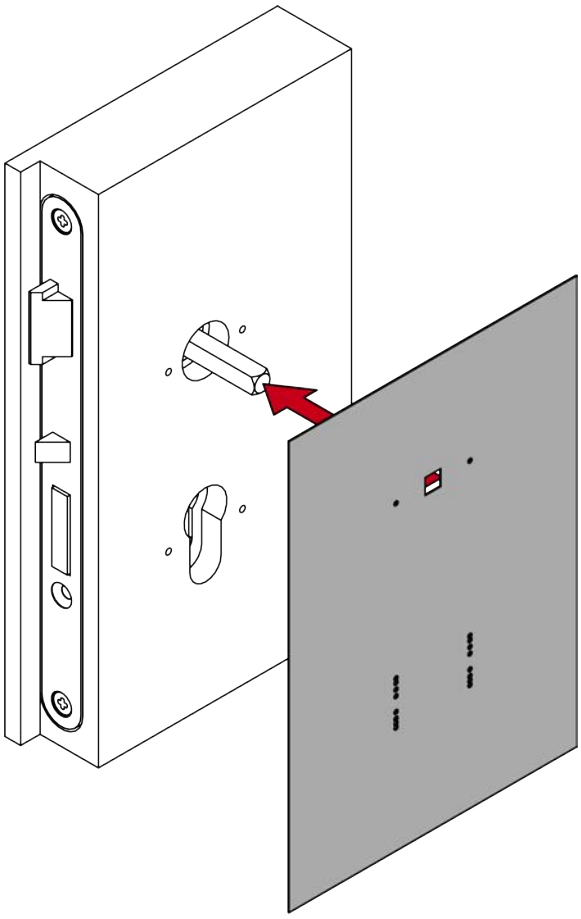

6. Allineare la maschera di foratura in verticale con l'ausilio della scala graduata.
7. Determinare i punti da forare con l'ausilio della distanza precedentemente misurata.

8. Segnare i punti da forare sulla porta.

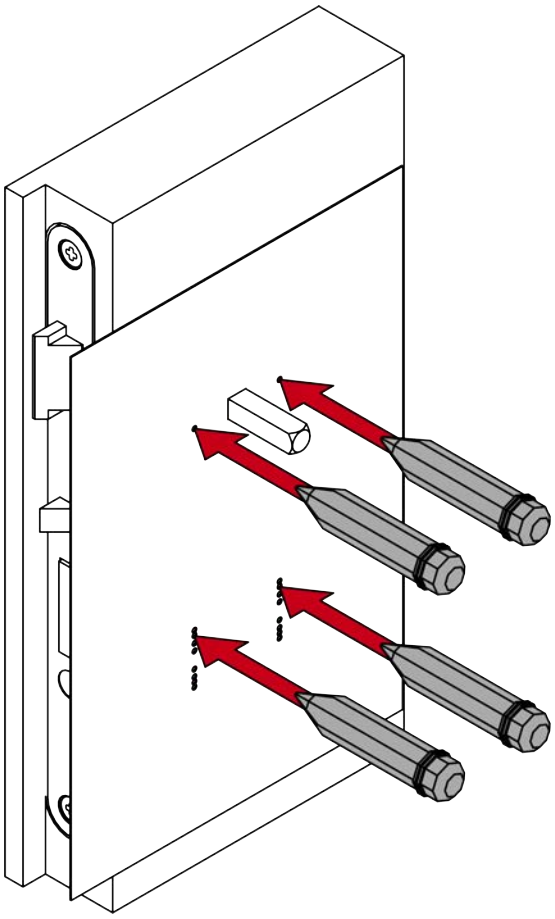

9. Rimuovere la maschera di foratura.

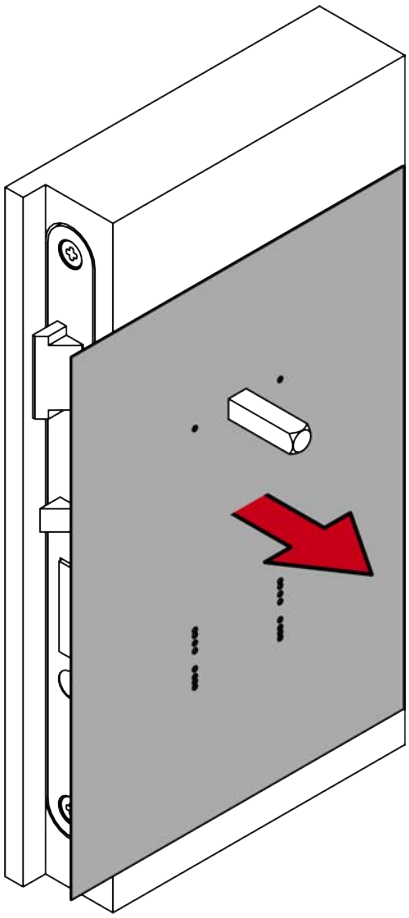

10. Rimuovere il quadro maniglia.

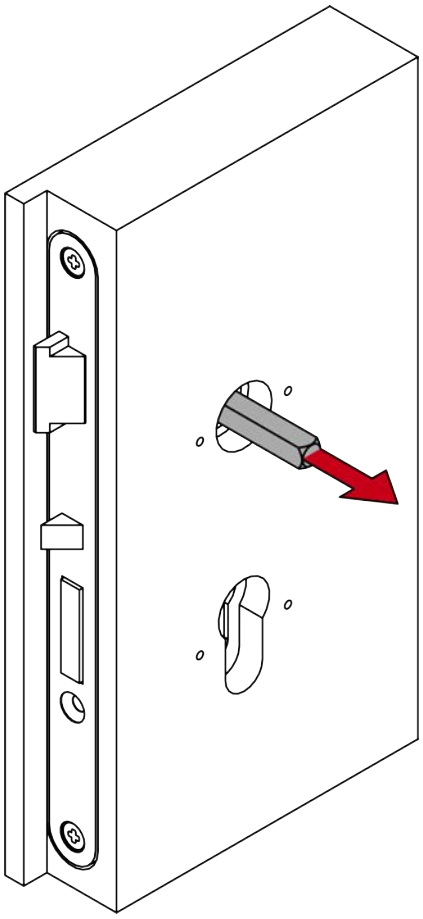

11. Rimuovere la serratura a incasso (PH2).

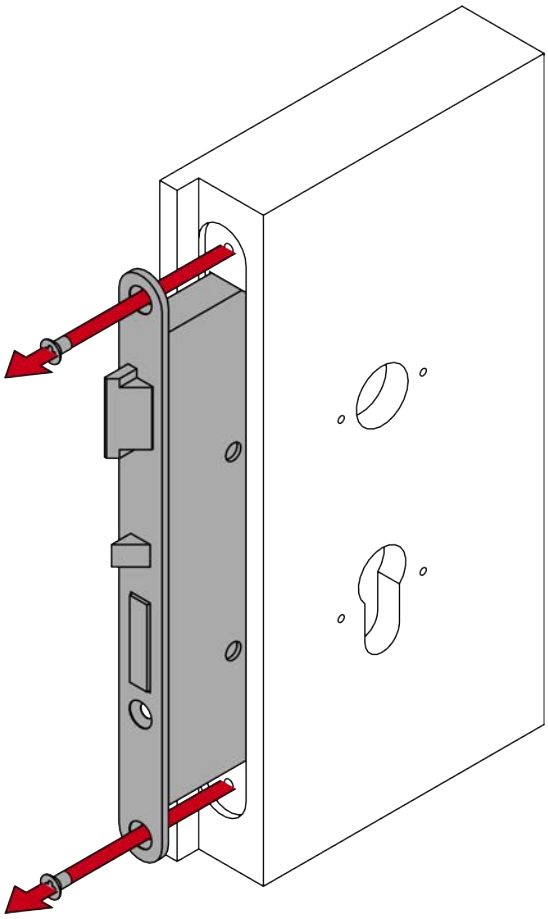

12. Praticare i fori necessari.

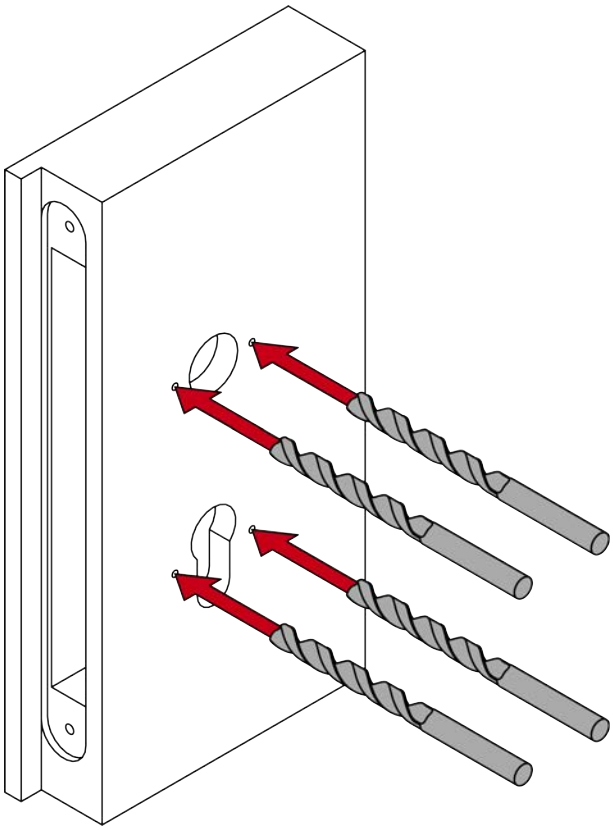

13. Inserire la serratura a incasso (PH2).

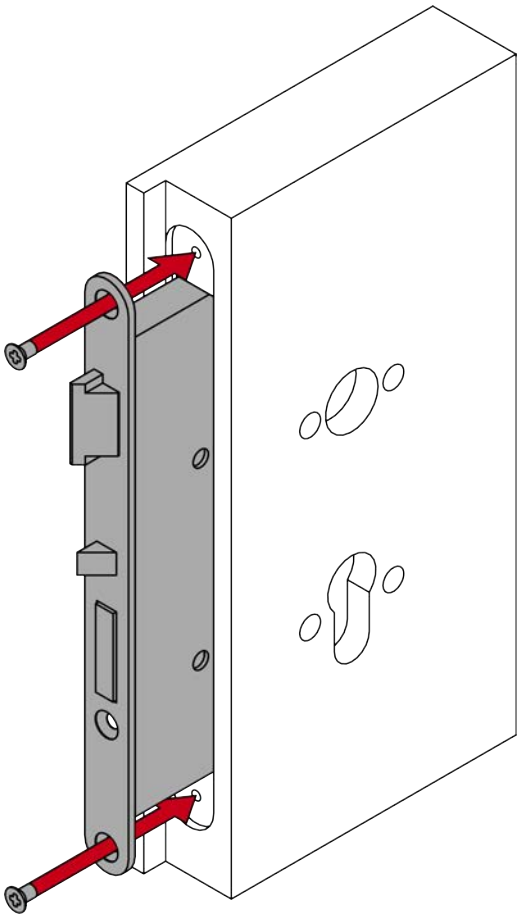

7.4.5 Programmare la maniglia

Programmare la maniglia prima del montaggio. È possibile utilizzare diversi dispositivi di programmazione a seconda della famiglia di prodotti.

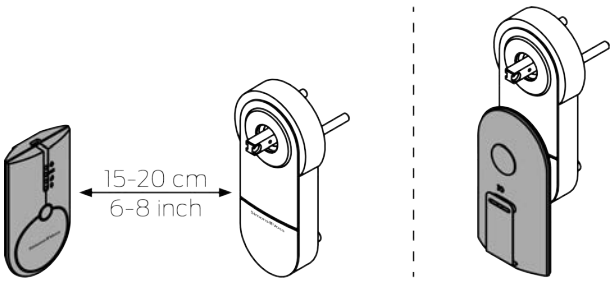

7.4.6 Montaggio della maniglia

- ✓ Porta già forata.
- ✓ Cacciavite PH2 a disposizione.
- ✓ Cacciavite TX15 a disposizione.
- ✓ Calibro a disposizione.
- ✓ Tenaglia a disposizione.

1. Misurare lo spessore della porta.

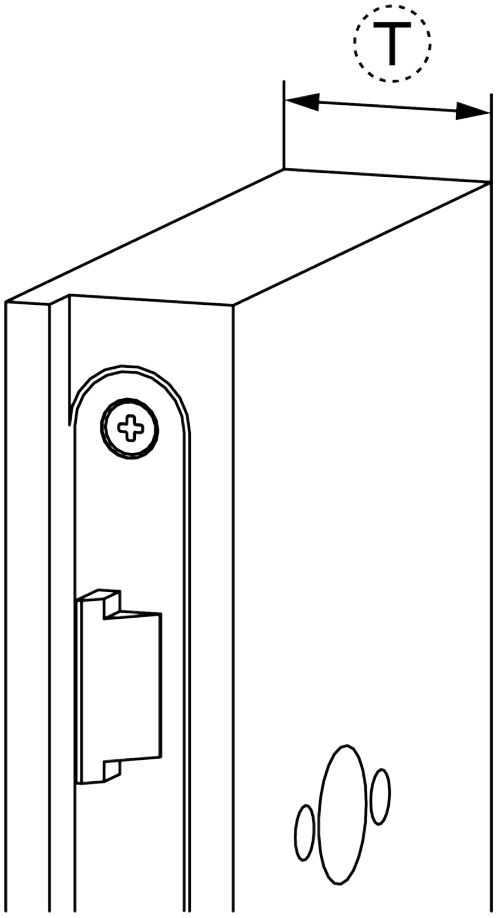

Area	Spessore porta (mm)	Viti (M4)
S	38 - 50	33
S	49 - 60	43
M	59 - 70	53
M	69 - 80	63
L	79 - 90	73
L	89 - 100	83

2. Determinare le viti L1 necessarie.

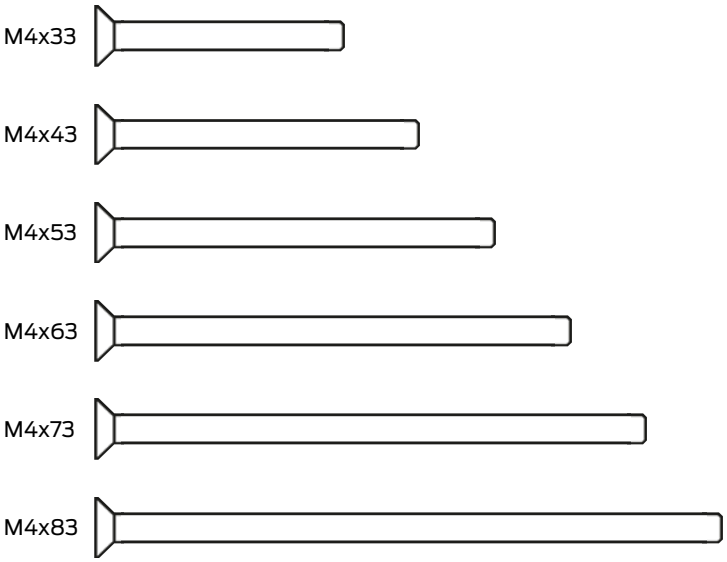

NOTA

Classe di resistenza ≥ 8.8

La classe di resistenza delle viti L1 di SmartHandle AX nella variante PAS24 dev'essere almeno 8.8.

3. Determinare i punti di separazione sulle viti a colletto L2.

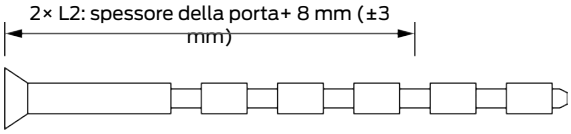

4. Accorciare le viti a colletto L2.

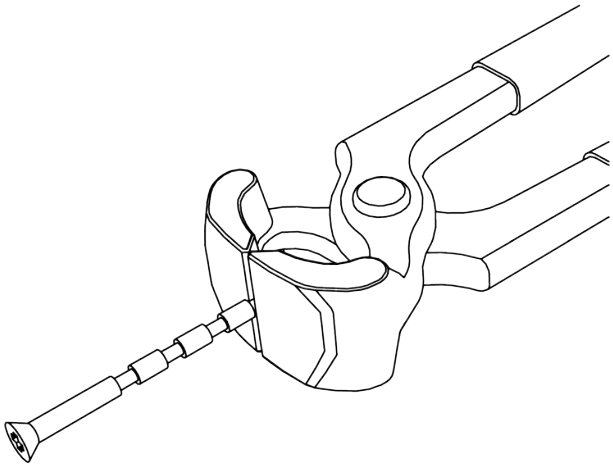

5. Per il quadro maniglia di 7 mm: posizionare il manicotto adattatore nell'alloggiamento del quadro maniglia della maniglia interna in modo tale che sia visibile l'incavo per la vite senza testa.

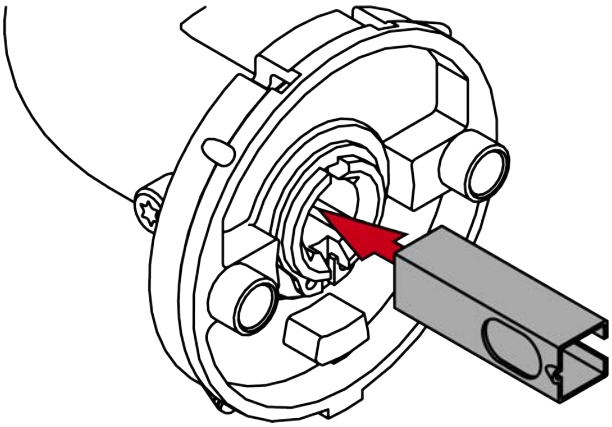

6. Determinare il senso di rotazione della maniglia interna visto dall'interno: in senso orario (Clockwise = CW) o antiorario (Counter-clockwise = CCW).

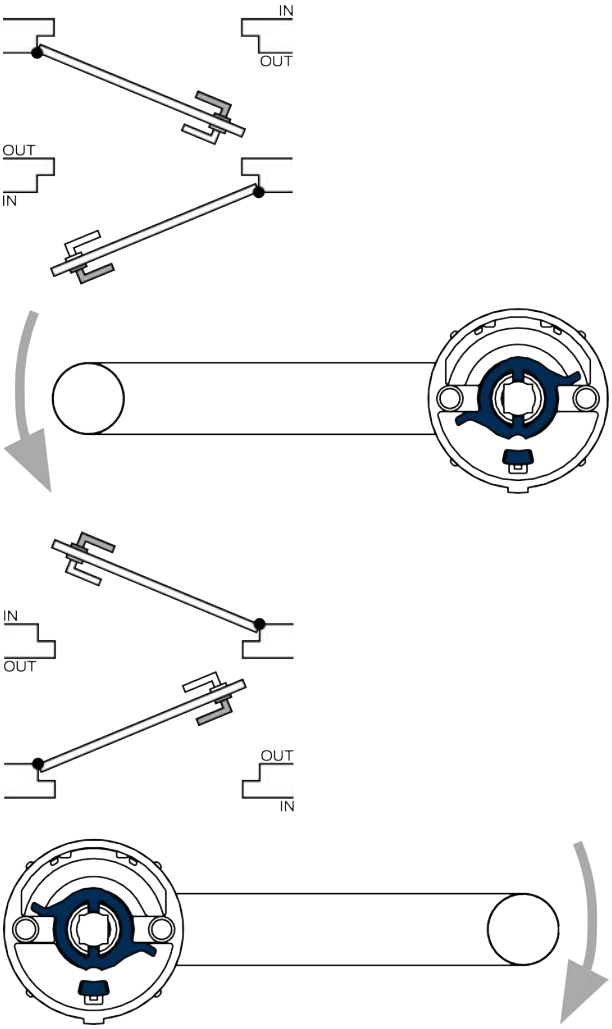

7. Inserire correttamente la piastrina nella maniglia interna.

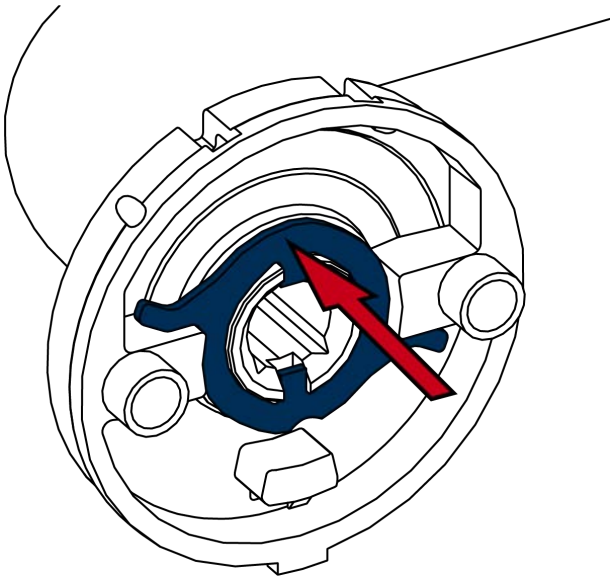

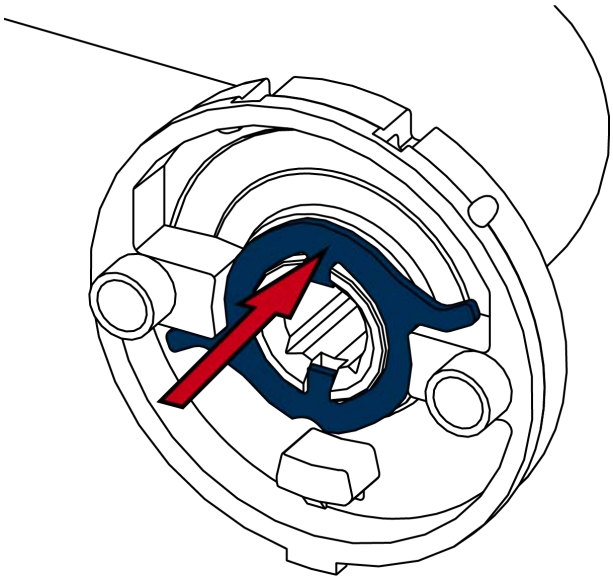

8. Spingere la piastra elastica su un lato contro la piastrina, in modo che la molla venga compressa.

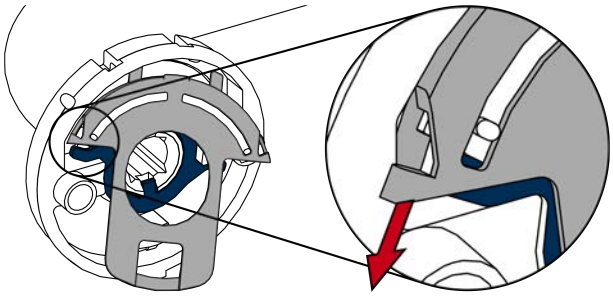

9. Allo stesso tempo agganciare le sporgenze della piastra elastica nell'alloggiamento della maniglia interna.

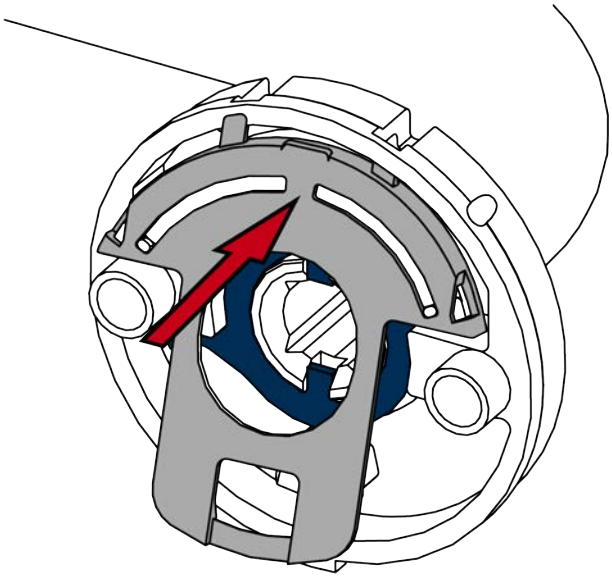

10. Premere verso il basso la staffa della piastra elastica.

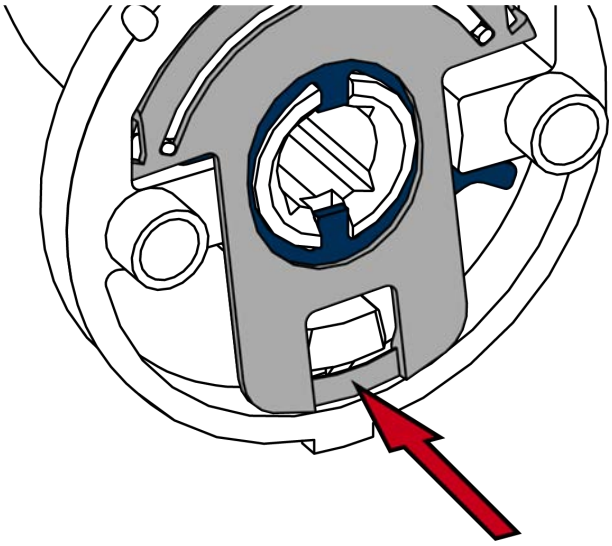

↳ La maniglia interna è stata completata.

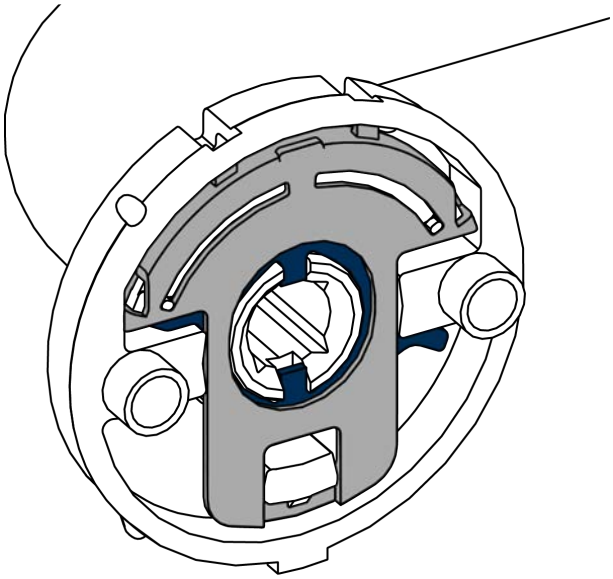

11. Per il quadro maniglia di 7 mm: applicare il manicotto adattatore sul lato del quadro maniglia con pin.

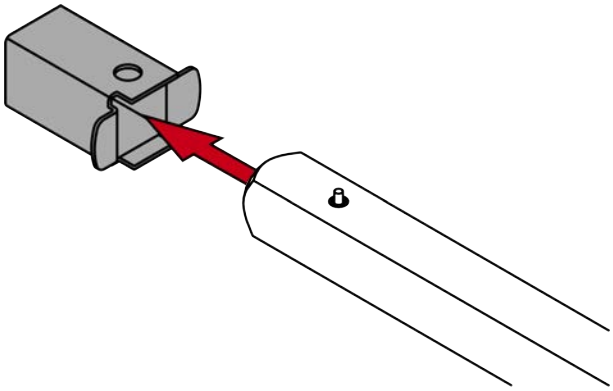

12. Applicare il quadro maniglia con il lato pin nella maniglia.
    ↳ Il pin si chiude a scatto nell'alloggiamento.

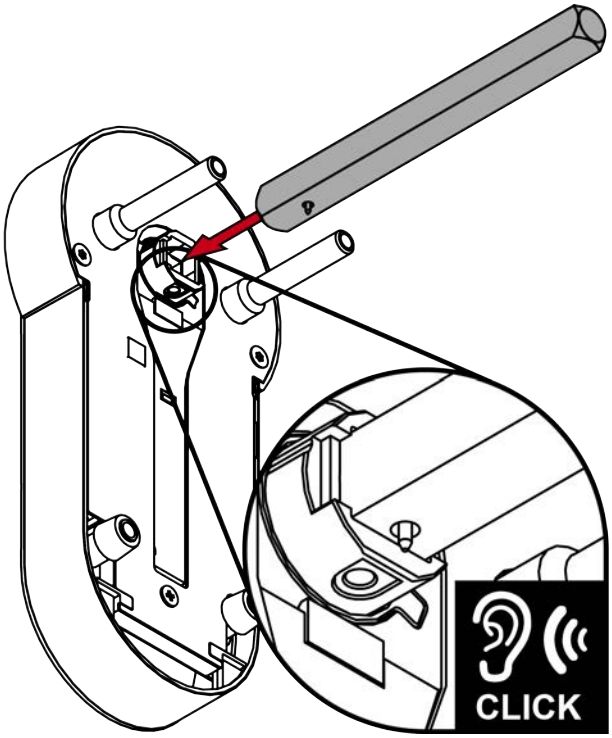
CLICK

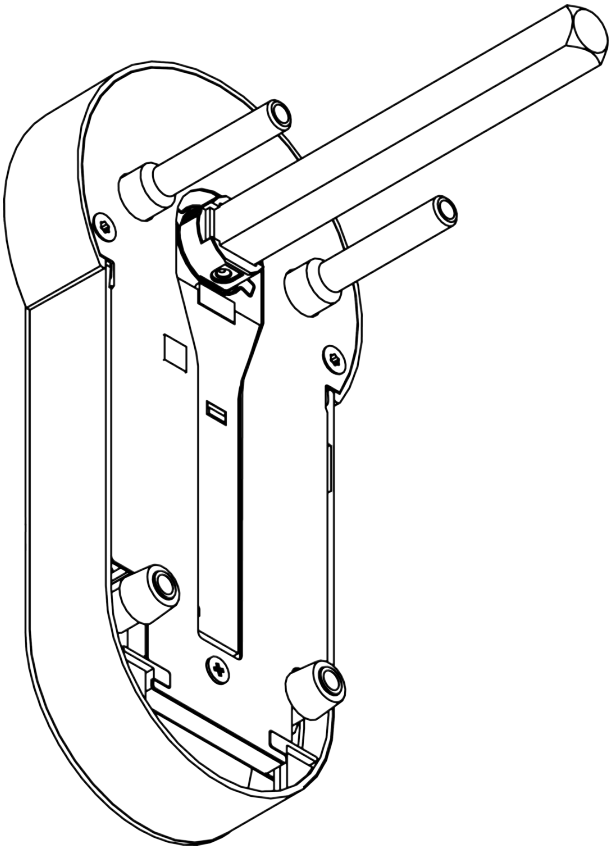

13. Per il quadro maniglia di 8,5 mm e di 10 mm: spingere il manicotto adattatore al centro del quadro maniglia. Con un martello e un punzone realizzare un incavo nel manicotto adattatore per impedire che si muova.

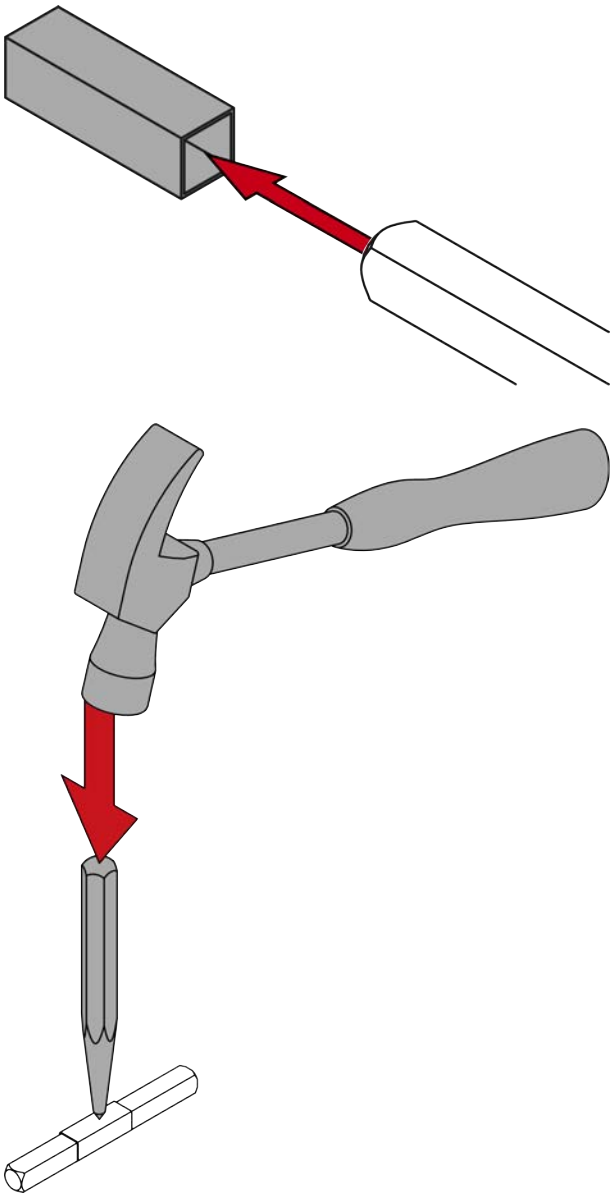

14. Inserire la maniglia con il quadro maniglia nella porta.

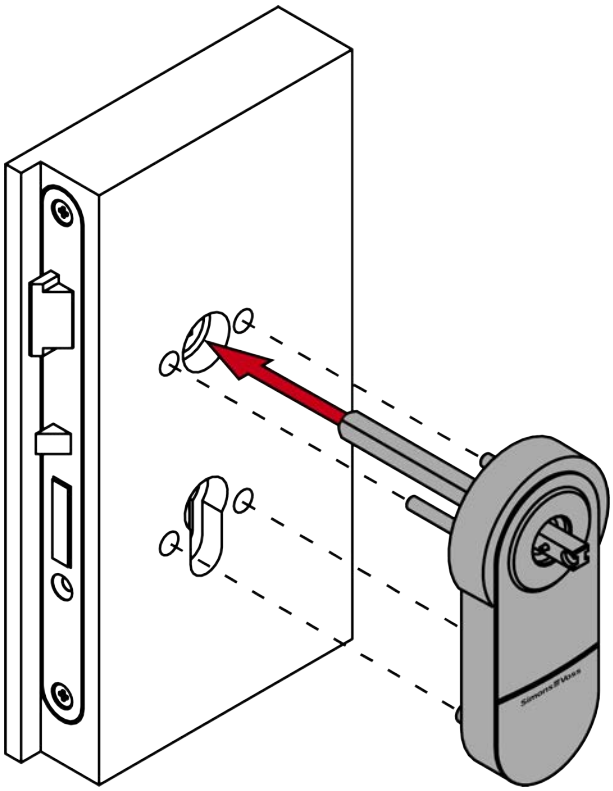

15. Avvitare saldamente con le viti L2 il portarosetta all'apertura del cilindro di chiusura (PH2, coppia: 1,1 Nm).

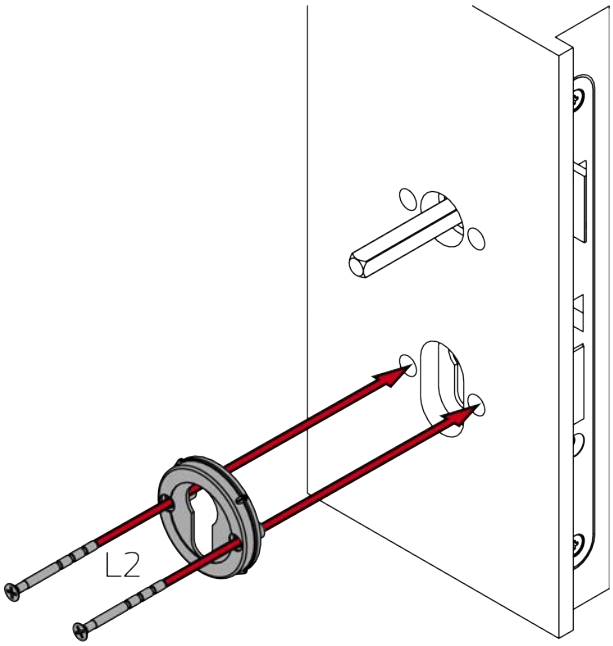

16. Avvitare saldamente con le viti L1 la maniglia interna (PH2, coppia: 1,1 Nm).

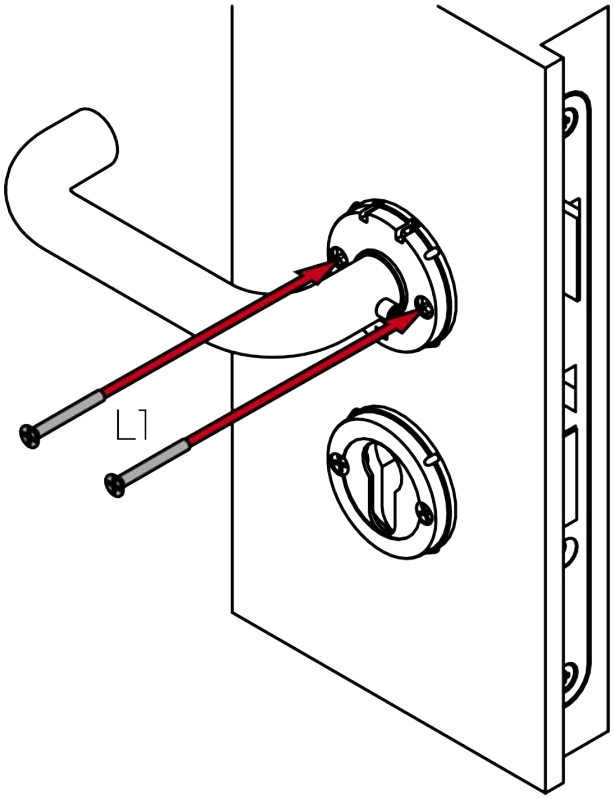

17. Per FH: inserire il cilindro cieco.

NOTA

Posizionare il cilindro cieco nel foro utilizzando il cacciavite

Soprattutto per le porte di grande spessore, è difficile posizionare correttamente il cilindro cieco.

1. Inserire un cacciavite nel foro del cilindro cieco.
2. Posizionare il cilindro cieco con l'ausilio del cacciavite.

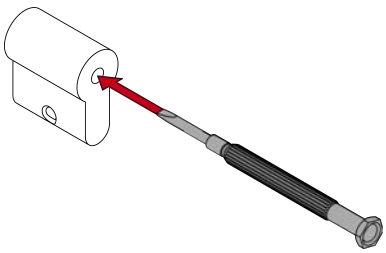

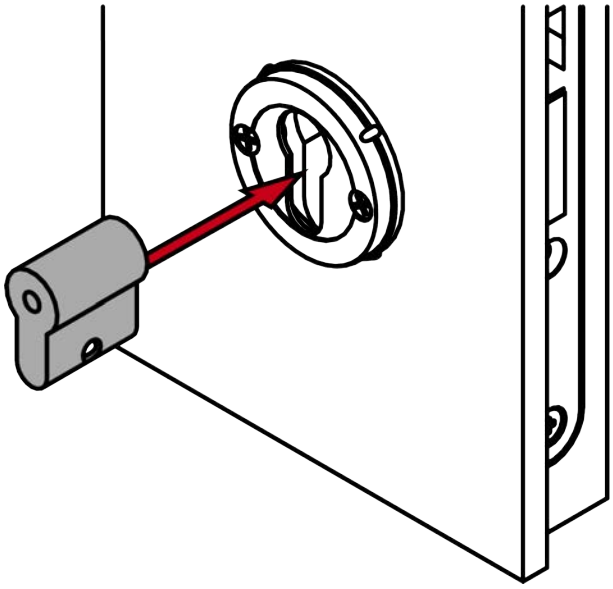

18. Per FH: avvitare saldamente il cilindro cieco (PH2, coppia: 1,1 Nm).

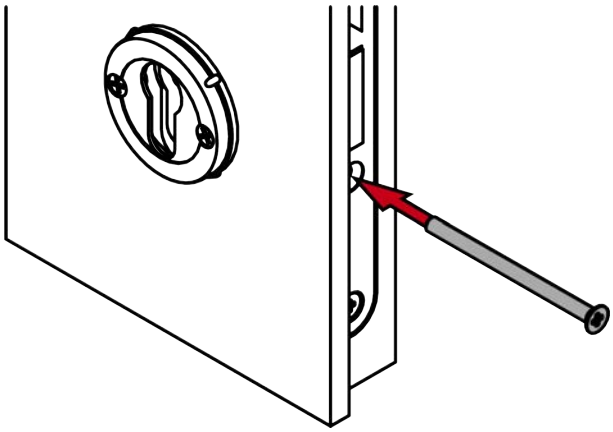

19. Avvitare saldamente la vite senza testa della maniglia interna (TX15, coppia: 5,0 Nm).

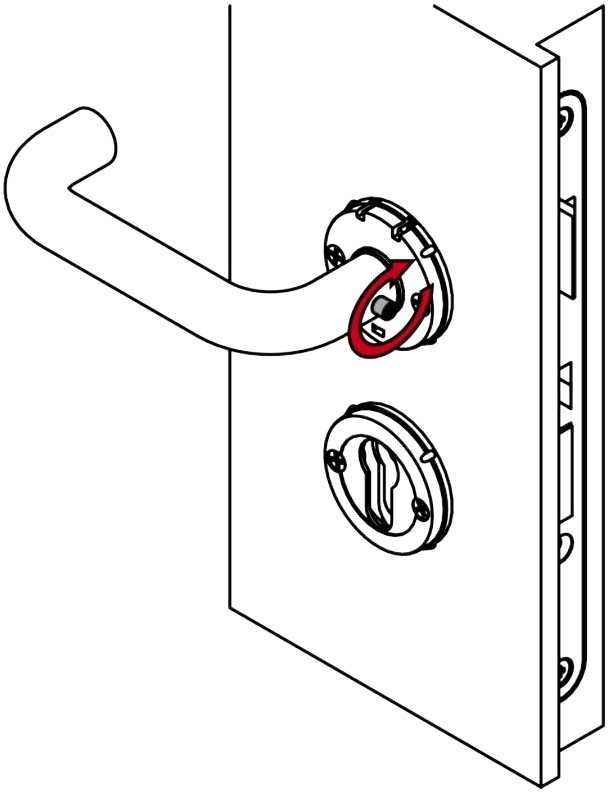

20. Applicare le due coperture con la tacca verso il basso sul portarosetta e sulla maniglia interna.

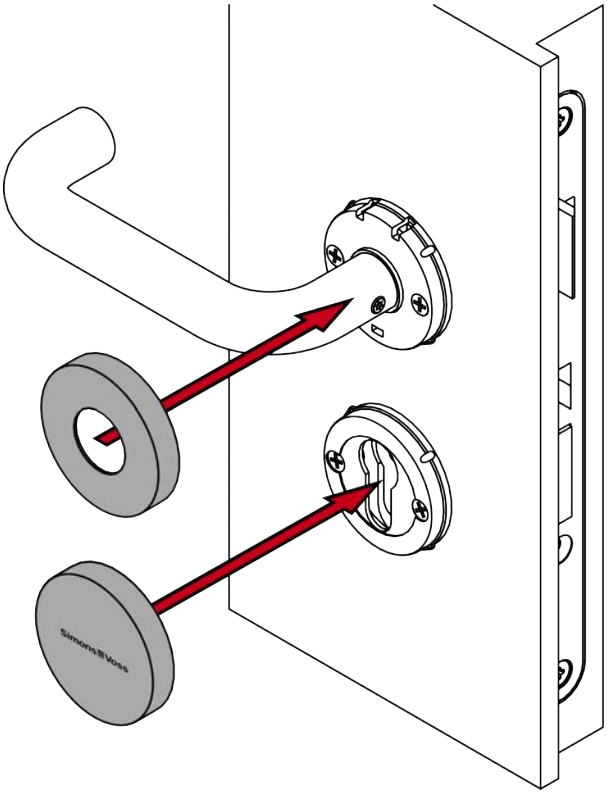

21. Applicare la maniglia esterna sulla maniglia.

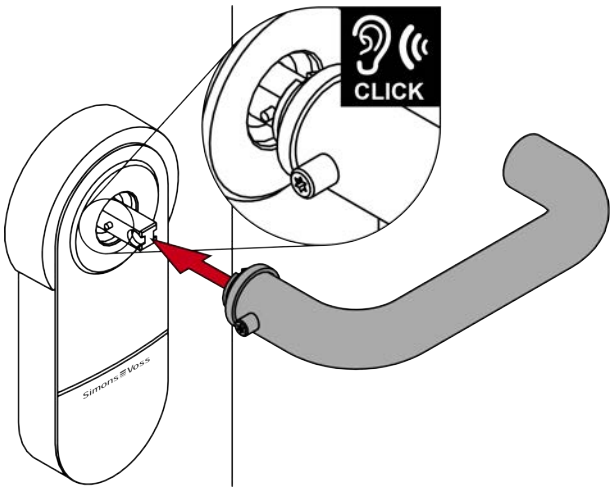

22. Avvitare saldamente la vite senza testa della maniglia esterna (TX15, coppia: 5,0 Nm).

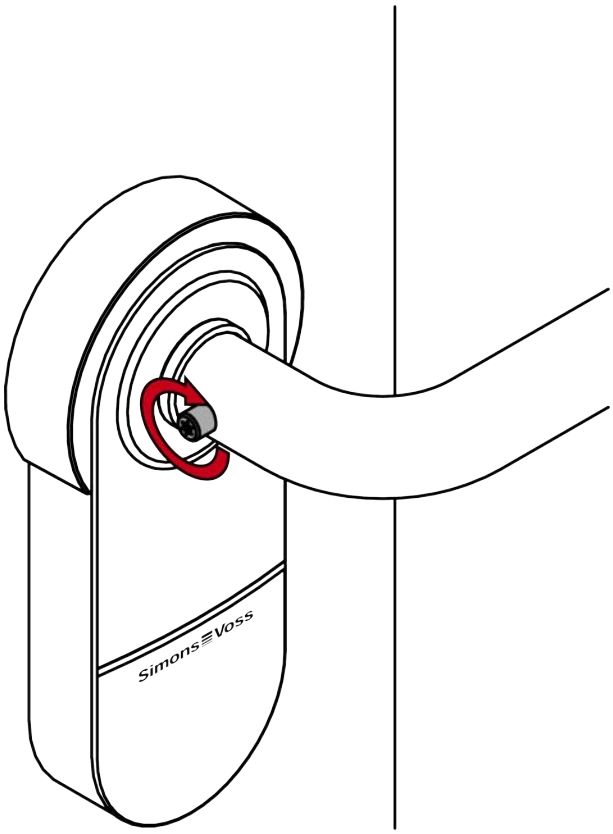

↳ La maniglia è completamente montata.

7.5 Variante A3 (telaio tubolare)

7.5.1 Avvertenze di sicurezza specifiche del prodotto

AVVISO

Danni da perforazione

Esercitate a vostro rischio e pericolo. SimonsVoss Technologies GmbH non è responsabile dei danni causati dalla perforazione.

- Osservare anche le norme di sicurezza del trapano.

Danni causati da utensili non idonei

Se si tenta di aprire la custodia con strumenti inadeguati, la custodia può essere danneggiata.

- Utilizzare solo l'utensile di apertura SimonsVoss in dotazione.

La maniglia non ha più una guida precisa

In caso di serrature ad incasso dotate di perno di riscontro, il montaggio della SmartHandle può risultare leggermente difficoltoso.

- Non modificare meccanicamente il perno di riscontro, poiché altrimenti la maniglia non avrà più una guida precisa.

Montaggio difficoltoso a causa di fori imprecisi

La maniglia non si può montare, quando i fori di fissaggio e il quadro maniglia non combaciano.

- Assicurarsi che i fori di fissaggio e il quadro maniglia si trovino su una linea verticale.

NOTA

Montaggio scorretto

SimonsVoss Technologies GmbH declina ogni responsabilità per danni a porte o componenti dovuti ad un montaggio scorretto.

Effetto sulla serratura da infilare

SmartHandle AX agisce esclusivamente sullo scrocco della serratura da infilare.

Blocco secondo la legge sulle assicurazioni

Le compagnie di assicurazione pongono maggiori richieste di chiusura.

1. Se si desidera chiudere la porta secondo la legge sull'assicurazione, oltre alla SmartHandle AX si può utilizzare una serratura antipanico autobloccante o un cilindro di chiusura.
2. Prestare attenzione alle omologazioni secondo EN 179.

SmartHandle AX con serratura antipanico autobloccante

SmartHandle AX offre tutte le funzionalità solo con una serratura antipanico autobloccante.

1. Combinare l'SmartHandle AX con una serratura antipanico autobloccante.
2. Prestare attenzione alle dichiarazioni di conformità dei produttori di serrature secondo EN 179.

Condizioni per la sicurezza dell'autorizzazione

Il funzionamento con la tastiera Mifare Classic e/o PinCode esclude la classe di sicurezza di autorizzazione D secondo la norma DIN EN 16867:2020.

Chiusura dell'apertura delle rosette

Per le manipolazioni è possibile utilizzare l'apertura delle rosette ev. presente.

1. Chiudere le aperture delle rosette ev. presenti, ad esempio con un cilindro cieco.
2. Per le varianti FH: installare obbligatoriamente un cilindro cieco o di chiusura in ottone.

7.5.2 Oggetto di fornitura

- SmartHandle AX (variante telaio tubolare)
- Attrezzo speciale
- Libretto di istruzioni

Per la variante FH:

- Cilindro cieco

7.5.3 Struttura

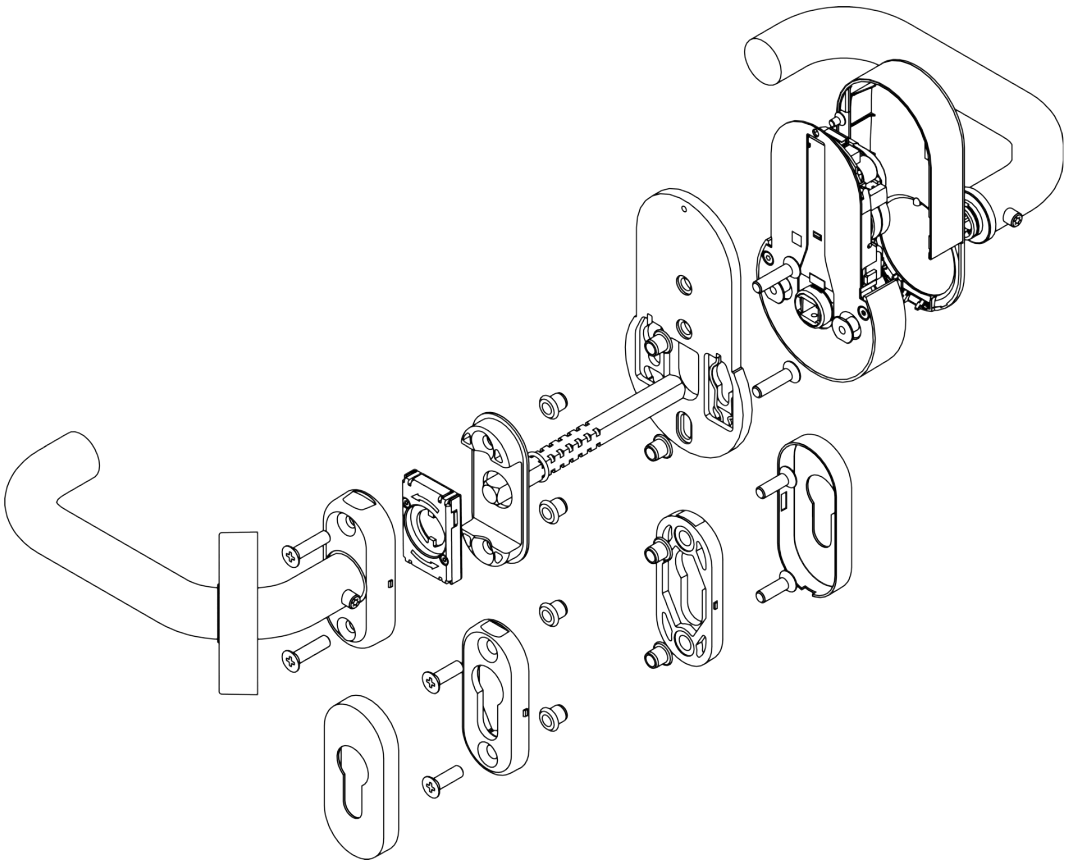

7.5.4 Preparazione della porta (maschera di foratura)

- ✓ Cacciavite PH2 a disposizione.
- ✓ È disponibile una maschera di foratura (vedere *Maschera di foratura per la variante A3 (telaio tubolare) [▸ 308]*).
- ✓ Perno o punta per tracciare a disposizione.
- ✓ Trapano a disposizione.
- ✓ Punta adatta a disposizione (Ø 7,2 mm).
- ✓ Svasatore conico a disposizione.

1. Inserire il quadro maniglia nella serratura a incasso.

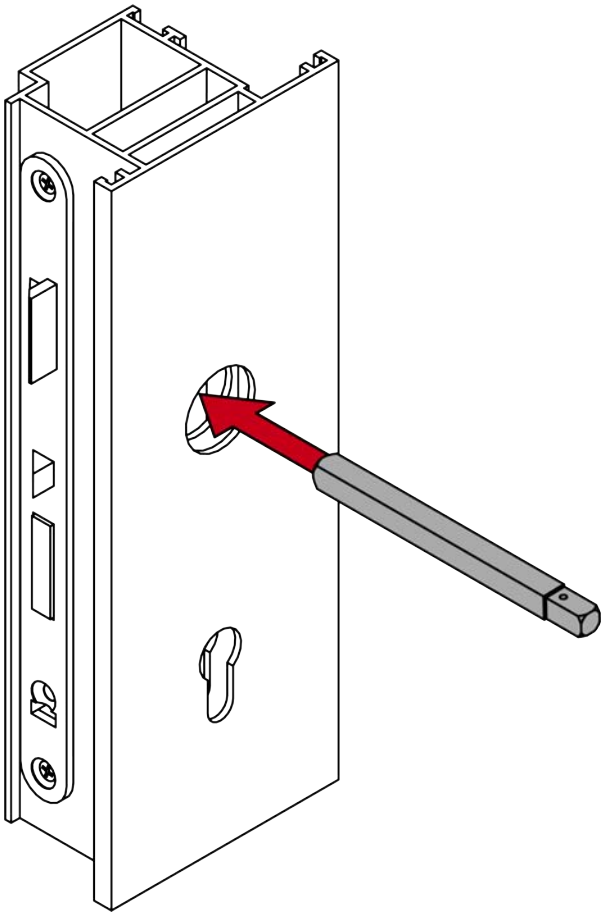

2. Applicare la maschera di foratura sul quadro maniglia.

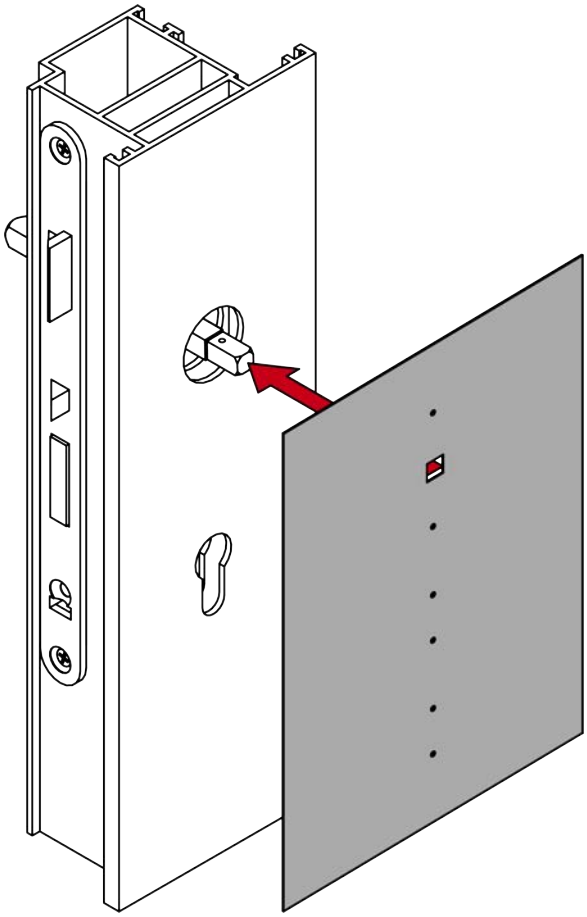

3. Allineare la maschera di foratura in verticale con l'ausilio della scala graduata.

4. Segnare i punti da forare sulla porta.

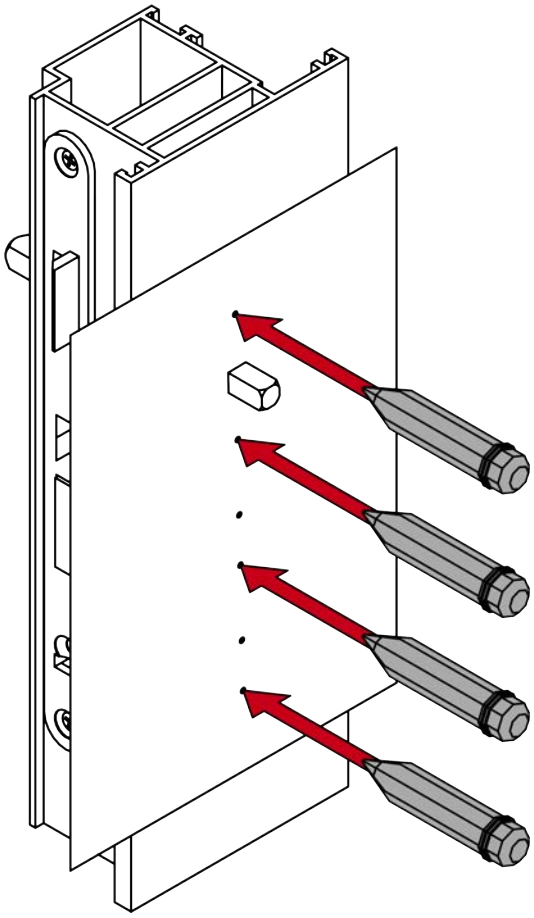

5. Rimuovere la maschera di foratura.

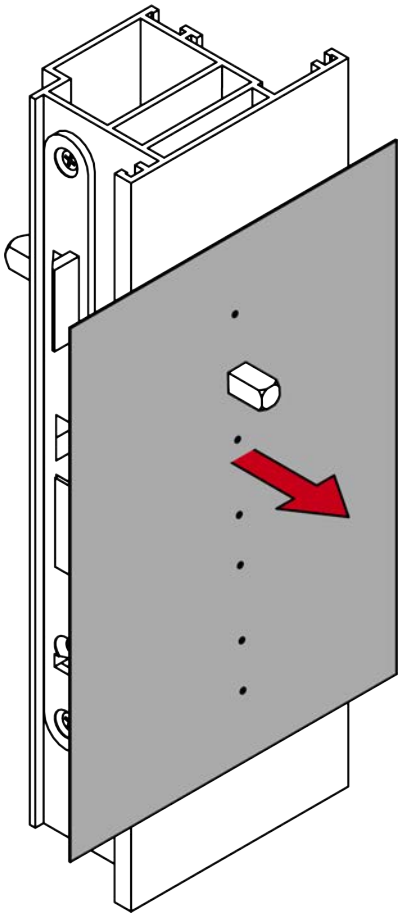

6. Rimuovere il quadro maniglia.

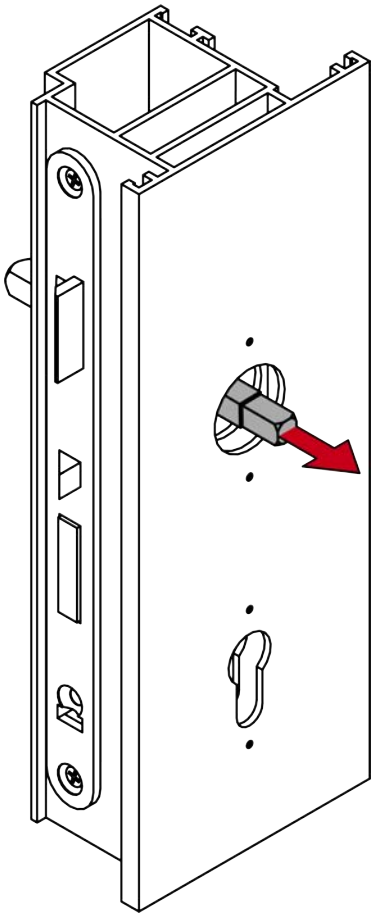

7. Rimuovere la serratura a incasso (PH2).

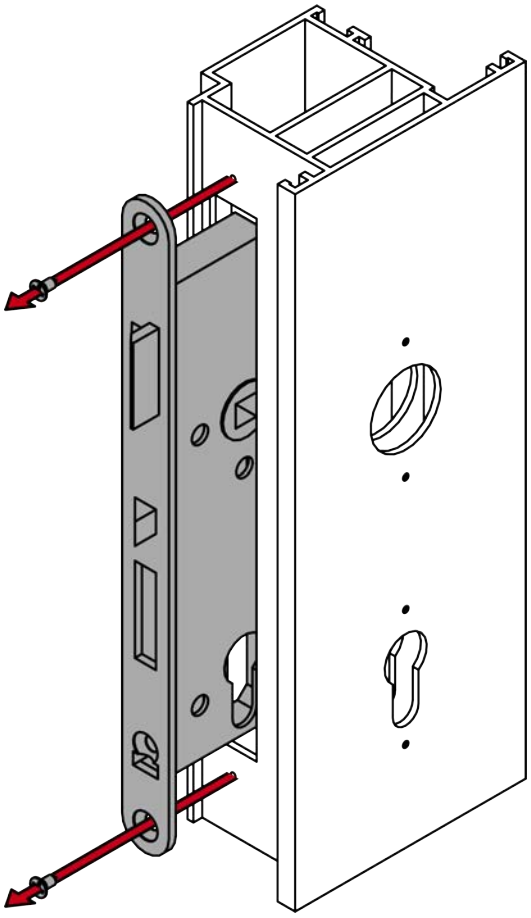

8. Praticare i fori necessari.

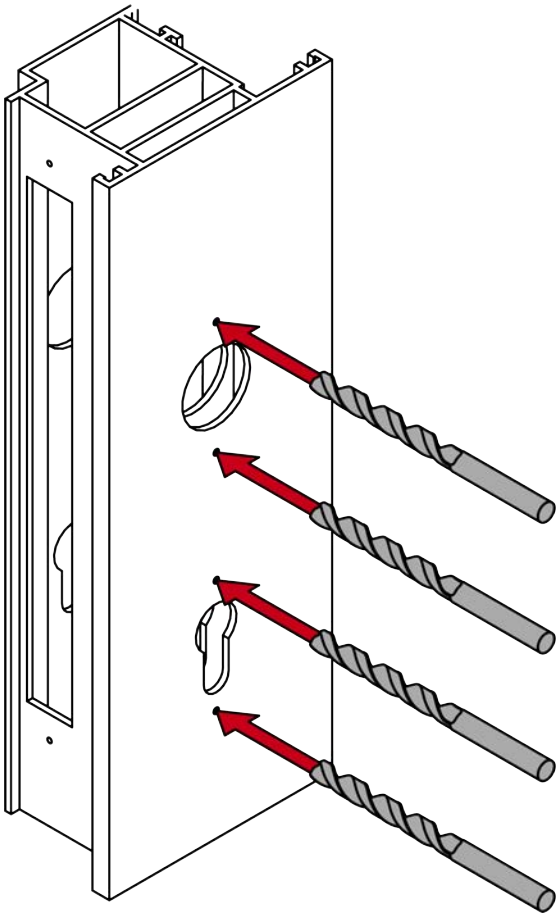

9. Allargare i fori con lo svasatore conico, in modo che i dadi a rivetto cieco, successivamente, possano essere inseriti a pressione a filo.

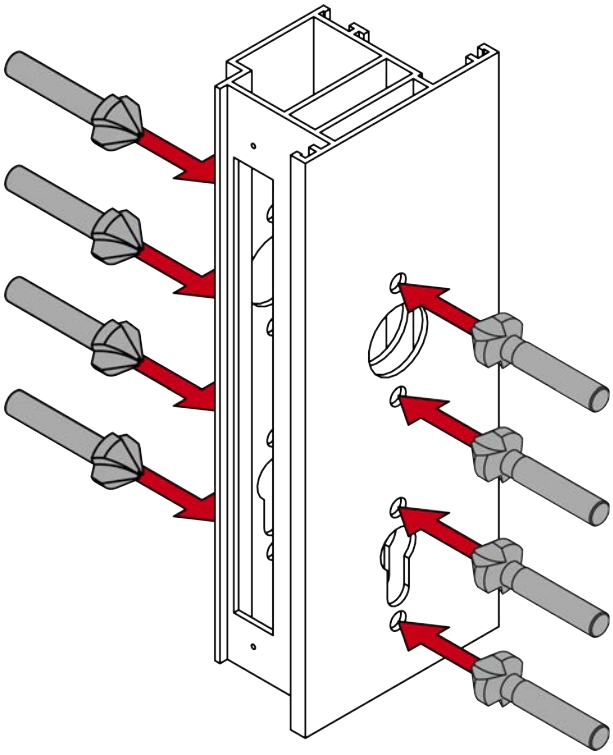

10. Inserire la serratura a incasso (PH2).

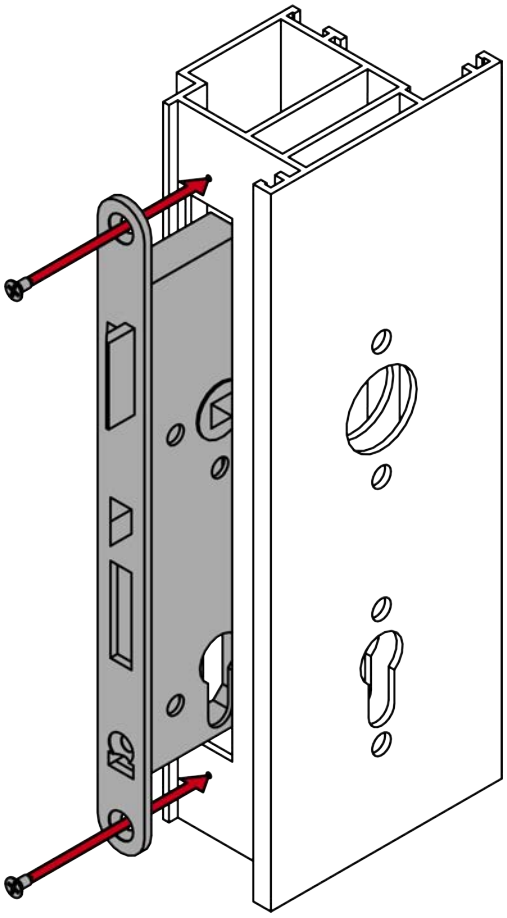

7.5.5 Per lo spessore della porta X: preparazione del quadro maniglia

- ✓ Sega a disposizione.
- ✓ Calibro a disposizione.
- ✓ Cacciavite PH2 a disposizione.

1. Per X: misurare lo spessore della porta.
2. Per X: contrassegnare il punto da segare sul quadro maniglia.

NOTA

Quadro maniglia di 9 mm con estremità di 8 mm

Il quadro maniglia di 9 mm ha un'estremità di 8 mm L'estremità è inserita nella maniglia elettronica.

- Accorciare il quadro maniglia di 9 mm, in modo che l'estremità di 8 mm non si trovi nella parte di scarto.

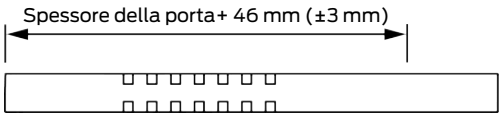

3. Per X: accorciare il quadro maniglia con una sega adatta.

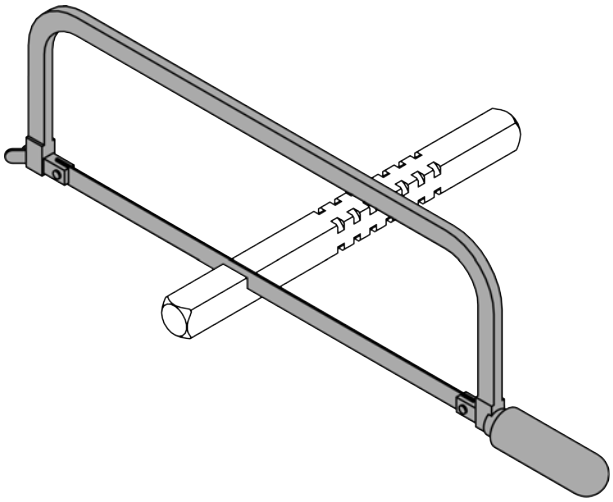

7.5.6 Programmare la maniglia

Programmare la maniglia prima del montaggio. È possibile utilizzare diversi dispositivi di programmazione a seconda della famiglia di prodotti.

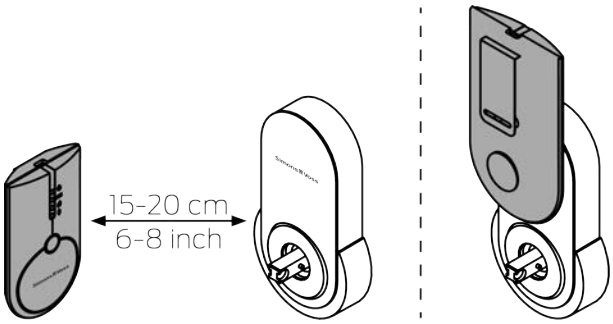

7.5.7 Montaggio della maniglia

- ✓ Porta già forata.
- ✓ Cacciavite PH2 a disposizione.
- ✓ Cacciavite TX15 a disposizione.

1. Inserire i dadi a rivetto cieco in dotazione nel telaio della porta.

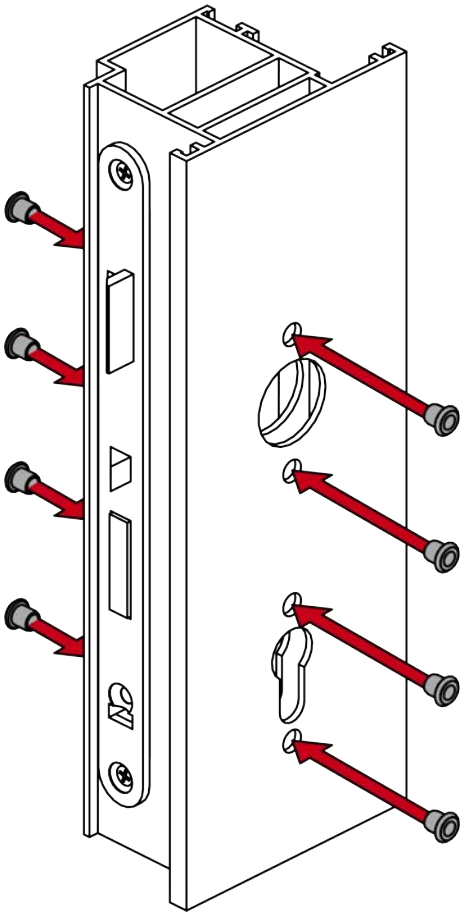

2. Avvitare saldamente la piastra di montaggio sul lato esterno, in modo che i morsetti a molla siano rivolti verso la porta (PH2, coppia: 1,1 Nm).

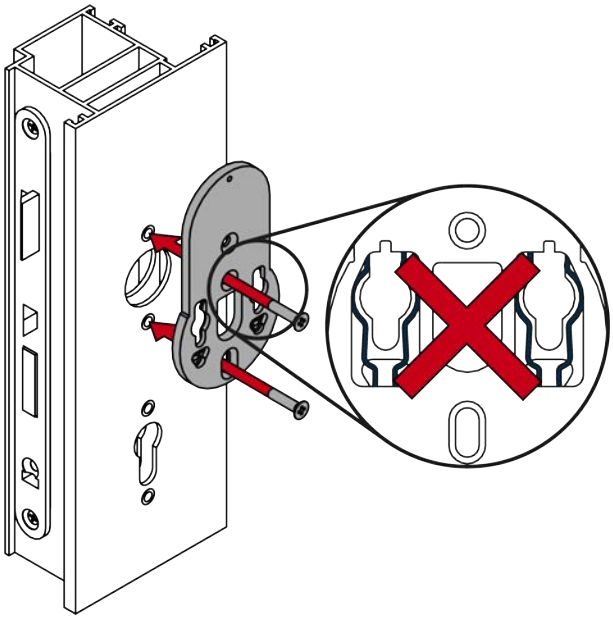

3. Avvitare saldamente il portarosetta sul lato esterno (PH2, coppia: 1,1 Nm).

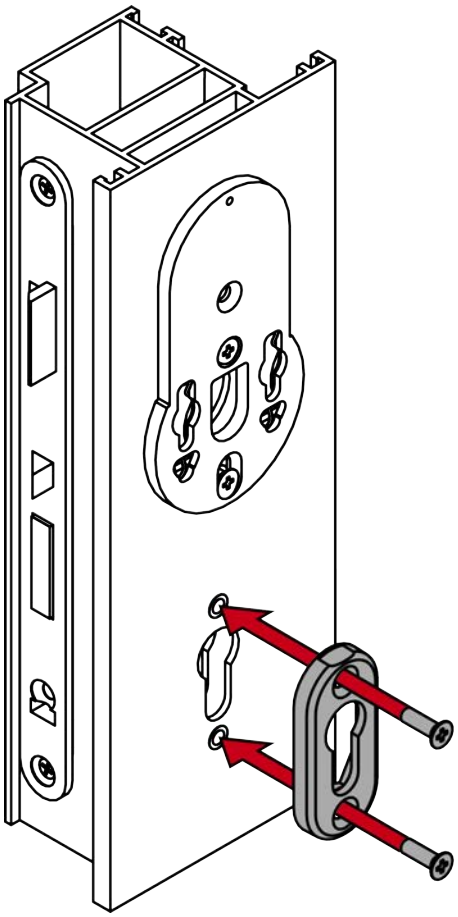

4. Avvitare saldamente il portarosetta sul lato interno (PH2, coppia: 1,1 Nm).
5. Inserire la maniglia nell'alloggiamento della piastra di montaggio.

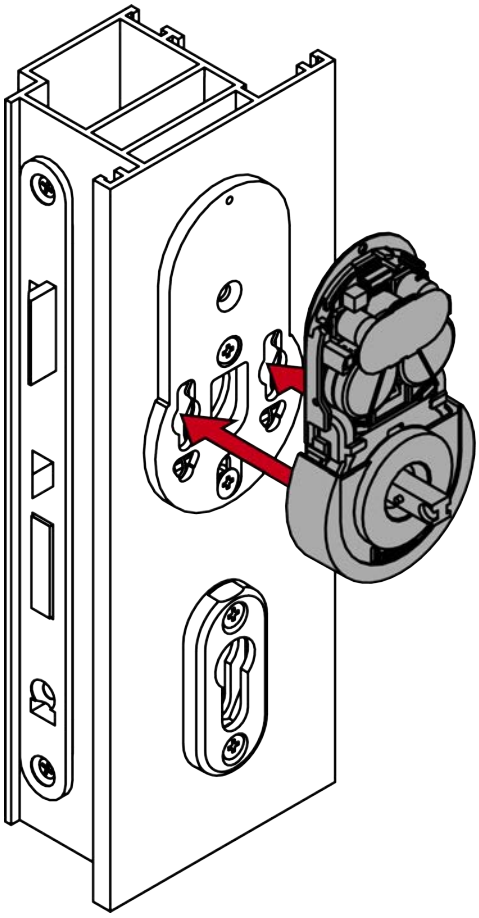

6. Spingere la maniglia verso il basso nella piastra di montaggio, fino all'arresto.

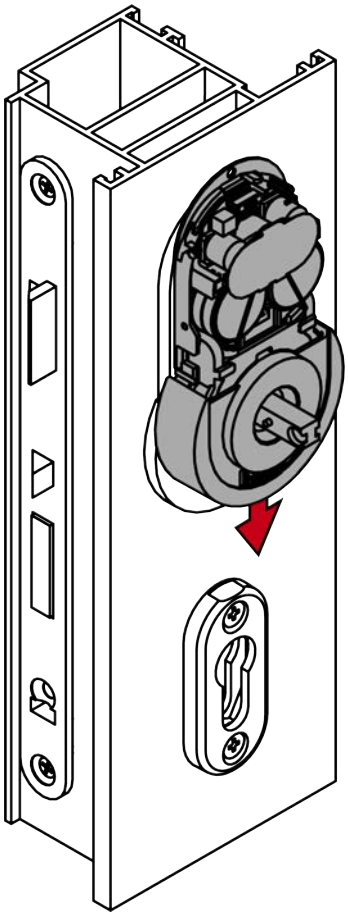

7. Avvitare saldamente la maniglia nella piastra di montaggio (PH1, coppia: 0,8 Nm).

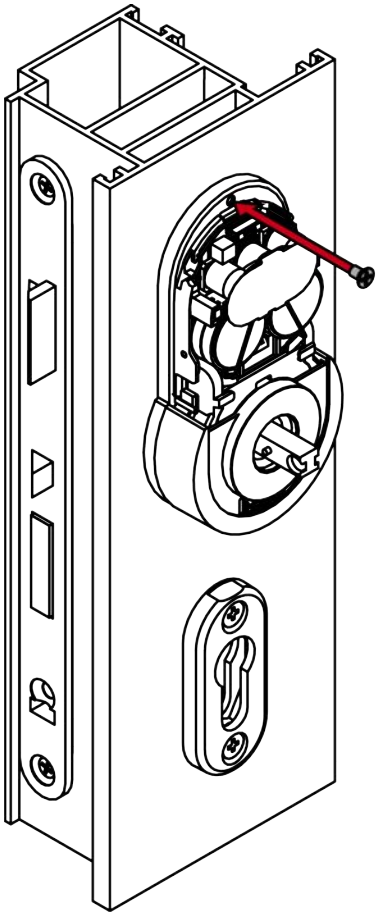

8. Applicare una copertura con la tacca rivolta verso il basso sul portarosetta.

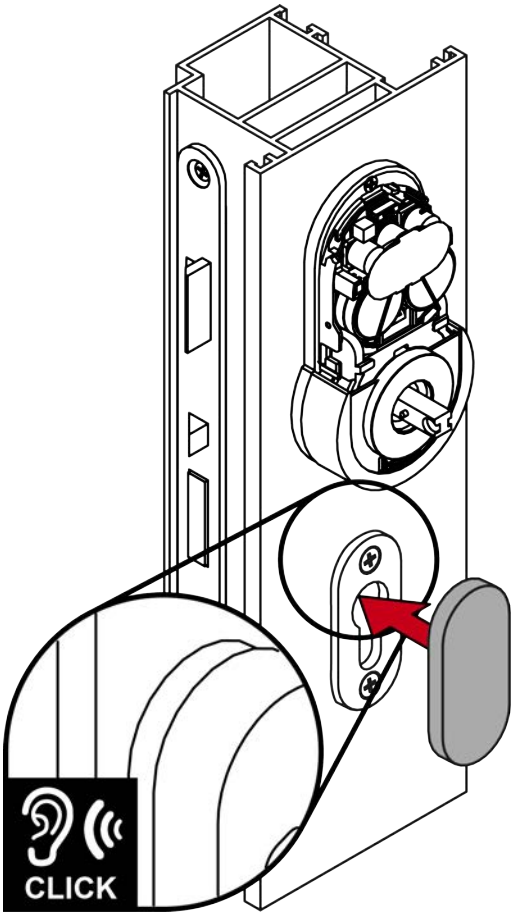

9. Applicare la cover sulla maniglia.

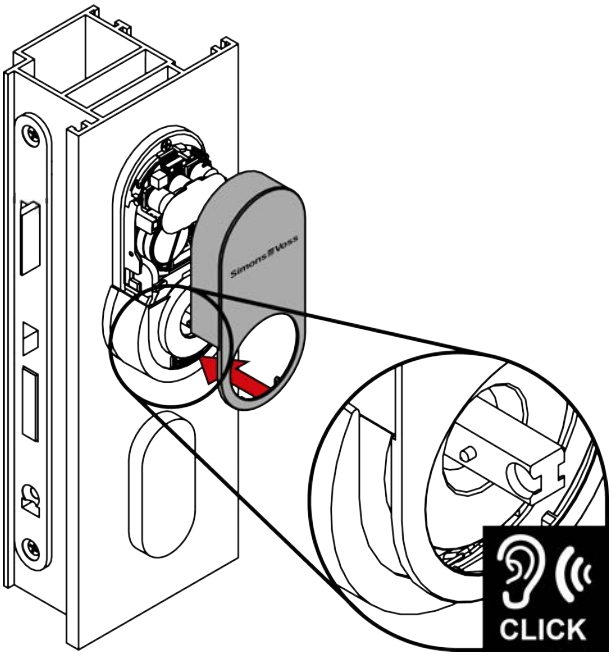

10. Applicare la maniglia esterna sulla maniglia.

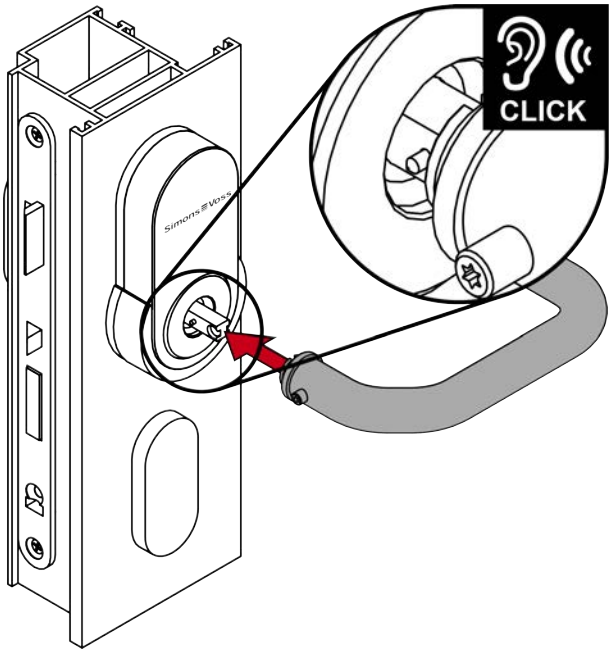

11. Stabilire il senso di rotazione desiderato della maniglia interna.
12. Inserire l'elemento a molla correttamente.
13. Inserire la piastrina nell'unità della maniglia interna.

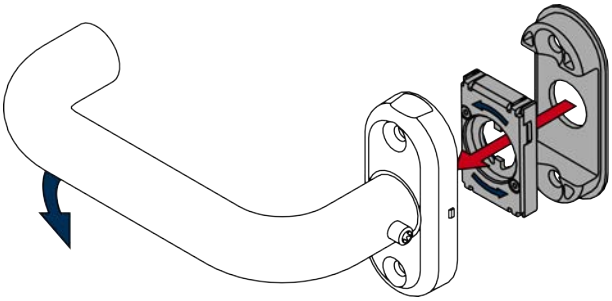

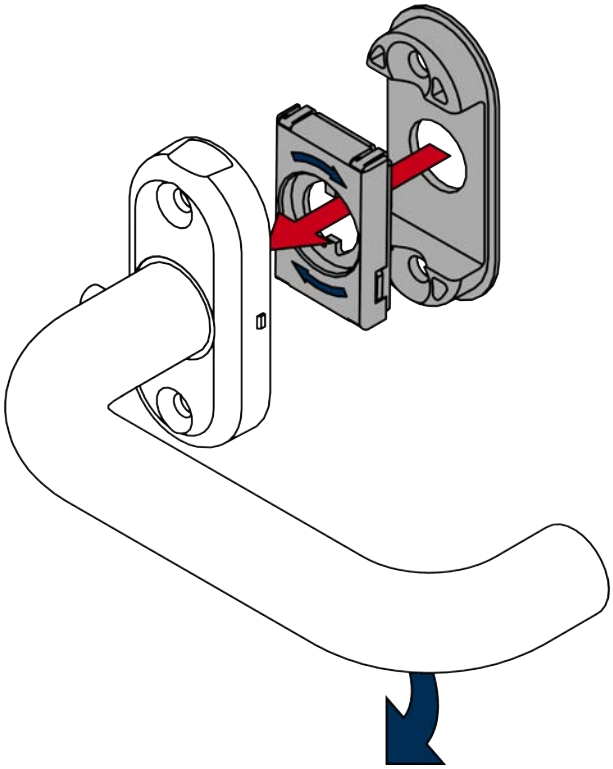

14. Per il quadro maniglia di 8,5 mm e di 10 mm: spingere il manicotto adattatore al centro del quadro maniglia. Con un martello e un punzone realizzare un incavo nel manicotto adattatore per impedire che si muova.

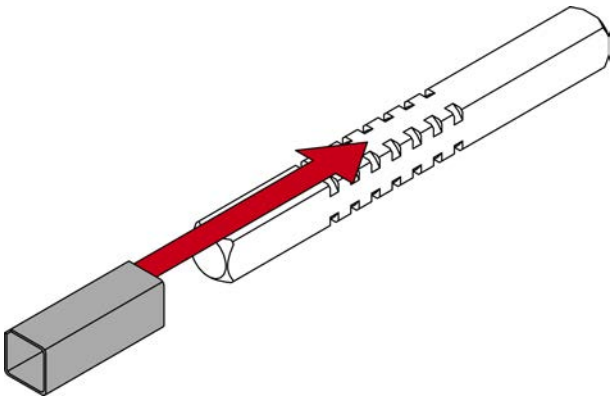

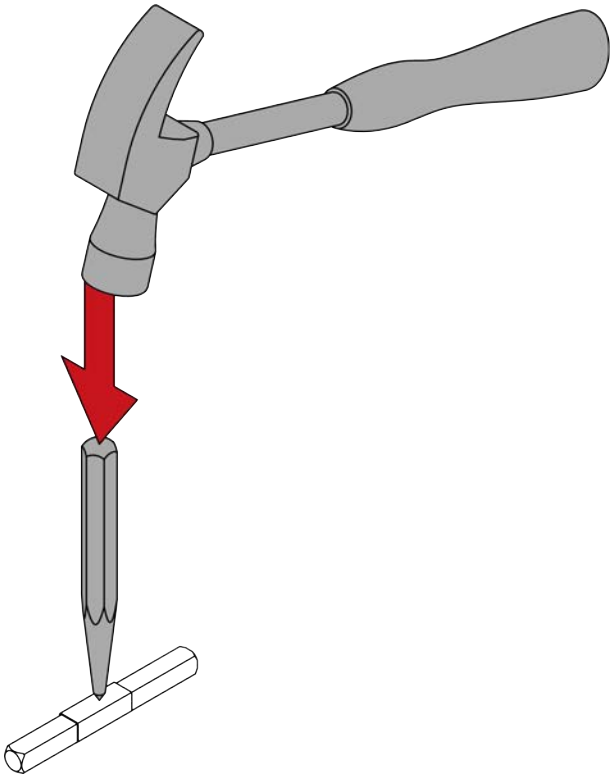

15. Misurare la lunghezza complessiva del quadro maniglia.

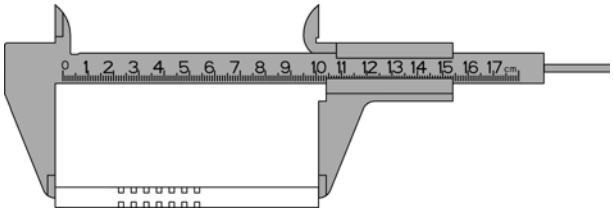

16. Rilevare il lato interno del quadro maniglia (dall'estremità del quadro maniglia al centro della prima scanalatura = 26 mm).
17. Determinare la posizione dell'O-ring con la tabella.

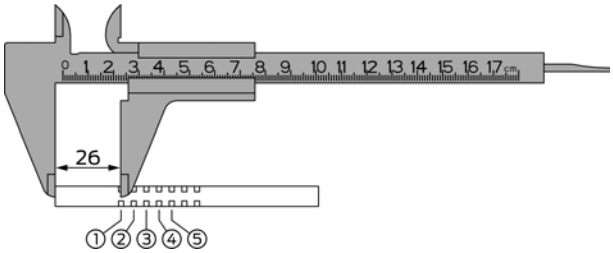

Area	Spessore porta (mm)	Lunghezza quadro maniglia (mm)	Posizione anello
S	40 - 42	94	3
S	40 - 42	104	5
S	43 - 47	94	2
S	43 - 47	104	4
S	48 - 52	94	1
S	48 - 52	104	3
S	53 - 57	104	2
S	58 - 61	104	1
M	60 - 62	114	3
M	60 - 62	124	5
M	63 - 67	114	2
M	63 - 67	124	4
M	68 - 72	114	1
M	68 - 72	124	3
M	73 - 77	124	2
M	78 - 81	124	1
L	80 - 82	134	3
L	80 - 82	144	5
L	83 - 87	134	2
L	83 - 87	144	4
L	88 - 92	134	1
L	88 - 92	144	3
L	93 - 97	144	2
L	98 - 101	144	1
XL	100 - 184	L'O-ring si trova a 30-35 mm dall'estremità segata del quadro maniglia.	

18. Far scorrere l'O-ring sulla scanalatura calcolata.

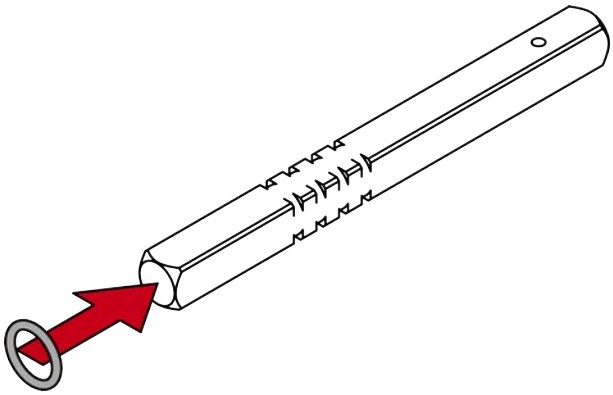

19. Inserire il lato senza l'anello del quadro maniglia nella porta finché non si arresta.

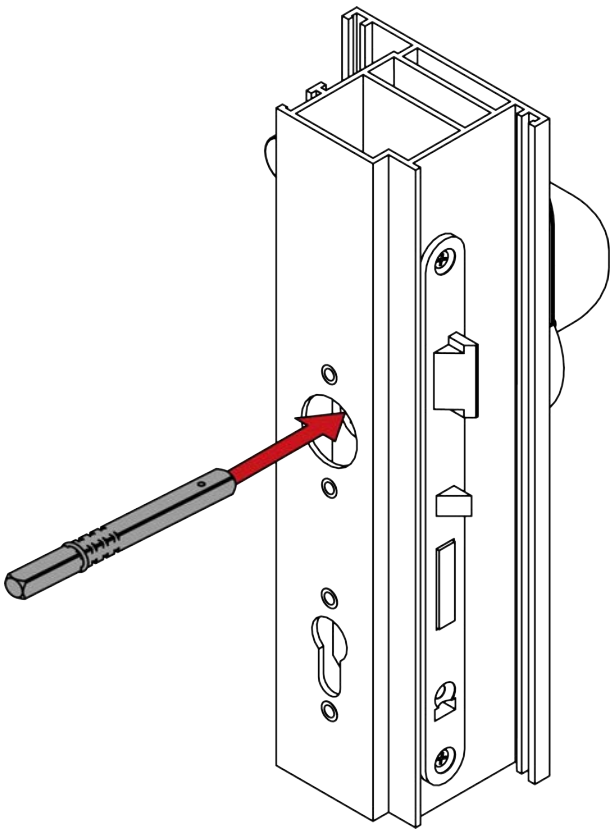

20. Per FH: inserire il cilindro cieco.

NOTA

Posizionare il cilindro cieco nel foro utilizzando il cacciavite

Soprattutto per le porte di grande spessore, è difficile posizionare correttamente il cilindro cieco.

1. Inserire un cacciavite nel foro del cilindro cieco.
2. Posizionare il cilindro cieco con l'ausilio del cacciavite.

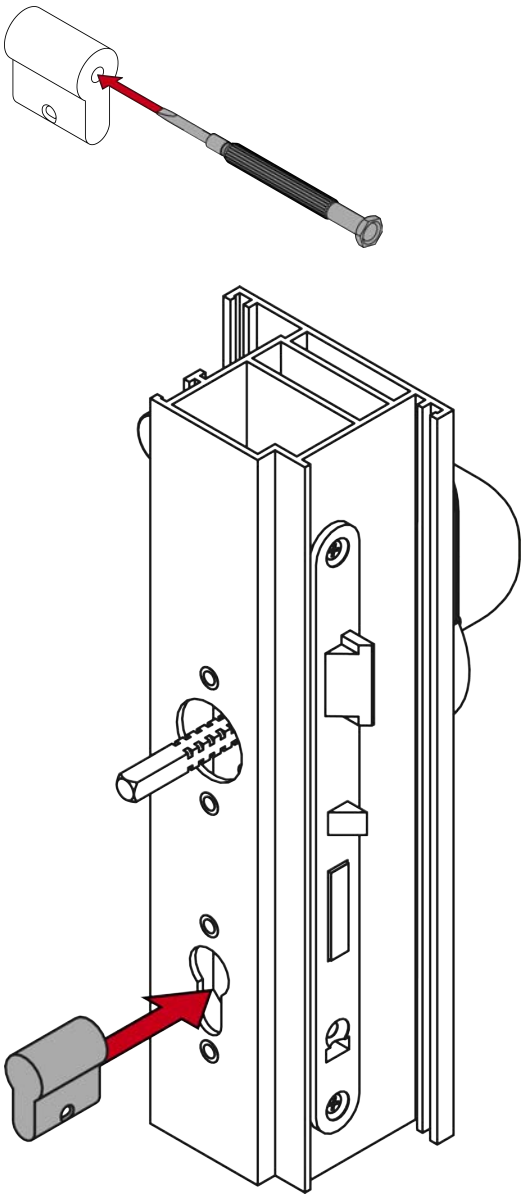

21. Per FH: avvitare saldamente il cilindro cieco (PH2, coppia: 1,1 Nm).

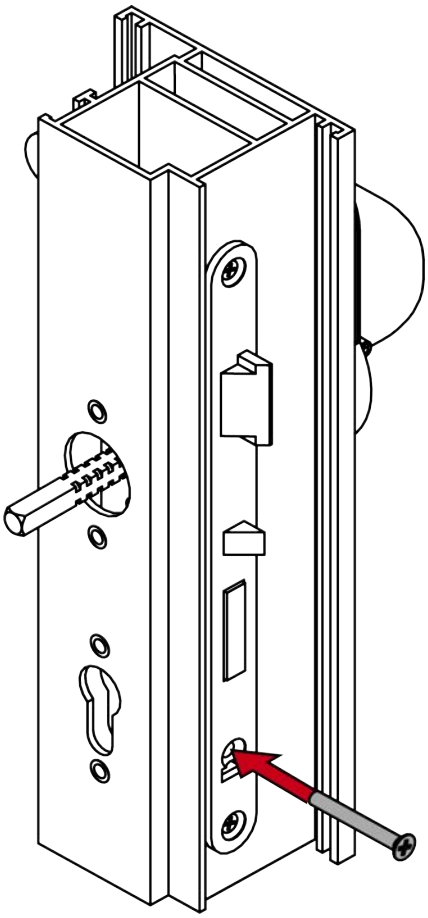

22. Avvitare l'unità della maniglia interna sul quadro maniglia (PH2, coppia: 1,1 Nm).

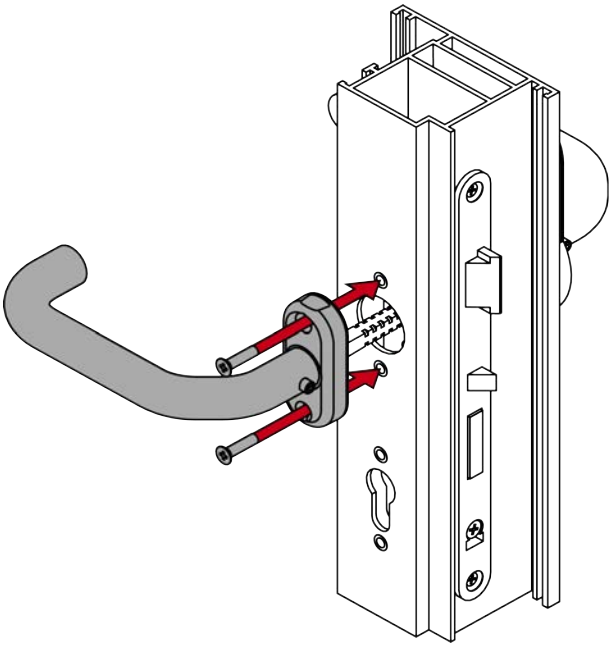

23. Avvitare saldamente il portarosetta sul lato interno (PH2, coppia: 1,1 Nm).

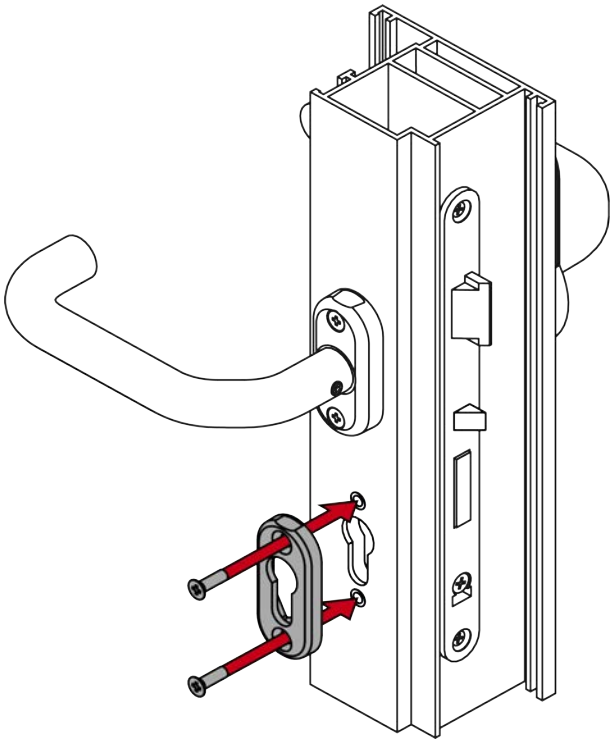

24. Avvitate saldamente la vite senza testa di entrambe le maniglie (TX15, coppia: 5,0 Nm).

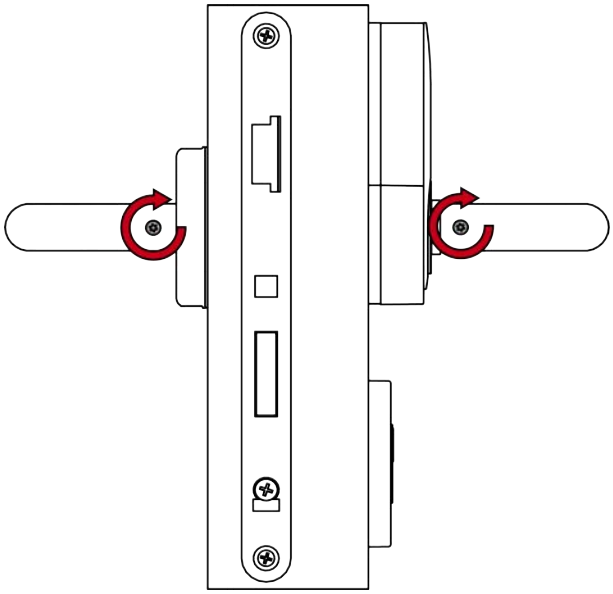

25. Applicare la copertura della maniglia interna con la tacca rivolta verso il basso sulla rosetta della maniglia interna.

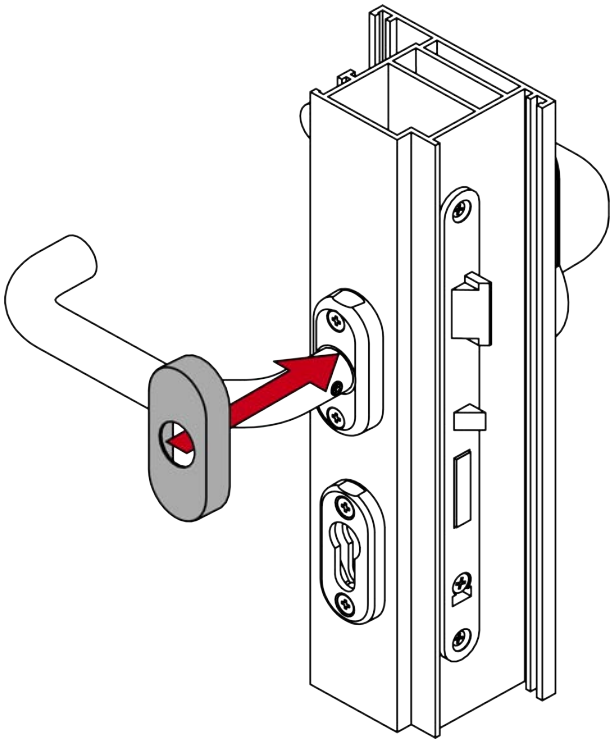

26. Applicare una copertura con la tacca rivolta verso il basso sul portarosetta.

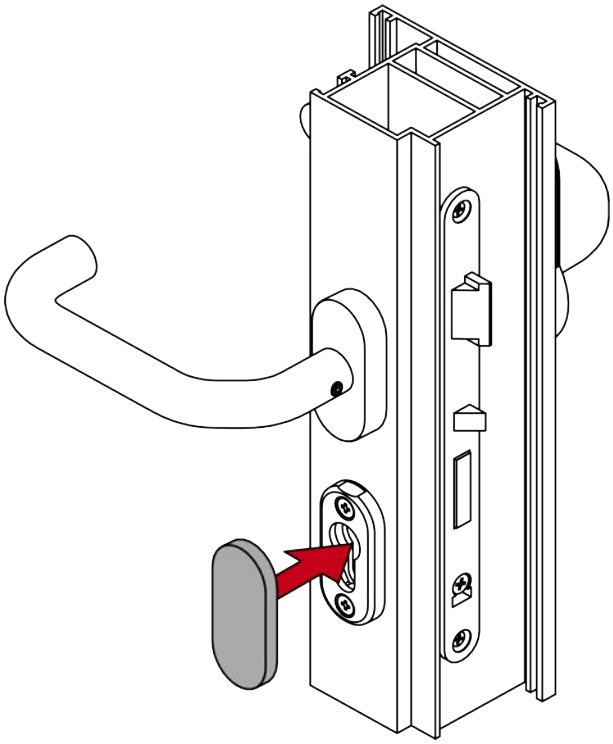

↳ La maniglia è completamente montata.

7.6 Variante A4.P11 (maniglione antipanico CISA)

7.6.1 Avvertenze di sicurezza specifiche del prodotto

AVVISO

Danni da perforazione

Esercitate a vostro rischio e pericolo. SimonsVoss Technologies GmbH non è responsabile dei danni causati dalla perforazione.

- Osservare anche le norme di sicurezza del trapano.

Danni causati da utensili non idonei

Se si tenta di aprire la custodia con strumenti inadeguati, la custodia può essere danneggiata.

- Utilizzare solo l'utensile di apertura SimonsVoss in dotazione.

La maniglia non ha più una guida precisa

In caso di serrature ad incasso dotate di perno di riscontro, il montaggio della SmartHandle può risultare leggermente difficoltoso.

- Non modificare meccanicamente il perno di riscontro, poiché altrimenti la maniglia non avrà più una guida precisa.

Montaggio difficoltoso a causa di fori imprecisi

La maniglia non si può montare, quando i fori di fissaggio e il quadro maniglia non combaciano.

- Assicurarsi che le linee dei fori di fissaggio e del quadro maniglia risultino parallele in senso verticale.

NOTA

Chiusura dell'apertura delle rosette

Per le manipolazioni è possibile utilizzare l'apertura delle rosette ev. presente.

1. Chiudere le aperture delle rosette ev. presenti, ad esempio con un cilindro cieco.
2. Per le varianti FH: installare obbligatoriamente un cilindro cieco o di chiusura in ottone.

Effetto sulla serratura da infilare

SmartHandle AX agisce esclusivamente sullo scrocco della serratura da infilare.

Blocco secondo la legge sulle assicurazioni

Le compagnie di assicurazione pongono maggiori richieste di chiusura.

1. Se si desidera chiudere la porta secondo la legge sull'assicurazione, oltre alla SmartHandle AX si può utilizzare una serratura antipanico autobloccante o un cilindro di chiusura.
2. Prestare attenzione alle omologazioni secondo EN 179.

SmartHandle AX con serratura antipanico autobloccante

SmartHandle AX offre tutte le funzionalità solo con una serratura antipanico autobloccante.

1. Combinare l'SmartHandle AX con una serratura antipanico autobloccante.
2. Prestare attenzione alle dichiarazioni di conformità dei produttori di serrature secondo EN 179.

Condizioni per la sicurezza dell'autorizzazione

Il funzionamento con la tastiera Mifare Classic e/o PinCode esclude la classe di sicurezza di autorizzazione D secondo la norma DIN EN 16867:2020.

Documentazione del produttore dei maniglioni antipanico

Osservare anche la documentazione del produttore dei maniglioni antipanico (*www.cisa.com* o *www.g-u.com*).

Piastra adattatrice già piegata

La piastra adattatrice per la maniglia è già piegata. Il precarico assicura l'aderenza alla porta dopo il montaggio.

Vite di riserva inclusa

Nella fornitura è inclusa una vite di riserva.

- È possibile utilizzare la vite di riserva nel caso in cui sia andata persa una vite per il montaggio della piastra adattatrice.

7.6.2 Oggetto di fornitura

- SmartHandle AX (maniglioni antipanico -versione per CISA o BKS)
- Attrezzo speciale
- Libretto di istruzioni
- Cilindro cieco

7.6.3 Struttura CISA

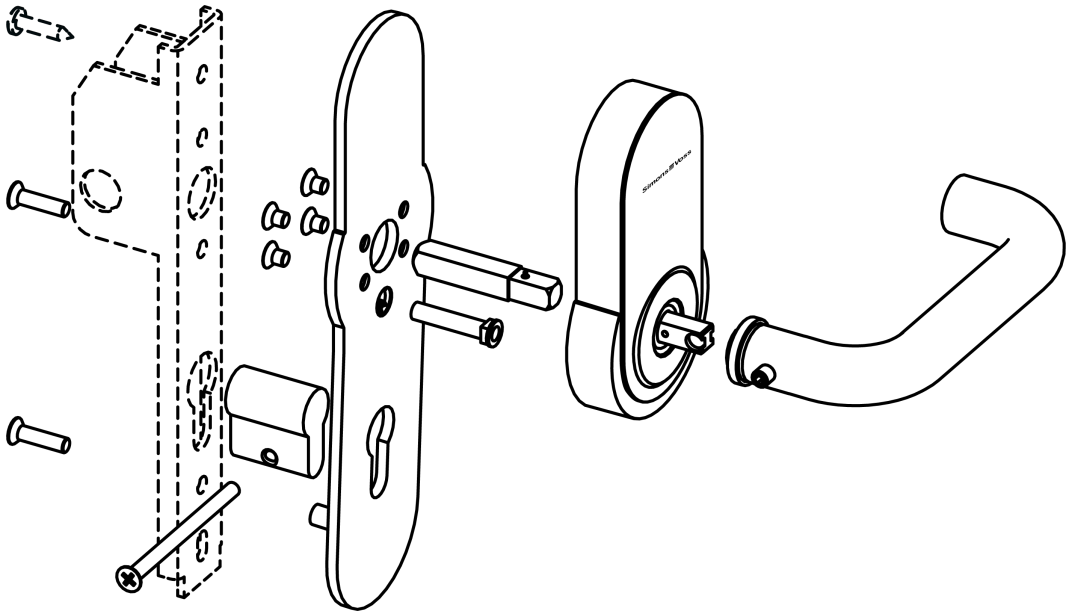

7.6.4 Preparazione della porta per CISA (maschera di foratura)

- ✓ Perno o punta per tracciare a disposizione.
- ✓ È disponibile una maschera di foratura (vedere *Maschera di foratura per la variante A4.P11/A4.P1/A4.P2 (maniglioni antipanico) [▸ 309]*).
- ✓ Trapano a disposizione.
- ✓ Punta adatta a disposizione (Ø 6,5 mm e 8,0 mm).
- ✓ Cacciavite PH2 a disposizione.
- ✓ Svasatore conico a disposizione.

1. Inserire il quadro maniglia nella serratura a incasso.

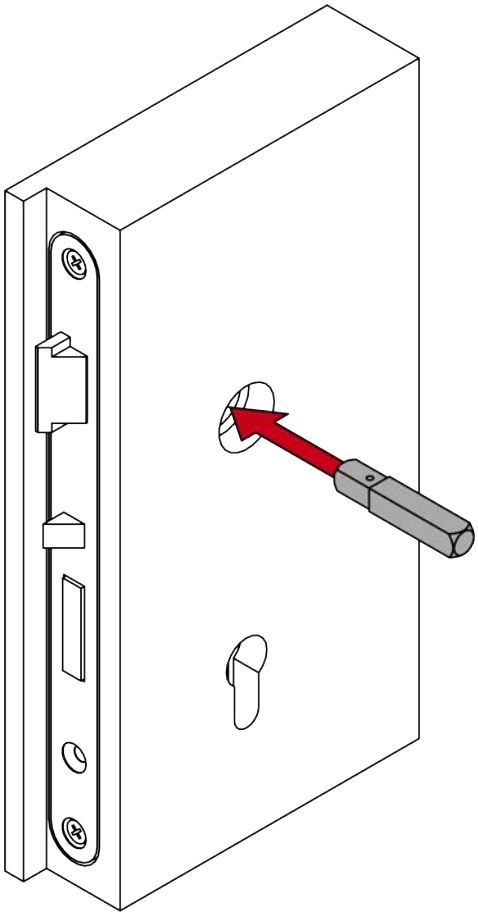

2. Applicare la maschera di foratura sul quadro maniglia.

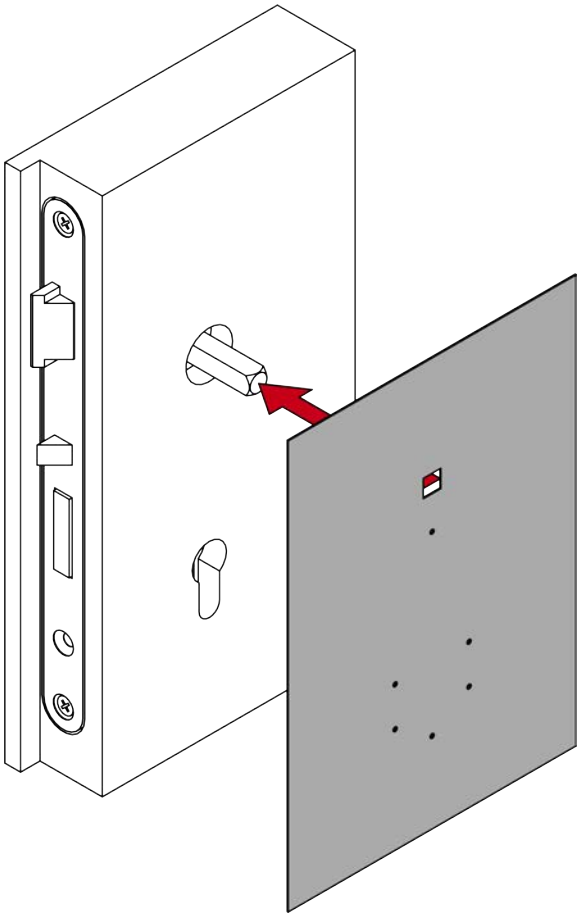

3. Allineare la maschera di foratura in verticale con l'ausilio della scala graduata.

4. Segnare i punti da forare sulla porta.

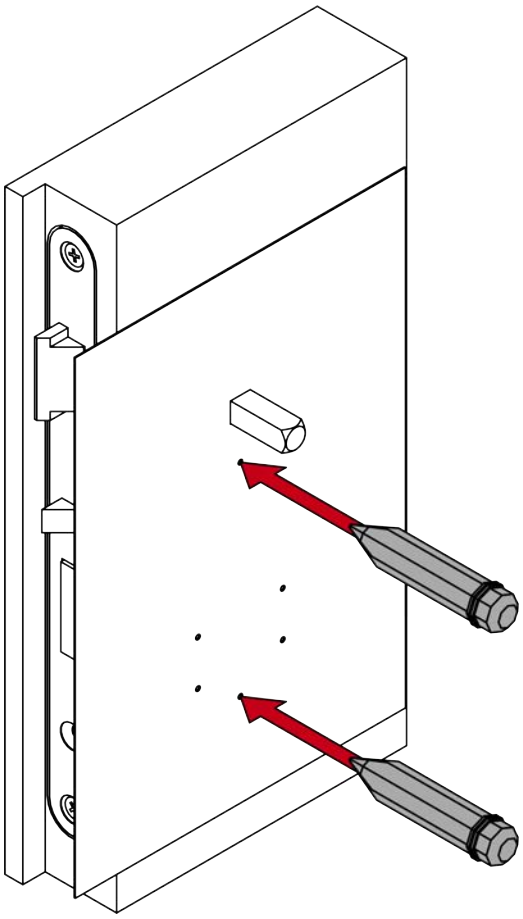

5. Rimuovere la maschera di foratura.

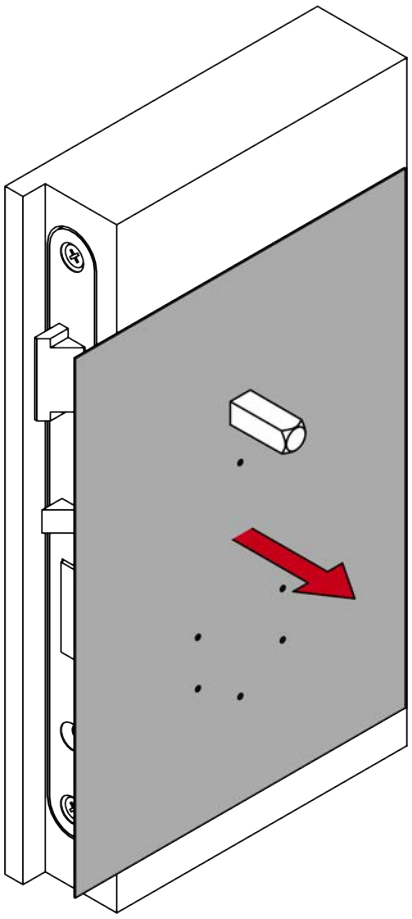

6. Rimuovere il quadro maniglia.

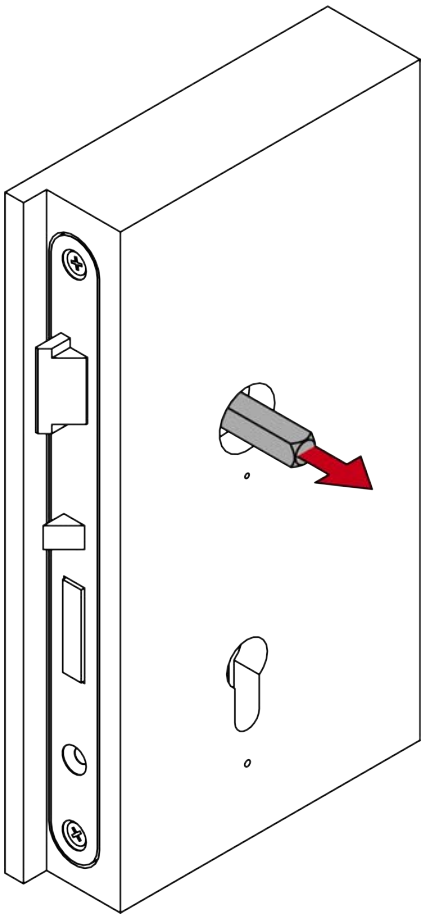

7. Rimuovere la serratura a incasso (PH2).

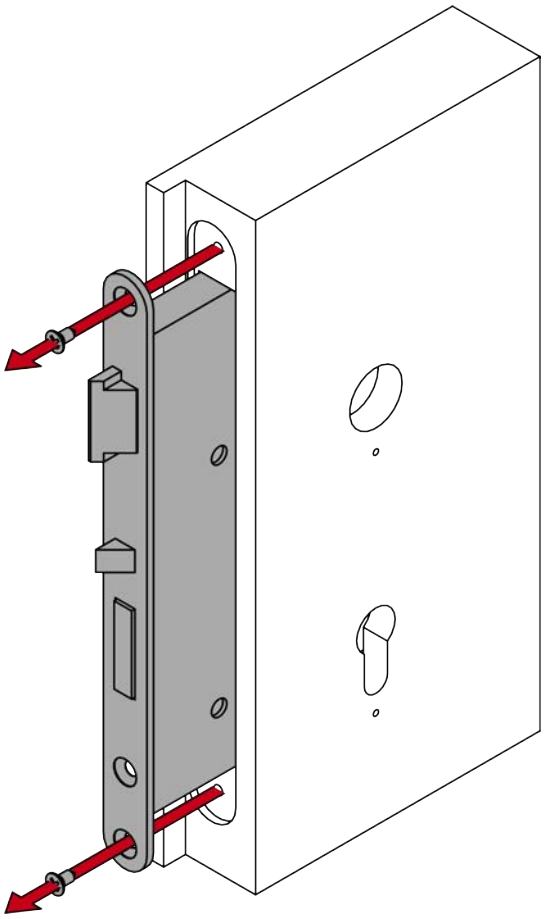

8. Praticare i fori necessari.

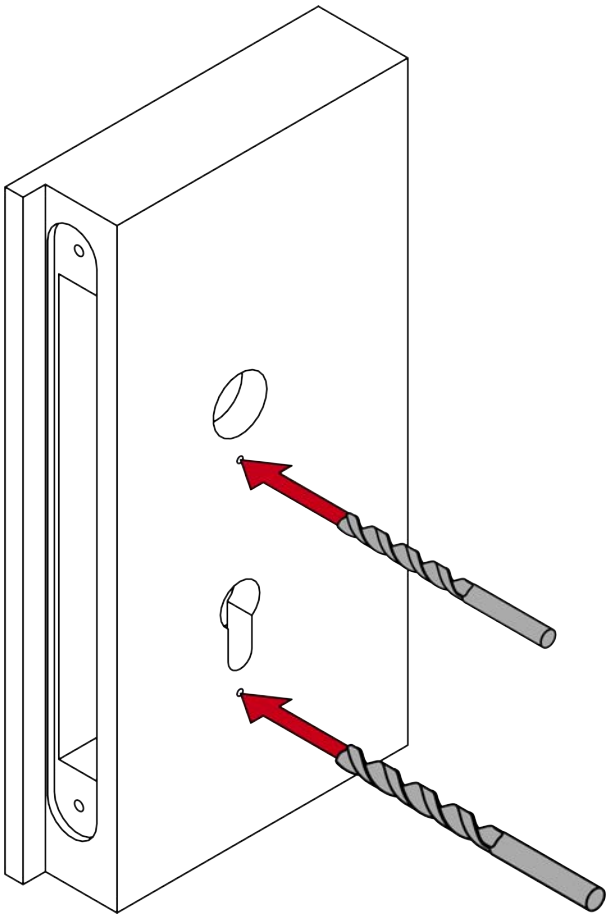

9. Allargare il foro più in basso con uno svasatore conico.

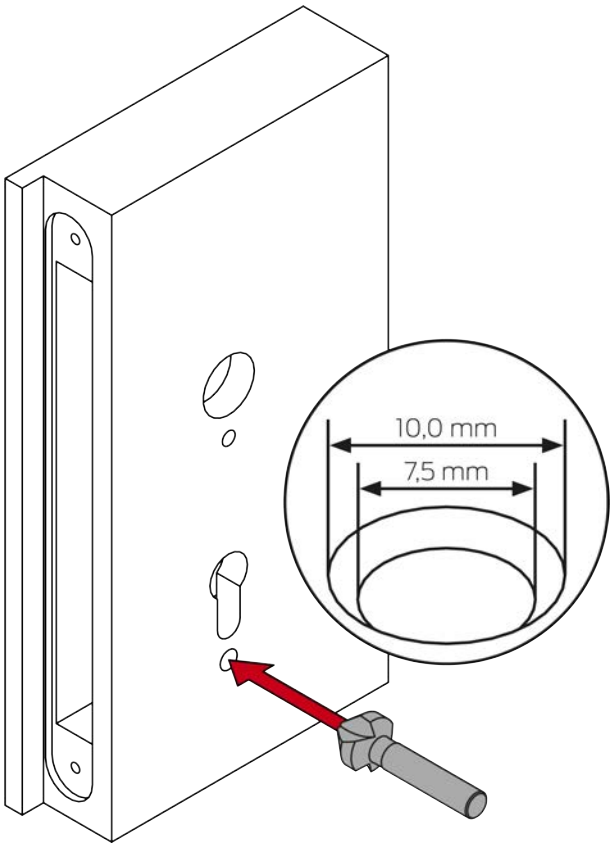

10. Inserire la serratura a incasso (PH2).

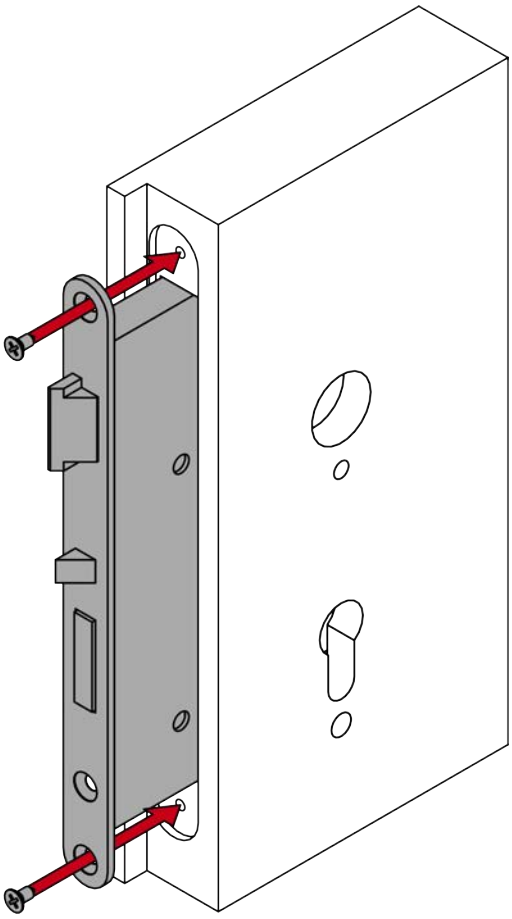

7.6.5 Programmare la maniglia

Programmare la maniglia prima del montaggio. È possibile utilizzare diversi dispositivi di programmazione a seconda della famiglia di prodotti.

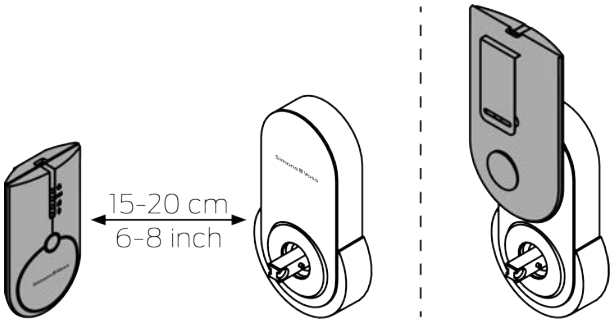

7.6.6 Montare la maniglia per CISA

- ✓ Porta già forata.
- ✓ Cacciavite PH2 a disposizione.
- ✓ Cacciavite TX15 a disposizione.
- ✓ Calibro a disposizione.
- ✓ Sega a disposizione.

1. Misurare lo spessore della porta.

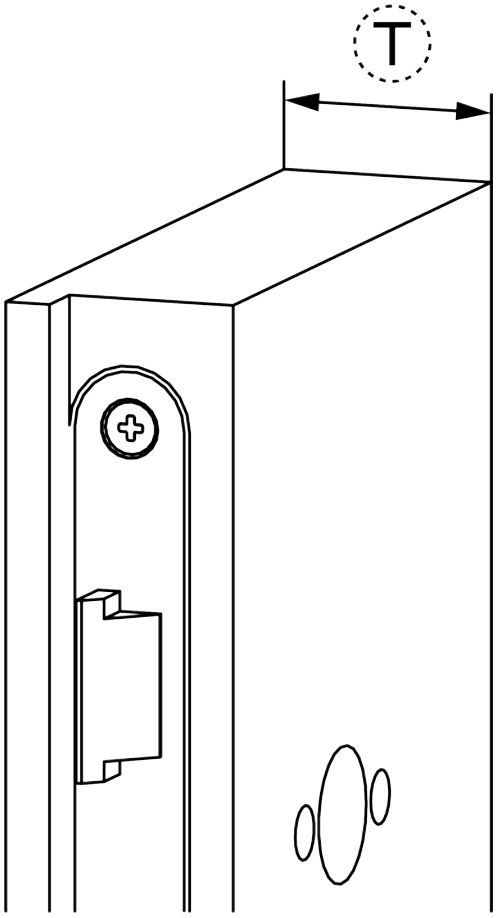

2. Contrassegnare i punti da segare sulle viti e sul quadro maniglia.

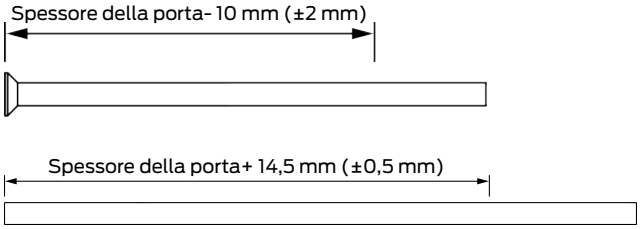

3. Accorciare le viti e il quadro maniglia con una sega adatta.

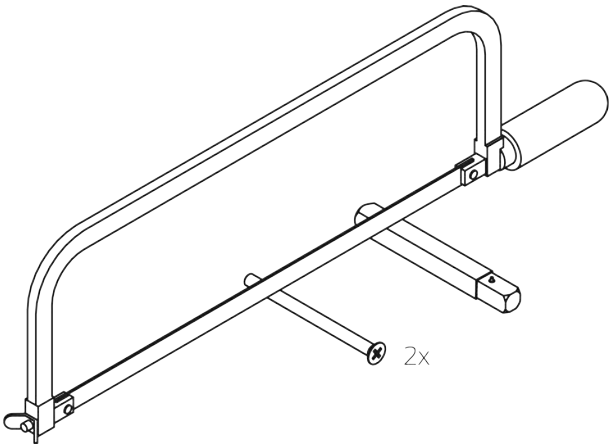

4. Inserire i dadi a manicotto nella piastra adattatrice.

5. Posizionare la piastra adattatrice sulla maniglia elettronica.

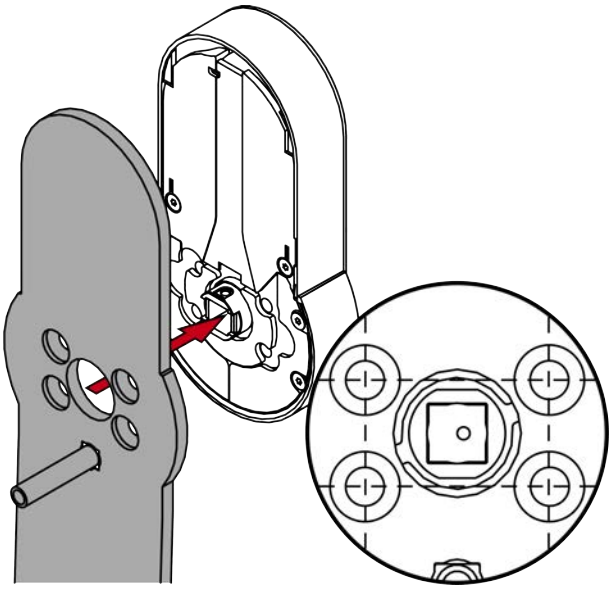

6. Allineare i fori nella piastra adattatrice alla filettatura nella maniglia.
7. Avvitare saldamente a croce la piastra adattatrice (PH2, coppia: 1,1 Nm).

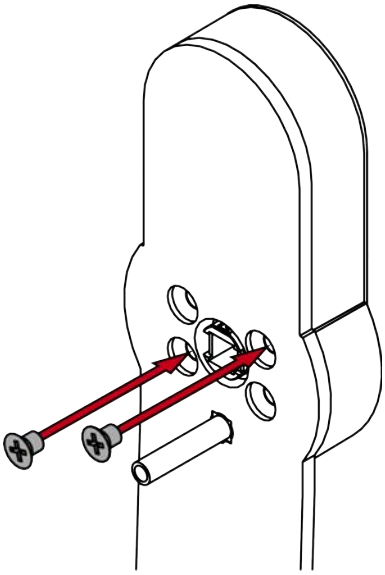

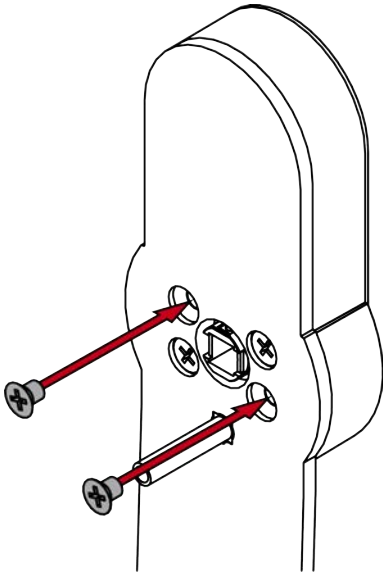

8. Applicare il quadro maniglia con il lato pin nella maniglia.

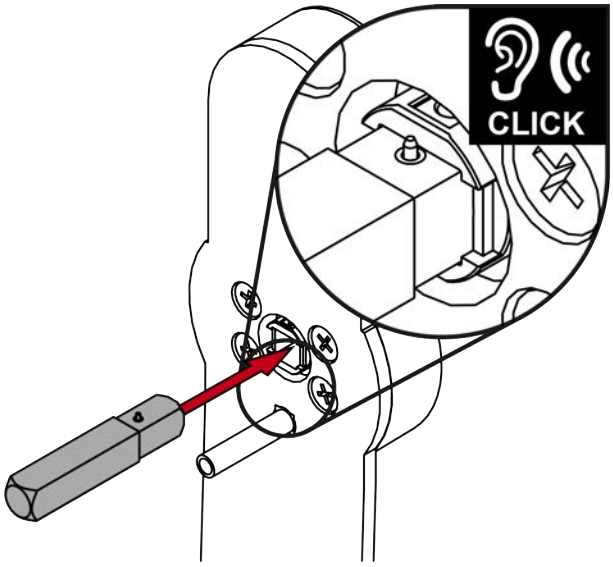

9. Inserire la maniglia con la piastra adattatrice e il quadro maniglia nella porta.

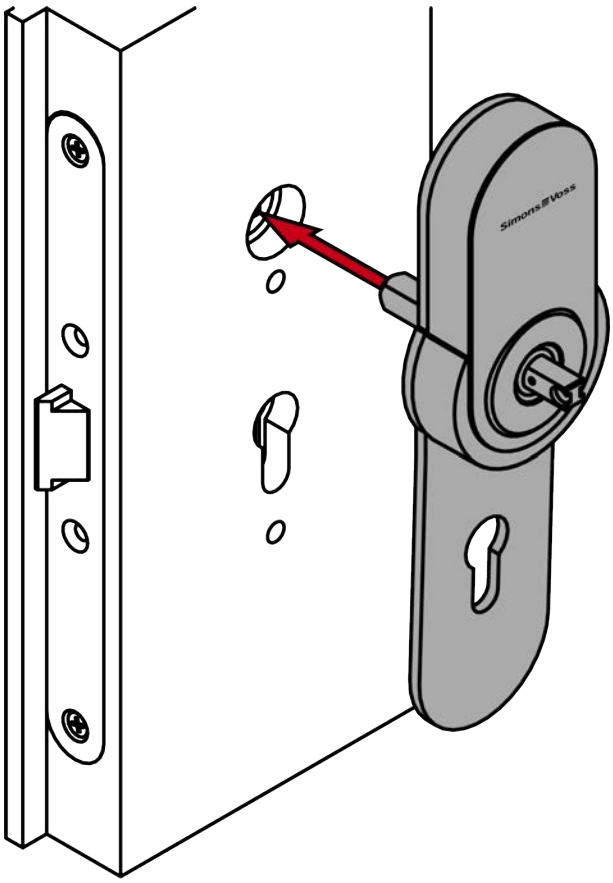

10. Avvitare saldamente la maniglia nel centro (PH2, coppia: 1,1 Nm).

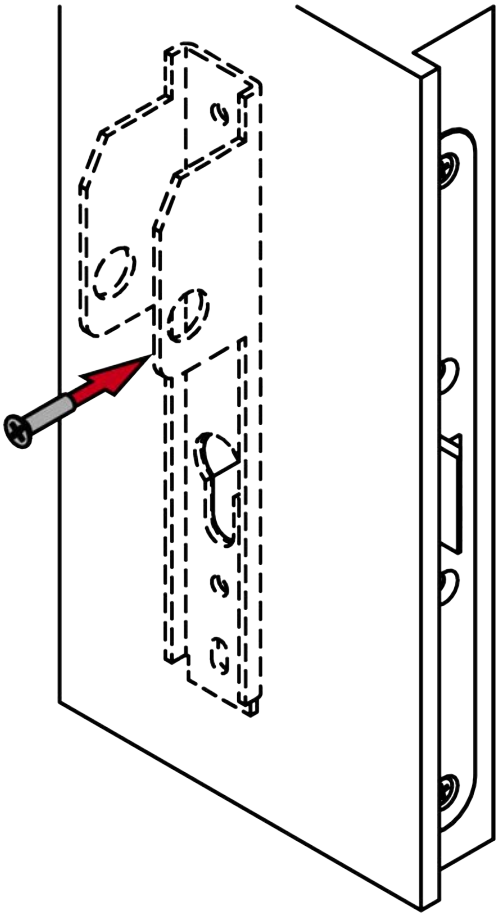

11. Avvitare saldamente la piastra adattatrice anche al di sotto della toppa (PH2, coppia: 1,1 Nm).

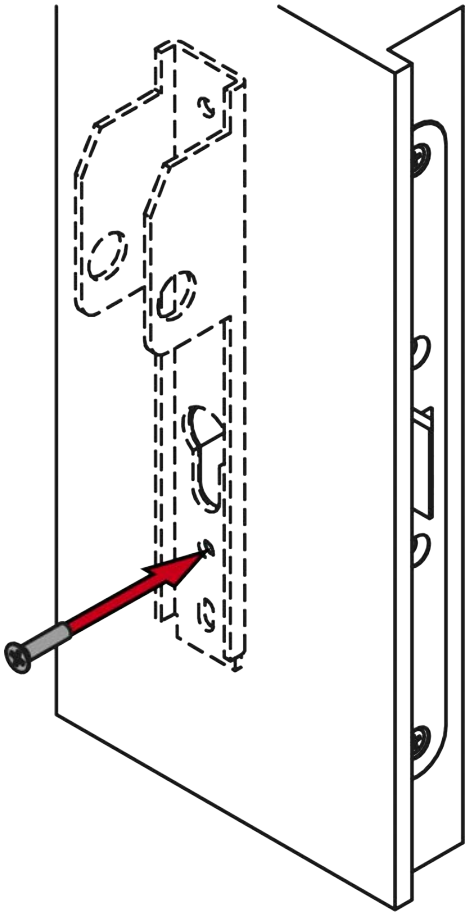

12. Avvitare saldamente la vite per legno come descritto nella documentazione CISA.

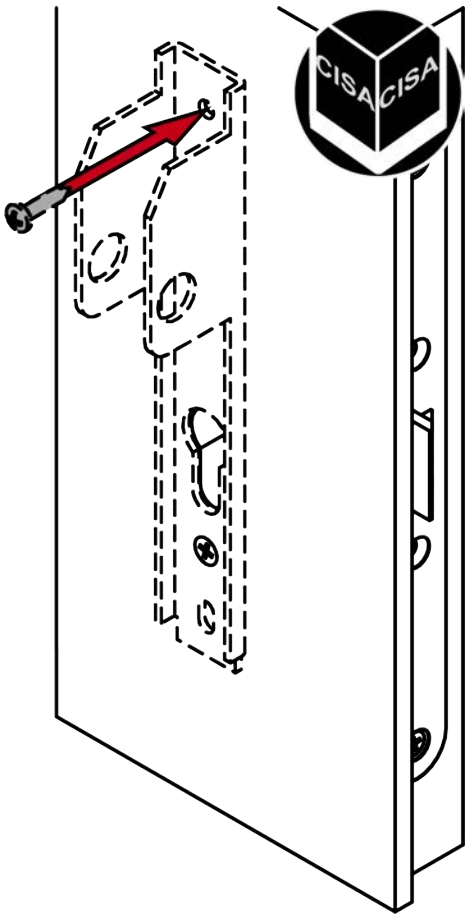

13. Inserire il cilindro cieco.

NOTA

Posizionare il cilindro cieco nel foro utilizzando il cacciavite

Soprattutto per le porte di grande spessore, è difficile posizionare correttamente il cilindro cieco.

1. Inserire un cacciavite nel foro del cilindro cieco.
2. Posizionare il cilindro cieco con l'ausilio del cacciavite.

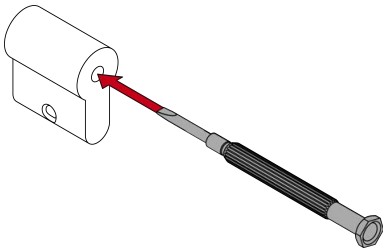

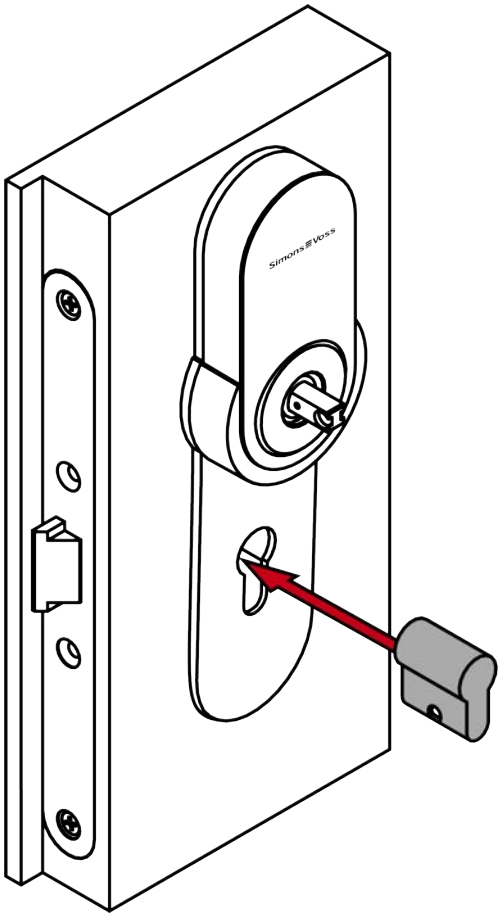

14. Applicare la maniglia sulla maniglia esterna.

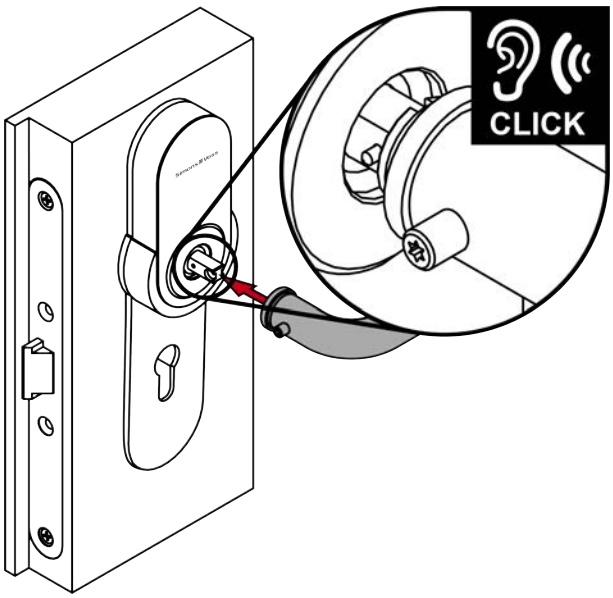

15. Avvitare saldamente la vite senza testa della maniglia esterna (TX15, coppia: 5,0 Nm).

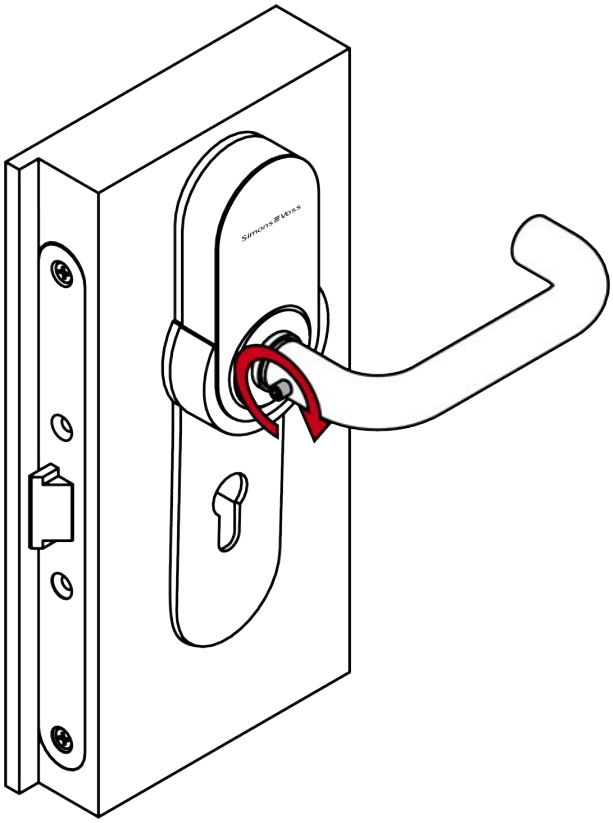

16. Avvitate saldamente il cilindro cieco (PH2, coppia: 1,1 Nm).

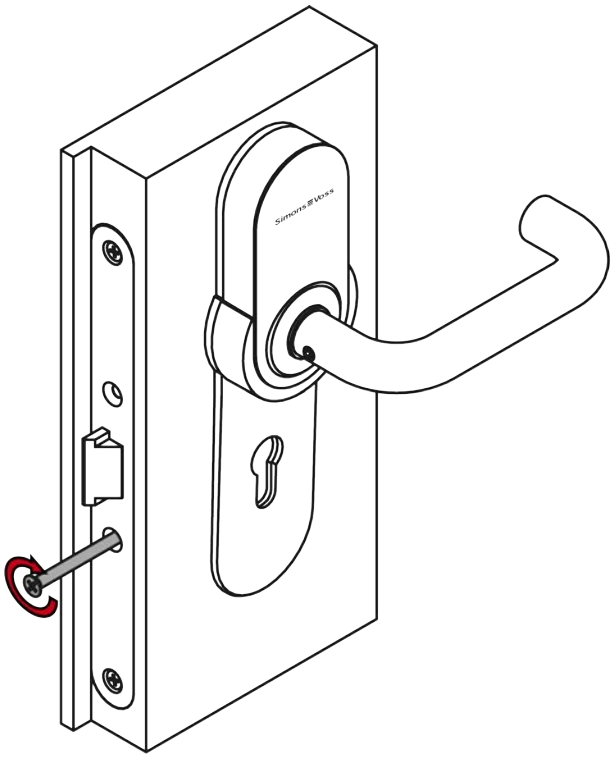

↳ La maniglia è completamente montata.

7.7 Variante A4.P1/A4.P2 (maniglione antipanico BKS)

7.7.1 Avvertenze di sicurezza specifiche del prodotto

AVVISO

Danni da perforazione

Esercitate a vostro rischio e pericolo. SimonsVoss Technologies GmbH non è responsabile dei danni causati dalla perforazione.

- Osservare anche le norme di sicurezza del trapano.

Danni causati da utensili non idonei

Se si tenta di aprire la custodia con strumenti inadeguati, la custodia può essere danneggiata.

- Utilizzare solo l'utensile di apertura SimonsVoss in dotazione.

La maniglia non ha più una guida precisa

In caso di serrature ad incasso dotate di perno di riscontro, il montaggio della SmartHandle può risultare leggermente difficoltoso.

- Non modificare meccanicamente il perno di riscontro, poiché altrimenti la maniglia non avrà più una guida precisa.

Montaggio difficoltoso a causa di fori imprecisi

La maniglia non si può montare, quando i fori di fissaggio e il quadro maniglia non combaciano.

- Assicurarsi che le linee dei fori di fissaggio e del quadro maniglia risultino parallele in senso verticale.

NOTA

Chiusura dell'apertura delle rosette

Per le manipolazioni è possibile utilizzare l'apertura delle rosette ev. presente.

1. Chiudere le aperture delle rosette ev. presenti, ad esempio con un cilindro cieco.
2. Per le varianti FH: installare obbligatoriamente un cilindro cieco o di chiusura in ottone.

Effetto sulla serratura da infilare

SmartHandle AX agisce esclusivamente sullo scrocco della serratura da infilare.

Blocco secondo la legge sulle assicurazioni

Le compagnie di assicurazione pongono maggiori richieste di chiusura.

1. Se si desidera chiudere la porta secondo la legge sull'assicurazione, oltre alla SmartHandle AX si può utilizzare una serratura antipanico autobloccante o un cilindro di chiusura.
2. Prestare attenzione alle omologazioni secondo EN 179.

SmartHandle AX con serratura antipanico autobloccante

SmartHandle AX offre tutte le funzionalità solo con una serratura antipanico autobloccante.

1. Combinare l'SmartHandle AX con una serratura antipanico autobloccante.
2. Prestare attenzione alle dichiarazioni di conformità dei produttori di serrature secondo EN 179.

Condizioni per la sicurezza dell'autorizzazione

Il funzionamento con la tastiera Mifare Classic e/o PinCode esclude la classe di sicurezza di autorizzazione D secondo la norma DIN EN 16867:2020.

Documentazione del produttore dei maniglioni antipanico

Osservare anche la documentazione del produttore dei maniglioni antipanico (*www.cisa.com* o *www.g-u.com*).

Piastra adattatrice già piegata

La piastra adattatrice per la maniglia è già piegata. Il precarico assicura l'aderenza alla porta dopo il montaggio.

Vite di riserva inclusa

Nella fornitura è inclusa una vite di riserva.

- È possibile utilizzare la vite di riserva nel caso in cui sia andata persa una vite per il montaggio della piastra adattatrice.

7.7.2 Oggetto di fornitura

- SmartHandle AX (maniglioni antipanico -versione per CISA o BKS)
- Attrezzo speciale
- Libretto di istruzioni
- Cilindro cieco

7.7.3 Struttura BKS

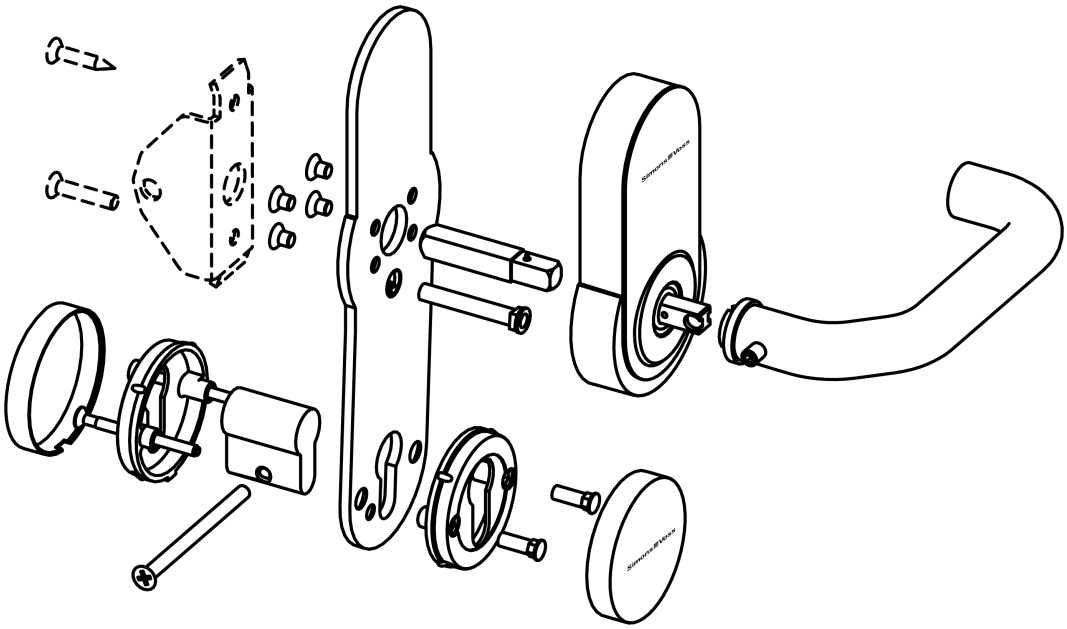

7.7.4 Preparazione della porta per BKS (maschera di foratura)

- ✓ Perno o punta per tracciare a disposizione.
- ✓ È disponibile una maschera di foratura (vedere *Maschera di foratura per la variante A4.P11/A4.P1/A4.P2 (maniglioni antipanico) [▸ 309]*).
- ✓ Cacciavite PH2 a disposizione.
- ✓ Righello a disposizione.
- ✓ Trapano a disposizione.
- ✓ Punta adatta a disposizione (Ø 6,5 mm e 8,0 mm).

1. Rimuovere la serratura a incasso (PH2).

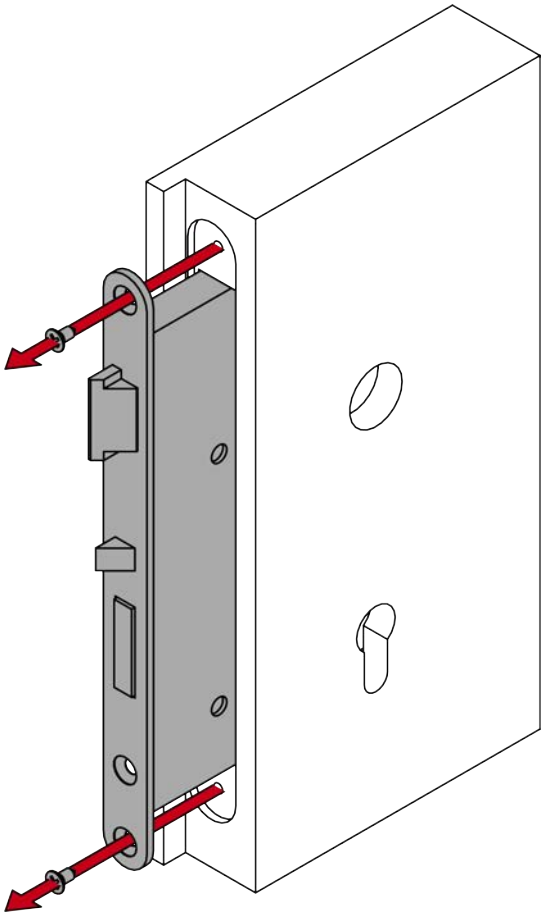

2. Misurare la distanza verticale tra i centri dei fori di fissaggio.

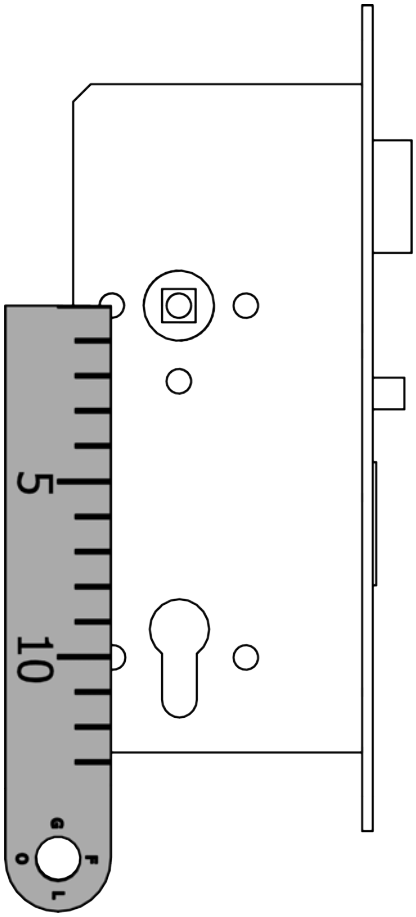

3. Inserire la serratura a incasso (PH2).

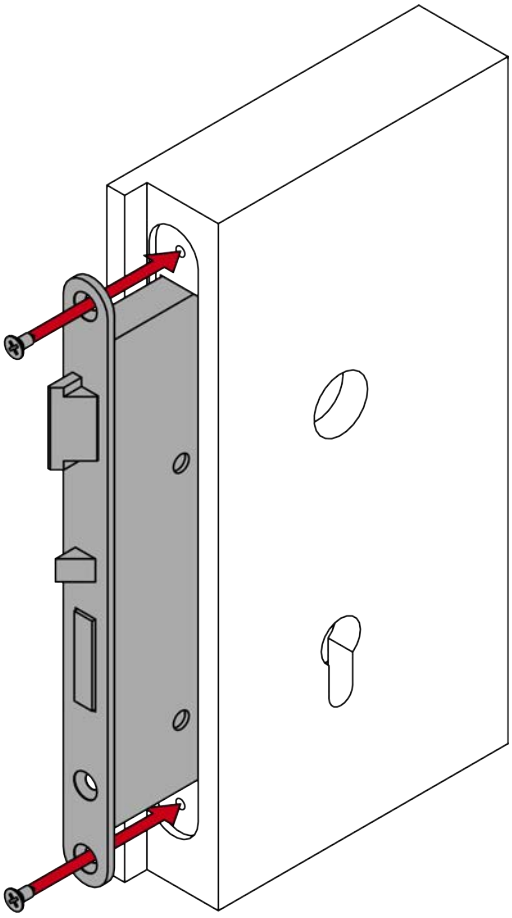

4. Inserire il quadro maniglia nella serratura a incasso.

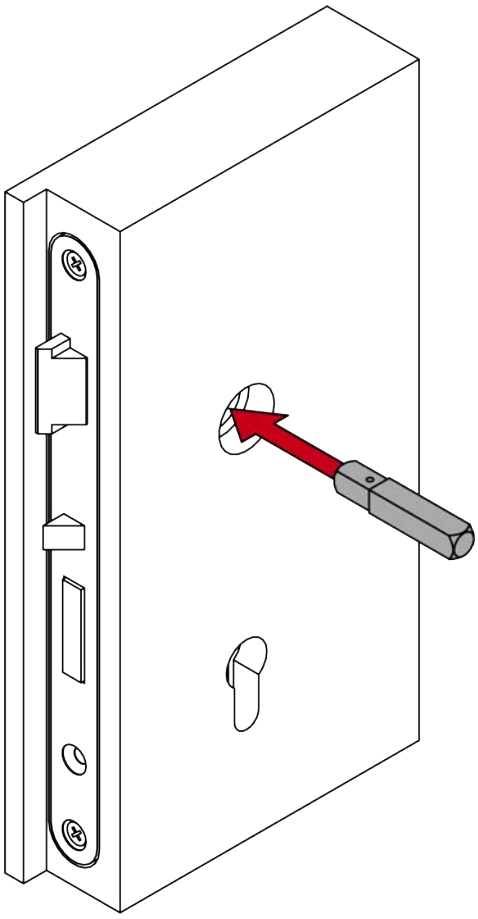

5. Applicare la maschera di foratura sul quadro maniglia.

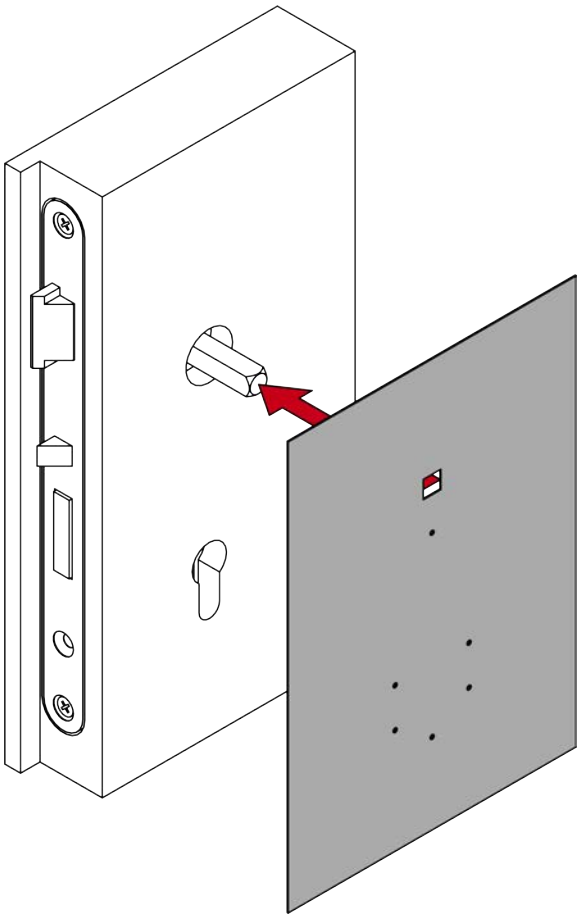

6. Allineare la maschera di foratura in verticale con l'ausilio della scala graduata.
7. Determinare i punti da forare con l'ausilio della distanza precedentemente misurata.

8. Segnare i punti da forare sulla porta.

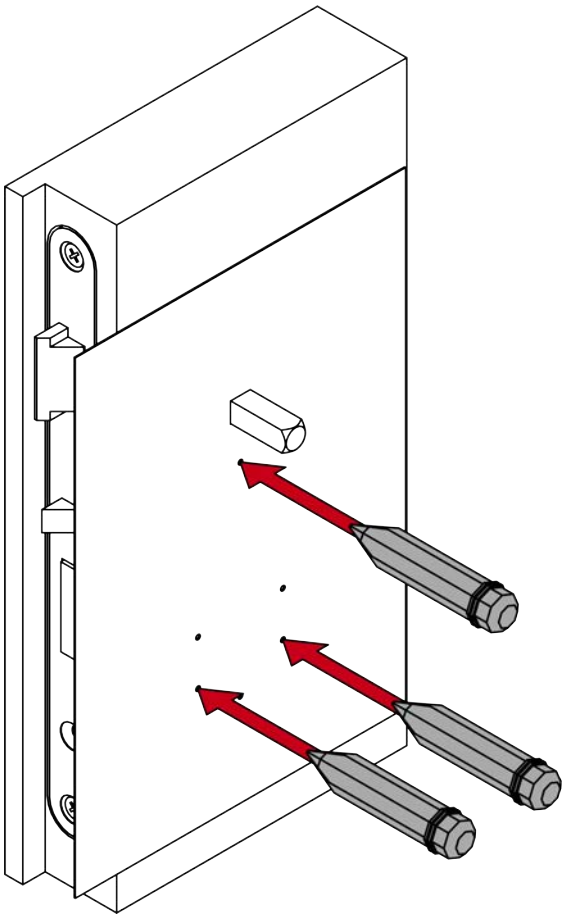

9. Rimuovere la maschera di foratura.

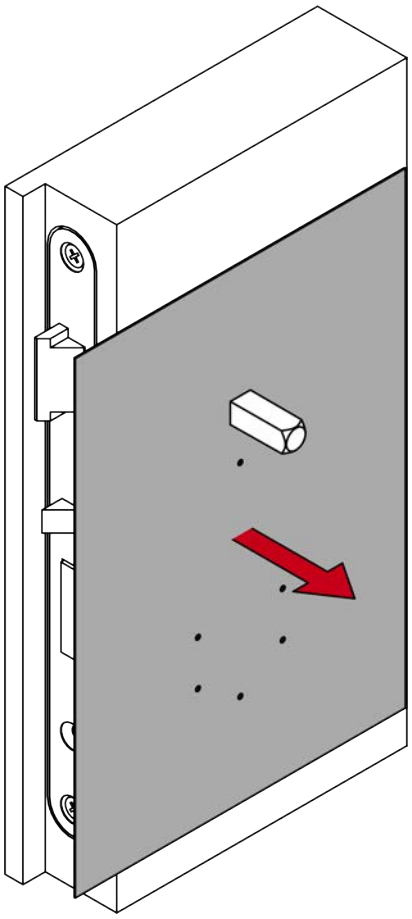

10. Rimuovere il quadro maniglia.

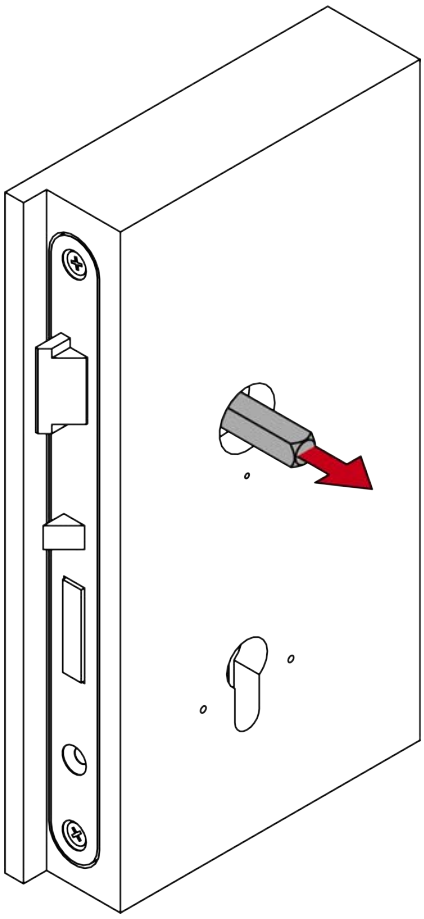

11. Rimuovere la serratura a incasso (PH2).

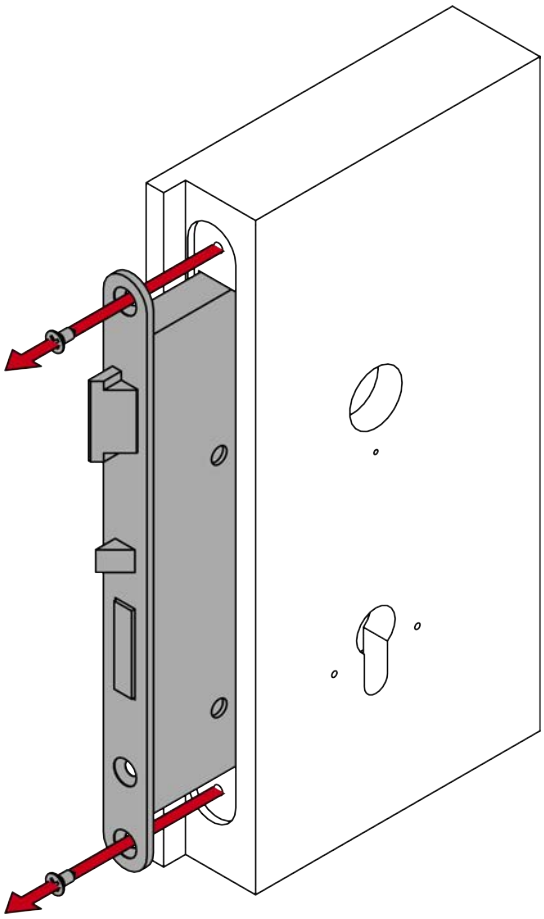

12. Praticare i fori necessari.

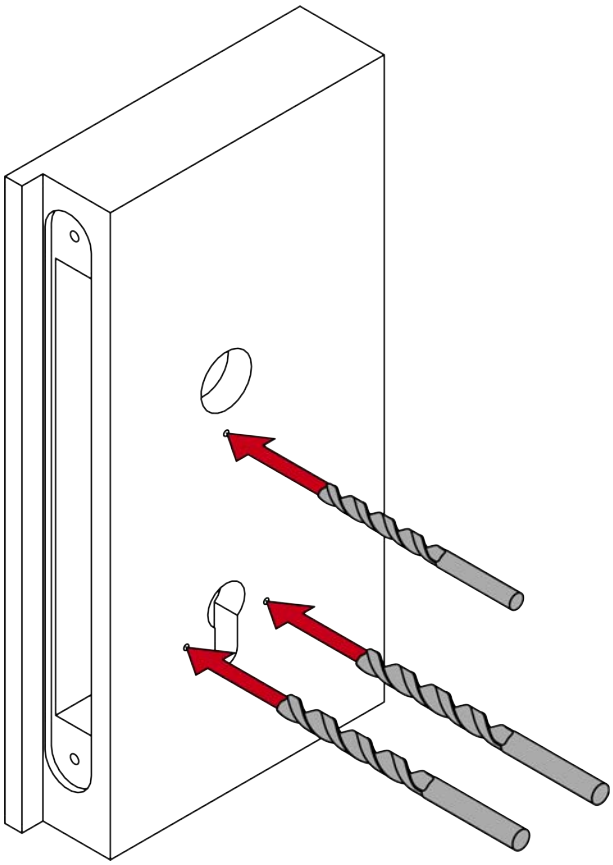

13. Inserire la serratura a incasso (PH2).

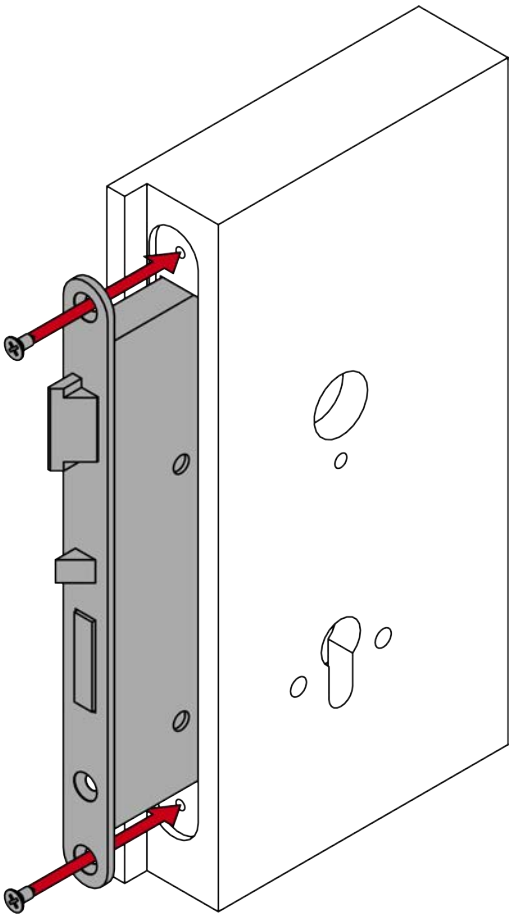

7.7.5 Programmare la maniglia

Programmare la maniglia prima del montaggio. È possibile utilizzare diversi dispositivi di programmazione a seconda della famiglia di prodotti.

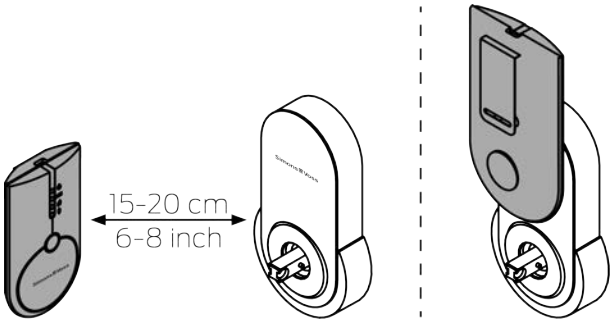

7.7.6 Montare la maniglia per BKS

- ✓ Porta già forata.
- ✓ Cacciavite PH2 a disposizione.
- ✓ Cacciavite TX15 a disposizione.
- ✓ Calibro a disposizione.
- ✓ Sega a disposizione.

1. Misurare lo spessore della porta.

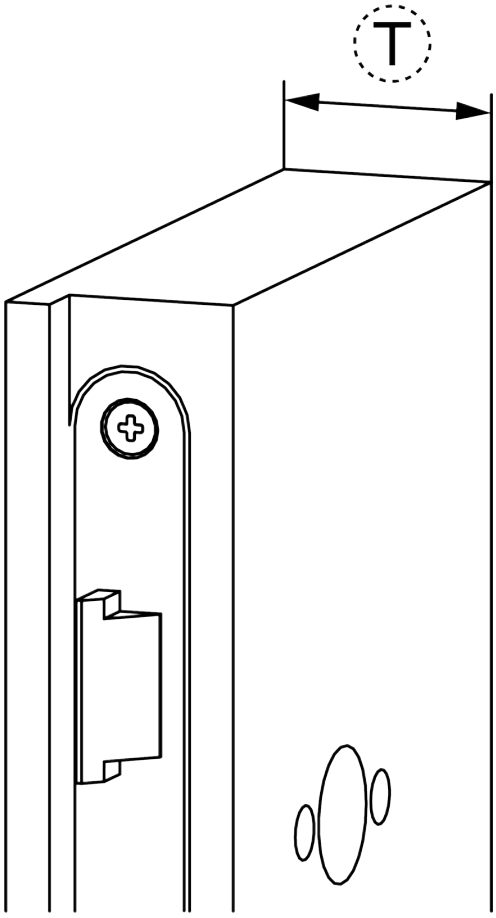

2. Ordinare la vite L1 nella lunghezza idonea a BKS.

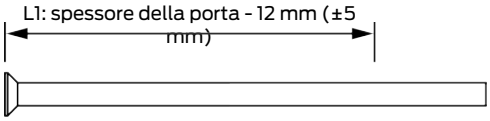

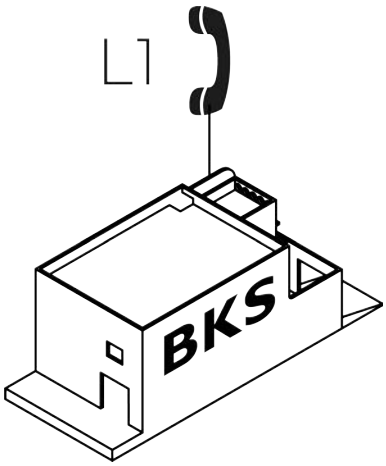

3. Contrassegnare i punti da segare sulle viti L2.

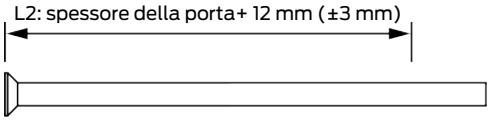

4. Determinare la lunghezza X in base al tipo di maniglione antipanico.

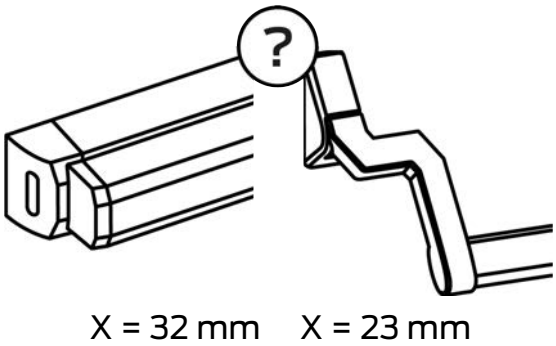

5. Contrassegnare il punto da segare sul quadro maniglia.

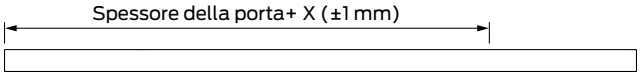

6. Accorciare le viti e il quadro maniglia con una sega adatta.

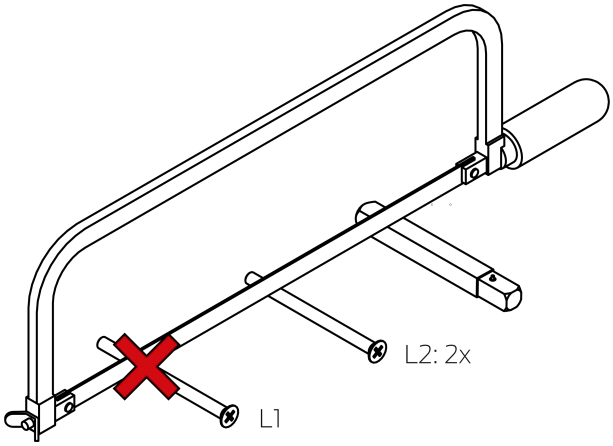

7. Inserire i dadi a manicotto nella piastra adattatrice.

8. Posizionare la piastra adattatrice sulla maniglia elettronica.

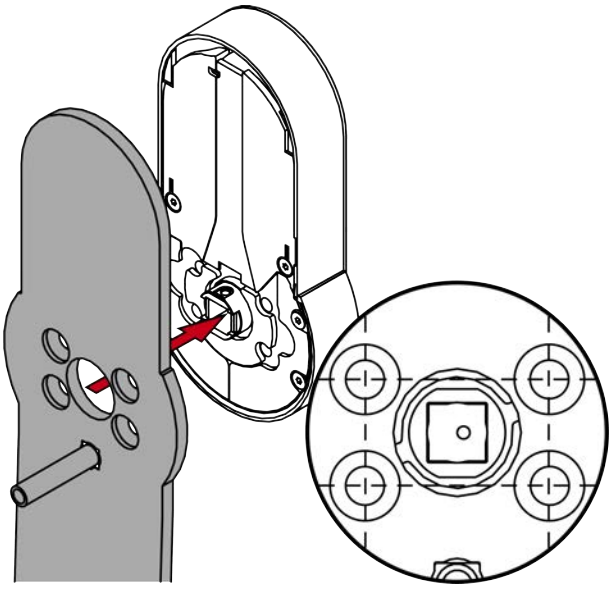

9. Allineare i fori nella piastra adattatrice alla filettatura nella maniglia.

10. Avvitare saldamente a croce la piastra adattatrice (PH2, coppia: 1,1 Nm).

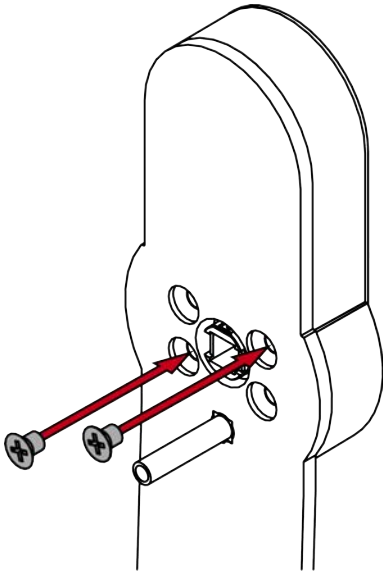

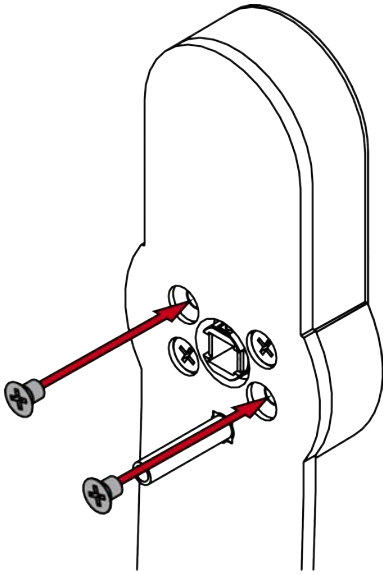

11. Applicare il quadro maniglia con il lato pin nella maniglia.

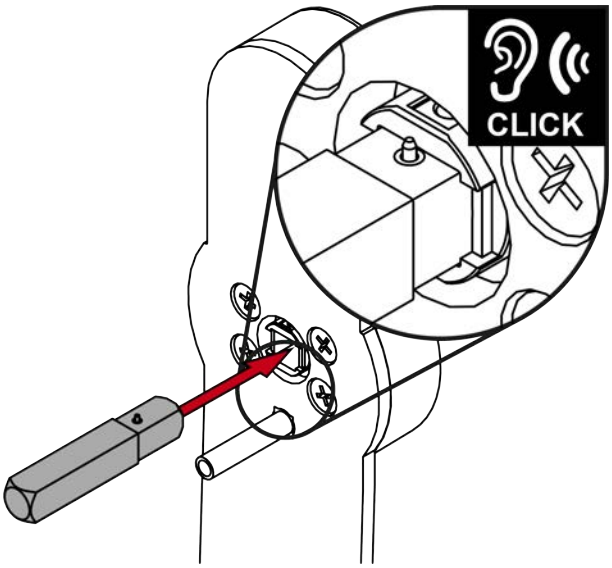

12. Inserire la maniglia con la piastra adattatrice, il quadro maniglia e il portarosetta nella porta.

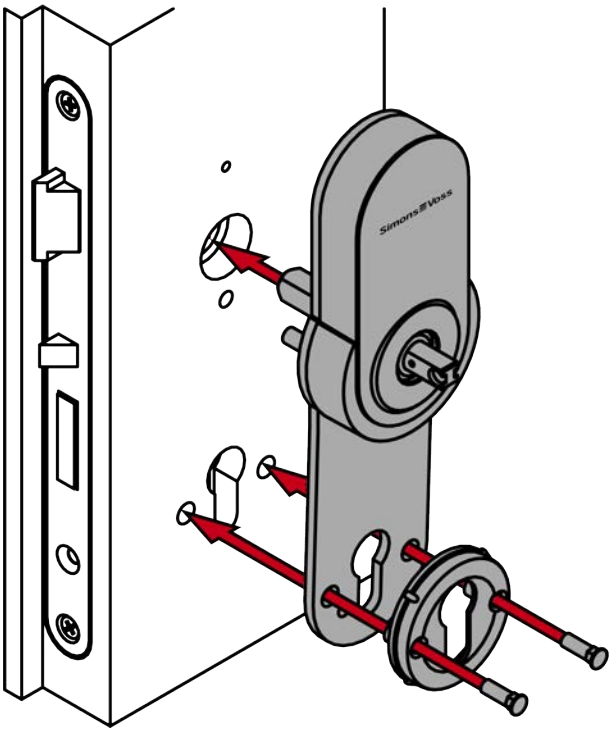

13. Avvitare saldamente la maniglia al centro come descritto nella documentazione BKS (utilizzare la vite L1 ordinata per BKS e la vite per legno).

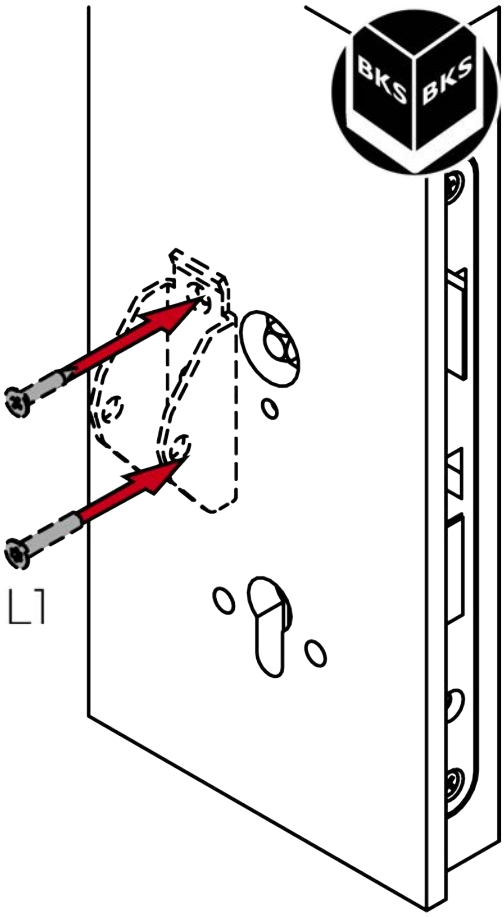

14. Avvitare il portarosetta sul modulo con le viti L2 (PH2, coppia: 1,1 Nm).

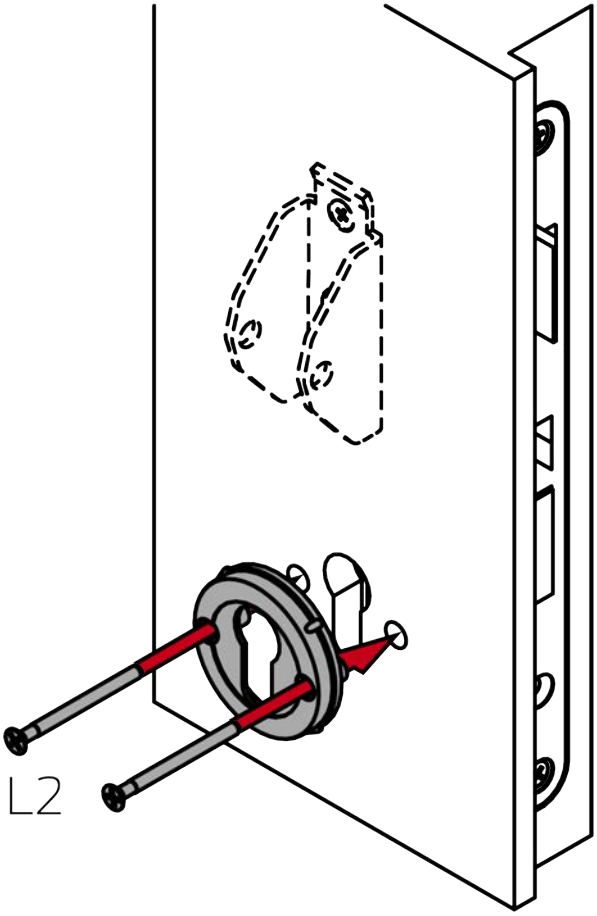

15. Inserire il cilindro cieco.

NOTA

Posizionare il cilindro cieco nel foro utilizzando il cacciavite

Soprattutto per le porte di grande spessore, è difficile posizionare correttamente il cilindro cieco.

1. Inserire un cacciavite nel foro del cilindro cieco.
2. Posizionare il cilindro cieco con l'ausilio del cacciavite.

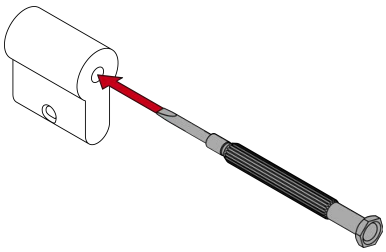

16. Applicare la rosetta sul portarosetta.

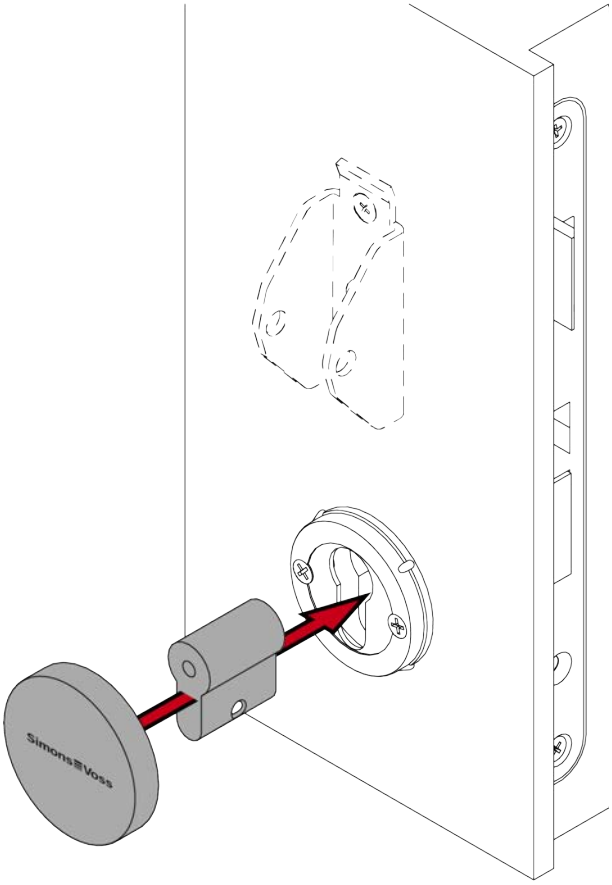

17. Applicare la maniglia sulla maniglia esterna.

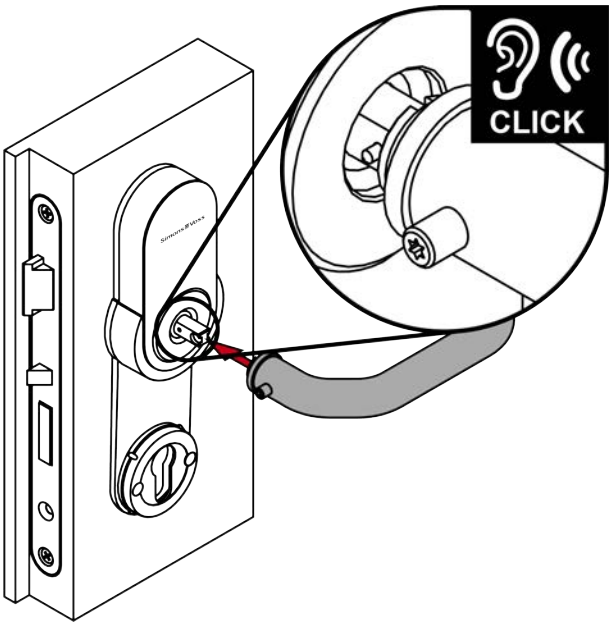

18. Avvitare saldamente la vite senza testa della maniglia esterna (TX15, coppia: 5,0 Nm).

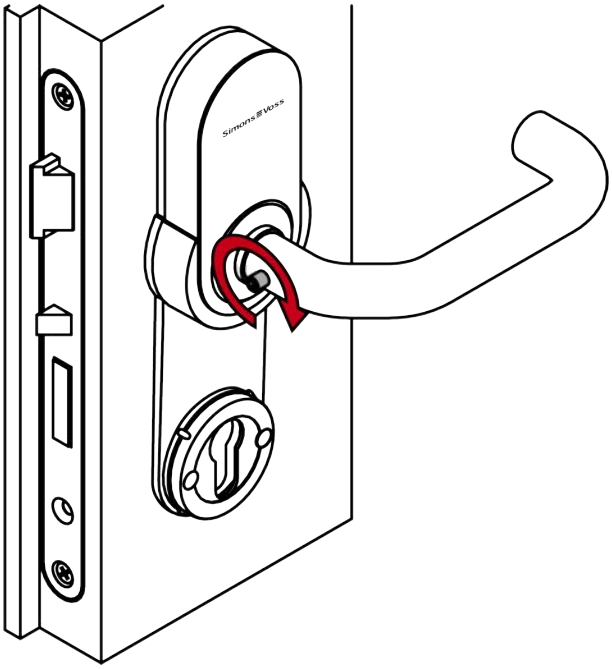

19. Avvitate saldamente il cilindro cieco (PH2, coppia: 1,1 Nm).

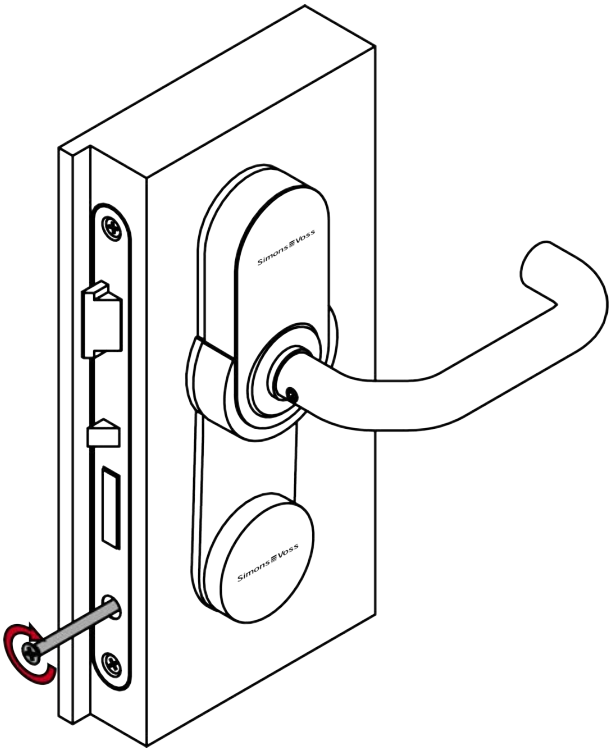

↳ La maniglia è completamente montata.

7.8 Variante DS (legge da entrambi i lati)

7.8.1 Avvertenze di sicurezza specifiche del prodotto

AVVISO

Danni da perforazione

Esercitate a vostro rischio e pericolo. SimonsVoss Technologies GmbH non è responsabile dei danni causati dalla perforazione.

- Osservare anche le norme di sicurezza del trapano.

Danni causati da utensili non idonei

Se si tenta di aprire la custodia con strumenti inadeguati, la custodia può essere danneggiata.

- Utilizzare solo l'utensile di apertura SimonsVoss in dotazione.

La maniglia non ha più una guida precisa

In caso di serrature ad incasso dotate di perno di riscontro, il montaggio della SmartHandle può risultare leggermente difficoltoso.

- Non modificare meccanicamente il perno di riscontro, poiché altrimenti la maniglia non avrà più una guida precisa.

Montaggio difficoltoso a causa di fori imprecisi

La maniglia non si può montare, quando i fori di fissaggio e il quadro maniglia non combaciano.

- Assicurarsi che le linee dei fori di fissaggio e del quadro maniglia risultino parallele in senso verticale.

NOTA

Tecnologia attiva e ibrida solo con portata ridotta

Le tecnologie attive e ibride hanno un'autonomia significativamente maggiore. Con il funzionamento normale le due SmartHandle AX vengono raggiunte allo stesso tempo e questo può causare errori di comunicazione.

- Attivare la casella di controllo per la portata ridotta in LSM/AXM per ambedue i lati su SmartHandle AX.

Montaggio scorretto

SimonsVoss Technologies GmbH declina ogni responsabilità per danni a porte o componenti dovuti ad un montaggio scorretto.

Effetto sulla serratura da infilare

SmartHandle AX agisce esclusivamente sullo scrocco della serratura da infilare.

Blocco secondo la legge sulle assicurazioni

Le compagnie di assicurazione pongono maggiori richieste di chiusura.

1. Se si desidera chiudere la porta secondo la legge sull'assicurazione, oltre alla SmartHandle AX si può utilizzare una serratura antipanico autobloccante o un cilindro di chiusura.
2. Prestare attenzione alle omologazioni secondo EN 179.

SmartHandle AX con serratura antipanico autobloccante

SmartHandle AX offre tutte le funzionalità solo con una serratura antipanico autobloccante.

1. Combinare l'SmartHandle AX con una serratura antipanico autobloccante.
2. Prestare attenzione alle dichiarazioni di conformità dei produttori di serrature secondo EN 179.

Condizioni per la sicurezza dell'autorizzazione

Il funzionamento con la tastiera Mifare Classic e/o PinCode esclude la classe di sicurezza di autorizzazione D secondo la norma DIN EN 16867:2020.

Chiusura dell’apertura delle rosette

Per le manipolazioni è possibile utilizzare l'apertura delle rosette ev. presente.

1. Chiudere le aperture delle rosette ev. presenti, ad esempio con un cilindro cieco.
2. Per le varianti FH: installare obbligatoriamente un cilindro cieco o di chiusura in ottone.

Tempo di riposo per rivestimento antiscivolo

La piastra adattatrice in dotazione è provvista di rivestimento antiscivolo, che richiede un tempo di assestamento per avere pieno effetto.

1. Attendere cinque ore dopo il montaggio della piastra adattatrice, prima di proseguire il montaggio.
2. Nel caso in cui si debba terminare prima il montaggio: non azionare la maniglia fino all’arresto.

7.8.2 Oggetto di fornitura

- SmartHandle AX (per il montaggio su entrambi i lati, composto da piastre adattatrici e parte interna. La SmartHandle AX verticale per la parte esterna non è inclusa).
- Attrezzo speciale
- Libretto di istruzioni

A seconda della variante:

- Set di adattatori quadro maniglia di 7 mm
- Manicotto adattatore quadro maniglia di 8,5 mm
- Manicotto adattatore quadro maniglia di 9 mm
- Manicotto adattatore quadro maniglia di 10 mm

7.8.3 Struttura

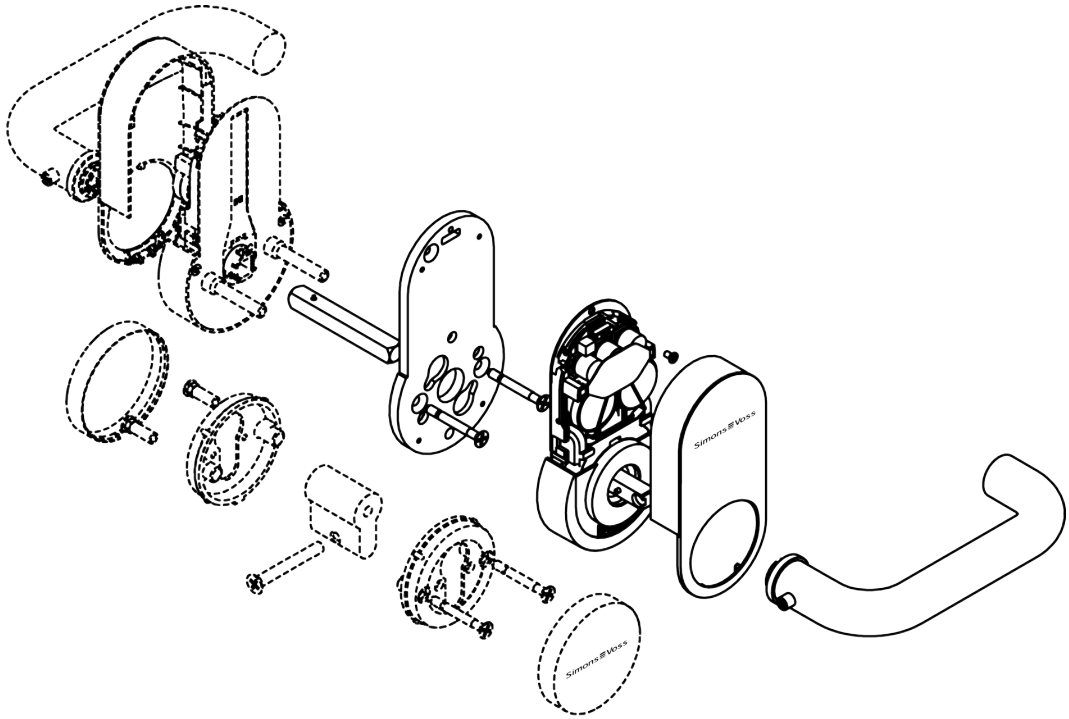

7.8.4 Preparazione della porta (maschera di foratura)

- ✓ Perno o punta per tracciare a disposizione.
- ✓ È disponibile una maschera di foratura (vedere *Maschera di foratura per la variante DS (legge da entrambi i lati) [▸ 310]*).
- ✓ Trapano a disposizione.
- ✓ Punta adatta a disposizione (in base al diametro del foro della serratura a incasso: 8,5 mm / 9,5 mm / 10,5 mm).
- ✓ Cacciavite PH2 a disposizione.

1. Inserire il quadro maniglia nella serratura a incasso.

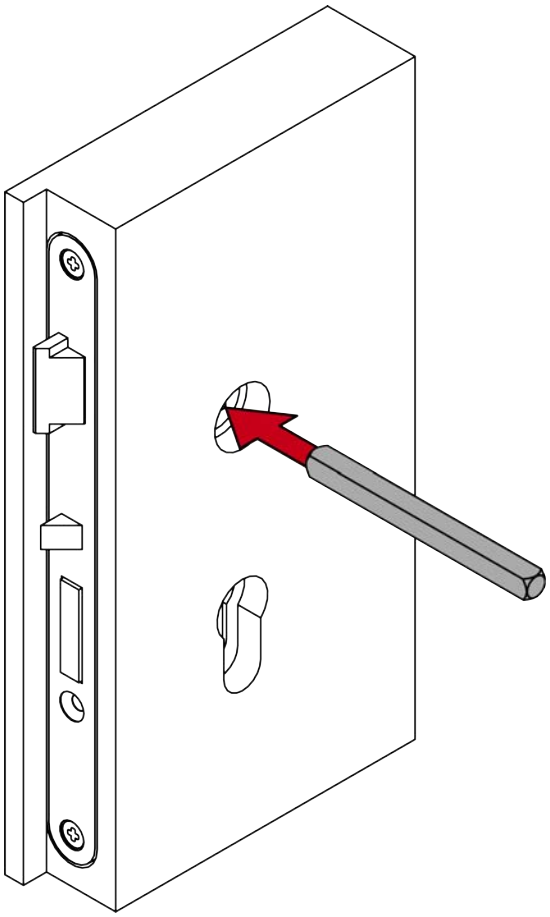

2. Applicare la maschera di foratura sul quadro maniglia.

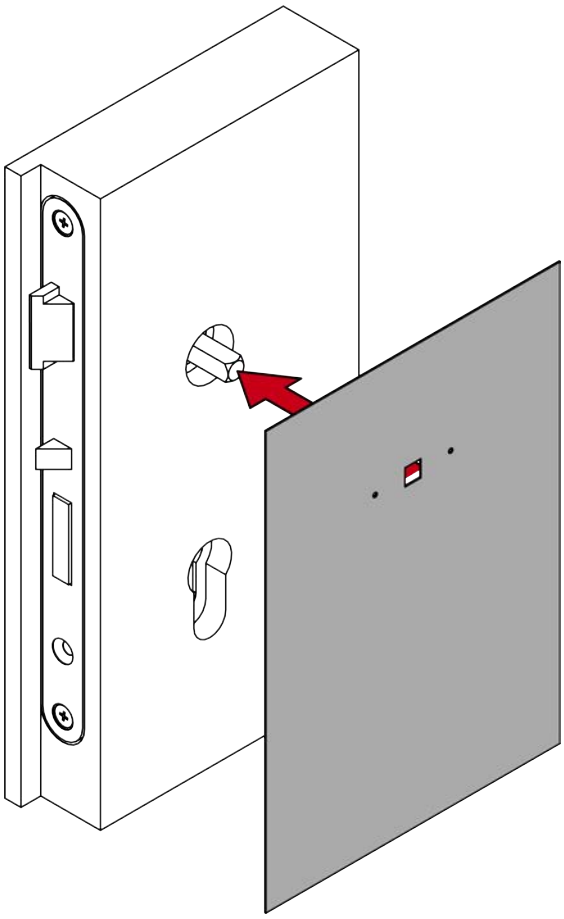

3. Allineare la maschera di foratura in verticale con l'ausilio della scala graduata.

4. Segnare i punti da forare sulla porta.

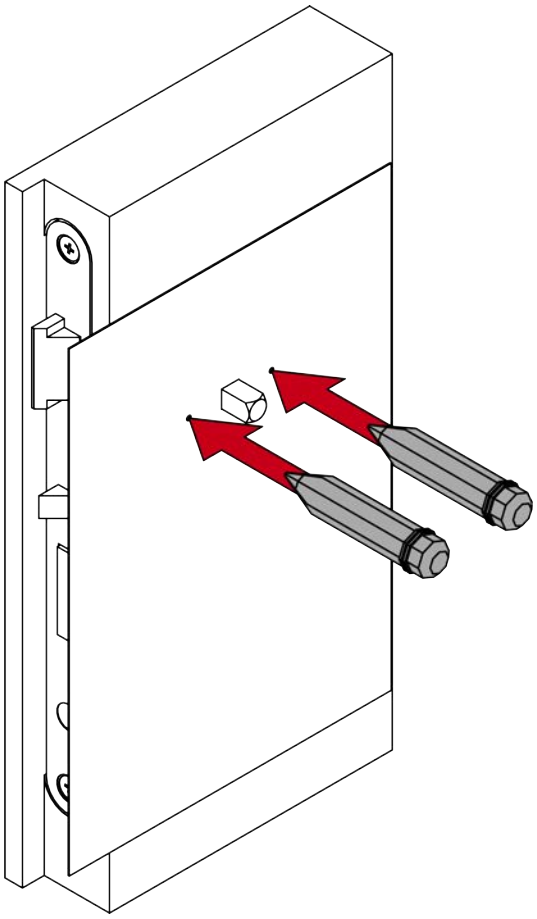

5. Rimuovere la maschera di foratura.

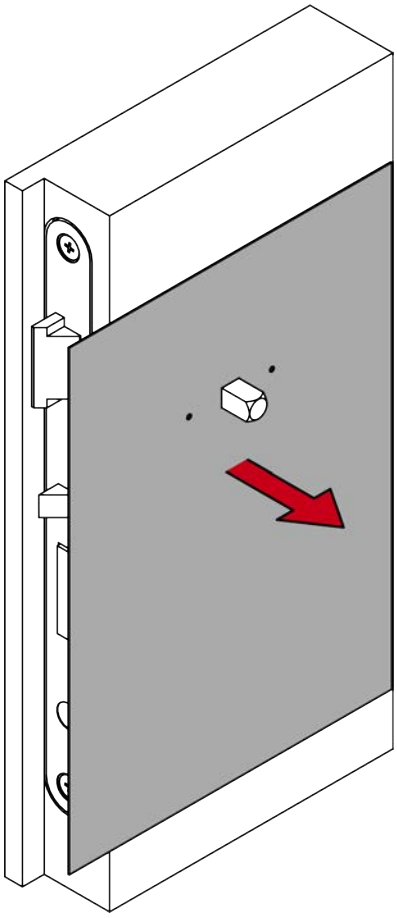

6. Rimuovere il quadro maniglia.

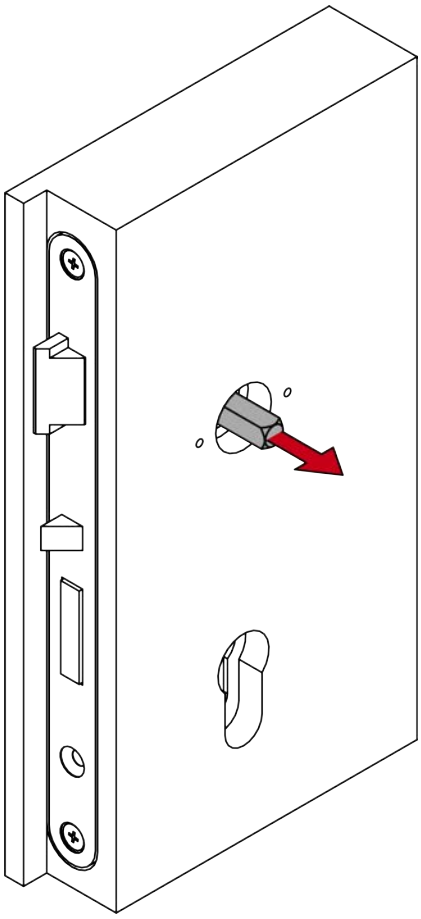

7. Rimuovere la serratura a incasso (PH2).

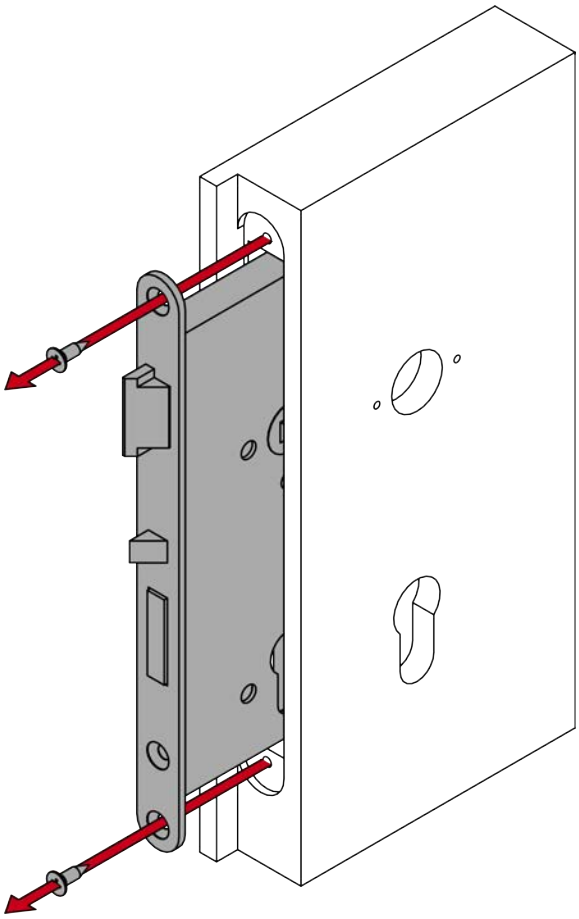

8. Misurare il diametro dei fori di fissaggio.

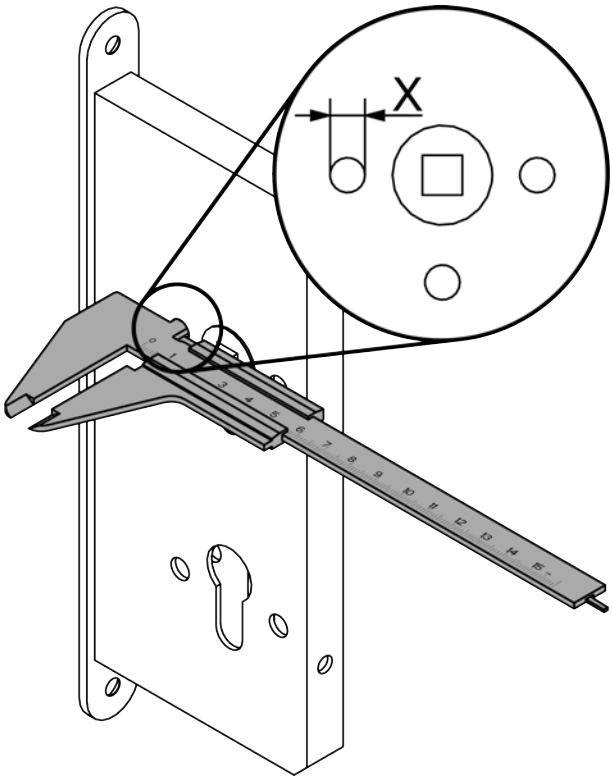

Ø fori di fissaggio	Punta necessaria
5,5 mm - 6,3 mm	8,5 mm
6,4 mm - 7,3 mm	8,5 mm
7,4 mm - 8,7 mm	9,5 mm
≥8,8 mm	10,5 mm

9. Determinare la punta necessaria con il diametro misurato.
10. Praticare i fori necessari.

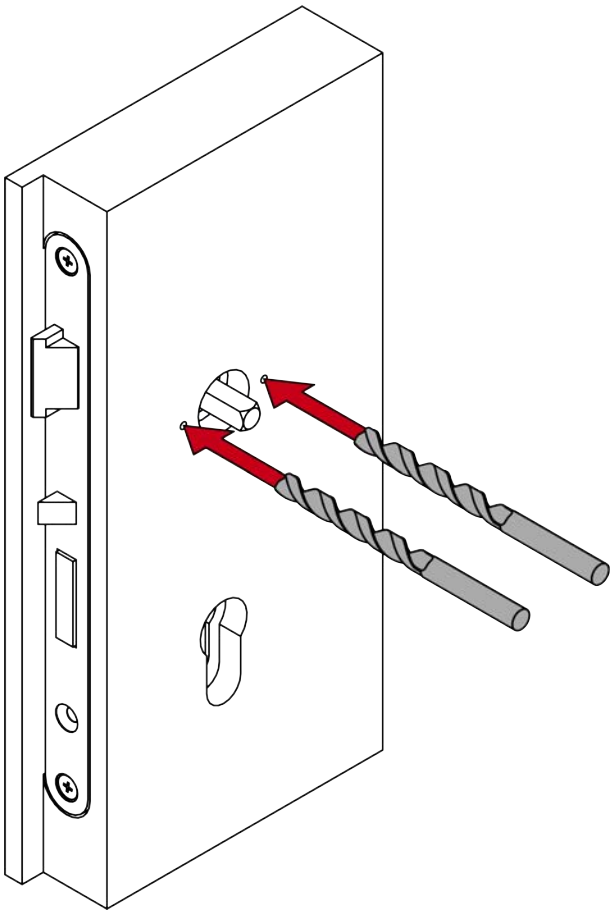

11. Inserire la serratura a incasso (PH2).

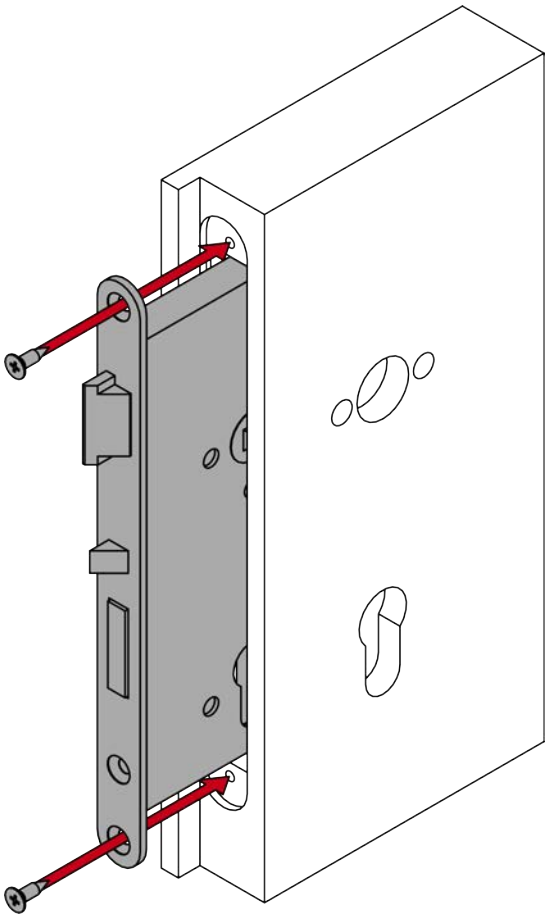

7.8.5 Per lo spessore della porta X: preparazione delle aste filettate e del quadro maniglia

- ✓ Sega a disposizione.
- ✓ Calibro a disposizione.
- ✓ Cacciavite PH2 a disposizione.

1. Per X: misurare lo spessore della porta.

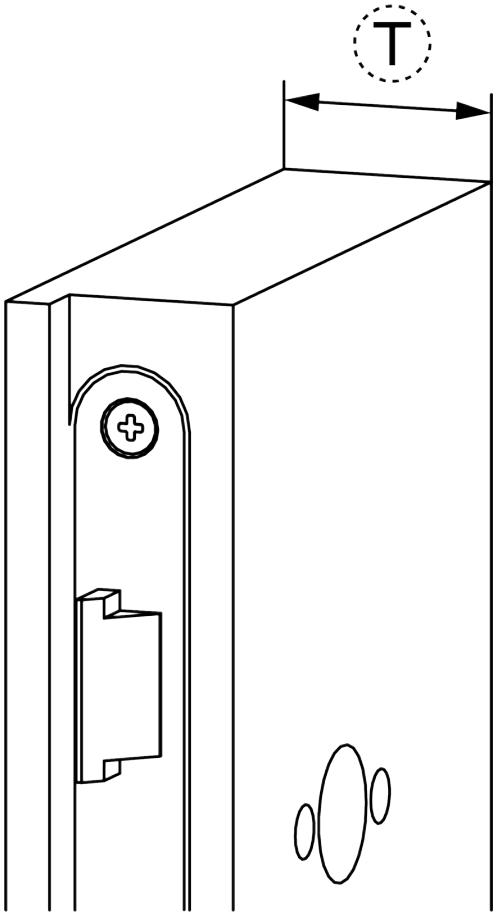

2. Per X: avvitare le viti, i manicotti filettati e le aste filettate.

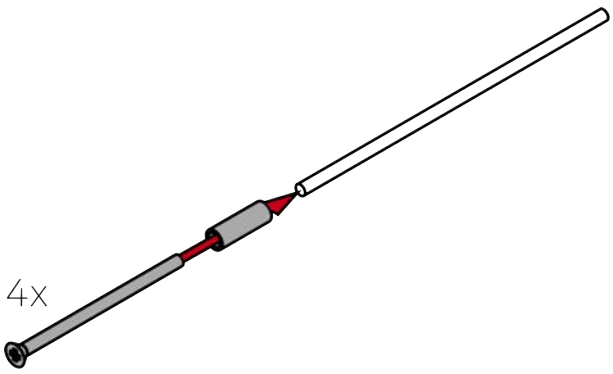

3. Per X: contrassegnare i punti da segare sulle aste filettate e sul quadro maniglia.

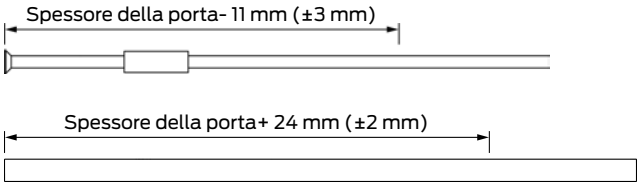

4. Per X: accorciare le aste filettate e il quadro maniglia con una sega adatta.

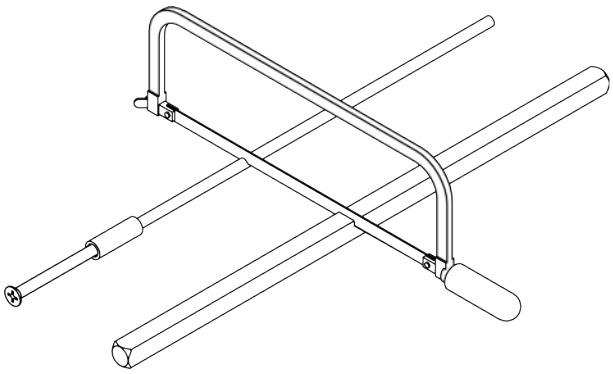

7.8.6 Programmare la maniglia

Programmare la maniglia prima del montaggio. È possibile utilizzare diversi dispositivi di programmazione a seconda della famiglia di prodotti.

NOTA

Tecnologia attiva solo con portata ridotta

La tecnologia transponder attiva ha una portata notevolmente maggiore. Con il funzionamento normale le due SmartHandle AX vengono raggiunte allo stesso tempo e questo può causare errori di comunicazione.

- Attivare la casella di controllo per la portata ridotta in LSM/AXM per ambedue i lati su SmartHandle AX.

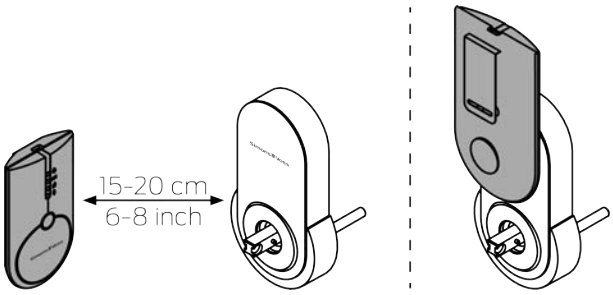

7.8.7 Beschlag montieren

- ✓ Porta già forata.
- ✓ Cacciavite PH2 a disposizione.
- ✓ Cacciavite TX15 a disposizione.
- ✓ Calibro a disposizione.
- ✓ Tenaglia a disposizione.

1. Per S, M e L: misurare lo spessore della porta.

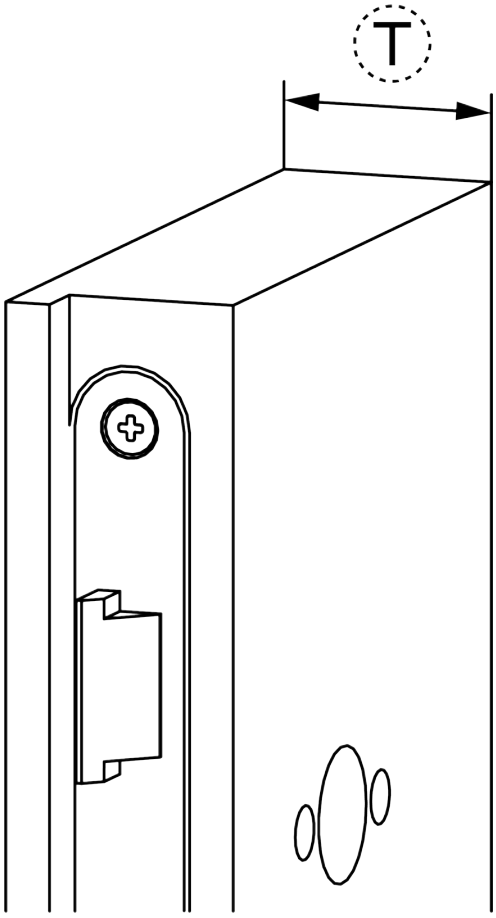

2. Per S, M e L: determinare i punti di separazione sulle viti a colletto.

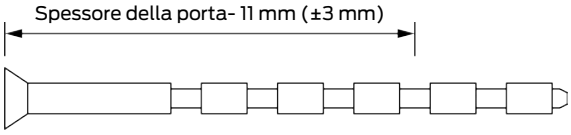

3. Per S, M e L: accorciare le viti a colletto.

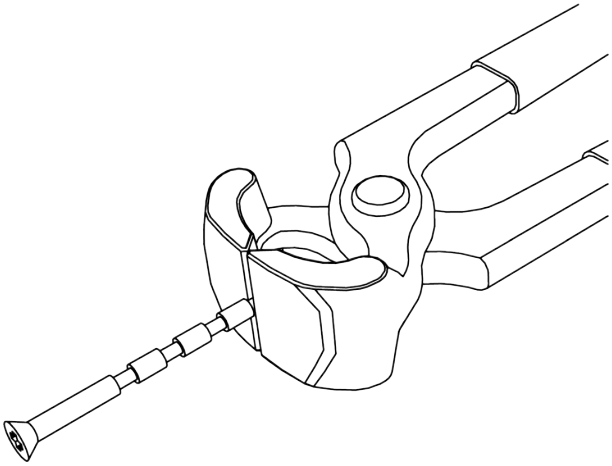

4. Per il quadro maniglia di 7 mm: applicare il manicotto adattatore sul lato del quadro maniglia con pin.

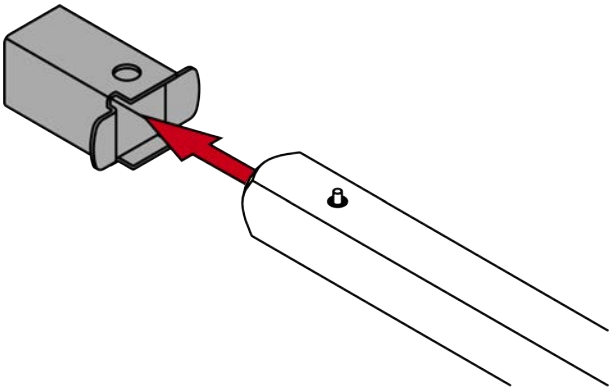

5. Applicare il quadro maniglia con il lato pin nella maniglia.
   ↳ Il pin si chiude a scatto nell'alloggiamento.

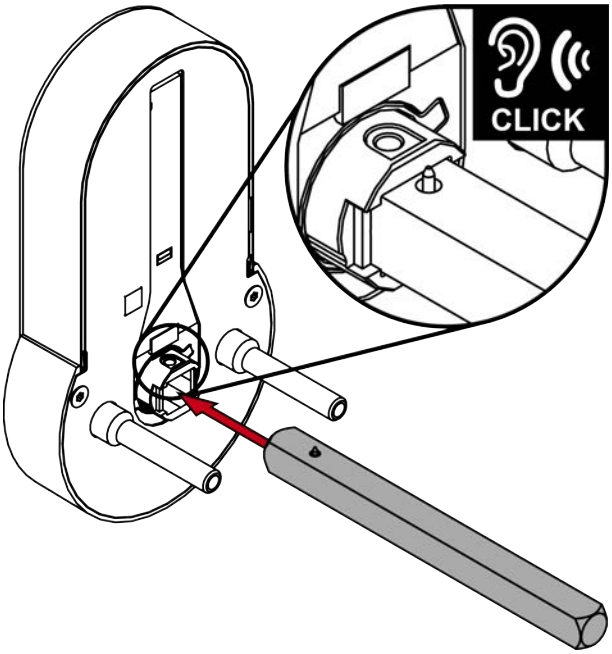

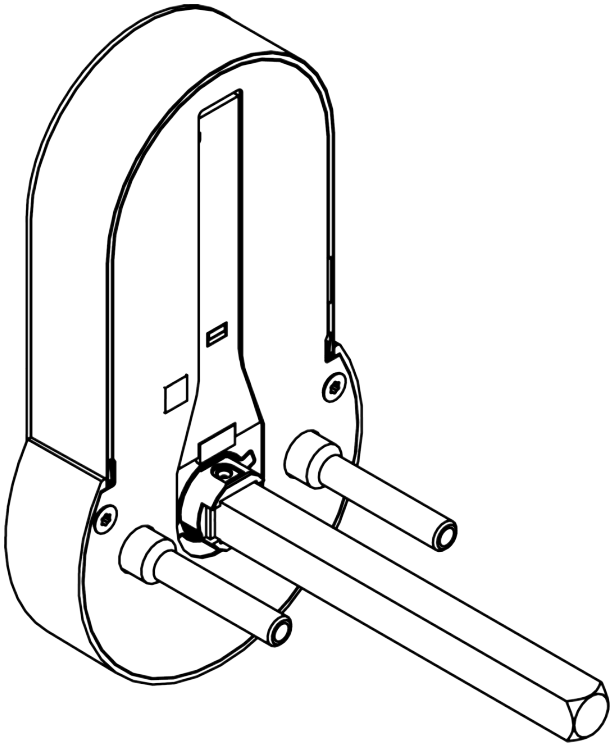

6. Per il quadro maniglia di 8,5 mm, 9 mm e 10 mm: spingere il manicotto adattatore al centro del quadro maniglia. Con un martello e un punzone realizzare un incavo nel manicotto adattatore per impedire che si muova.

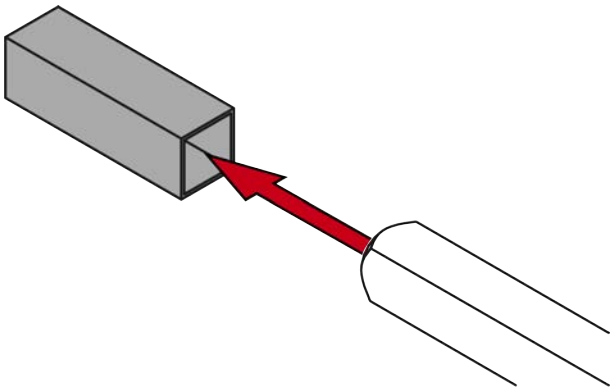

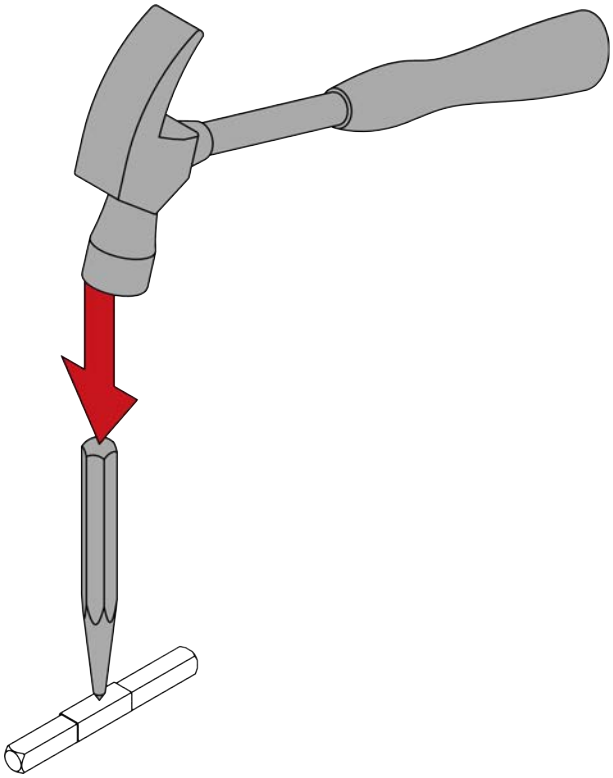

7. Inserire la maniglia esterna, ev. con manicotti adattatori, dal lato esterno nella porta.

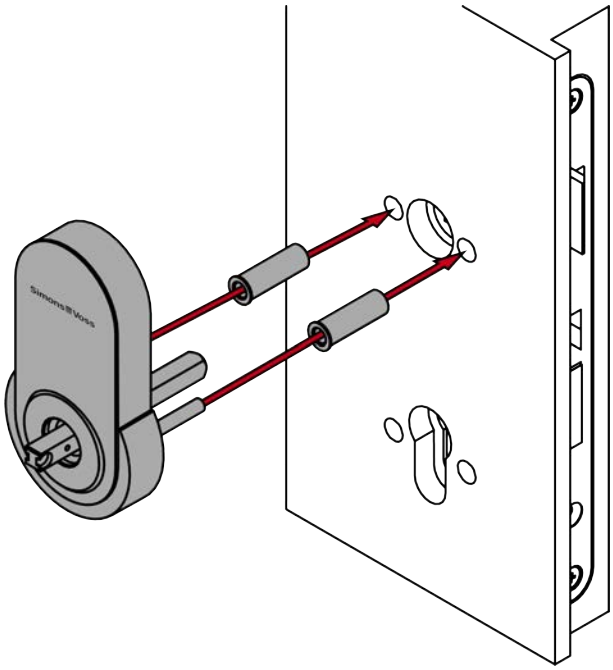

Ø foro di fissaggio della serratura a incasso	Manicotti adattatori
5,5 mm - 6,3 mm	Nessun manicotto adattatore
6,4 mm - 7,3 mm	6,4 mm
7,4 mm - 8,7 mm	7,4 mm
≥ 8,8 mm	8,8 mm

8. Inserire il portarosetta con i dadi a manicotto sul lato esterno nella porta.

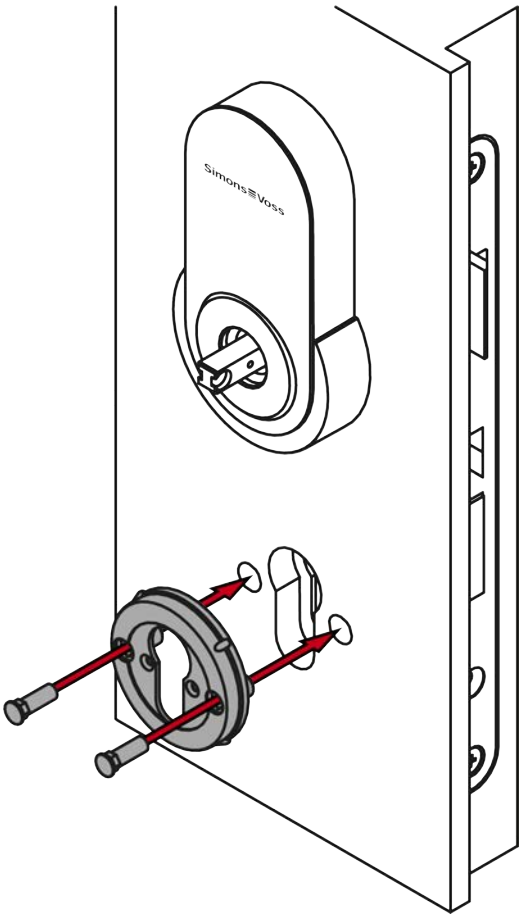

9. Poggiare la piastra adattatrice sulla porta con.

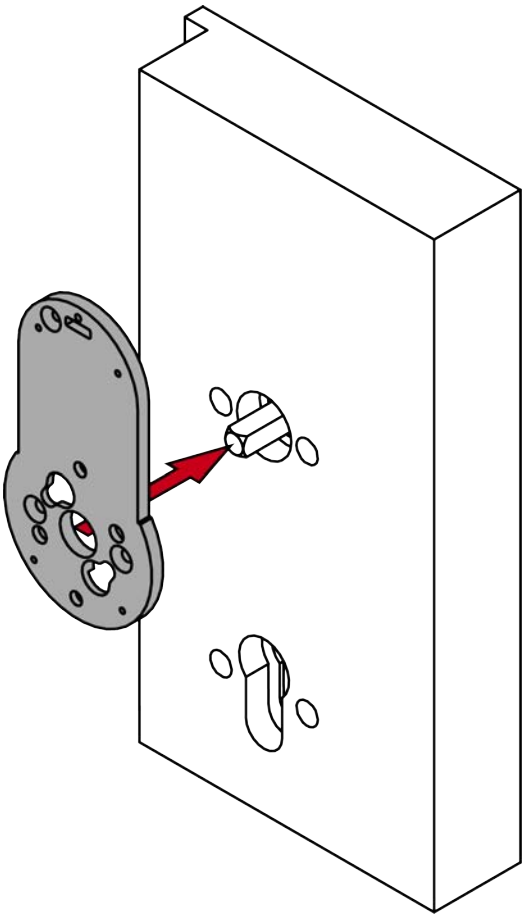

10. Allineare la piastra adattatrice in modo che il quadro maniglia si trovi esattamente al centro e la piastra adattatrice sia esattamente verticale.

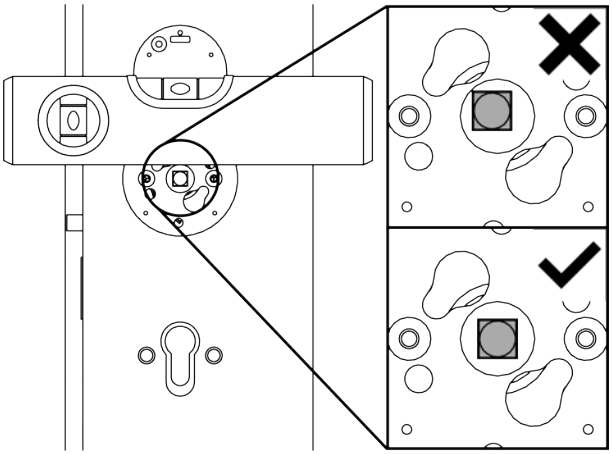

11. Avvitare saldamente la piastra adattatrice (PH2, coppia: 1,1 Nm).

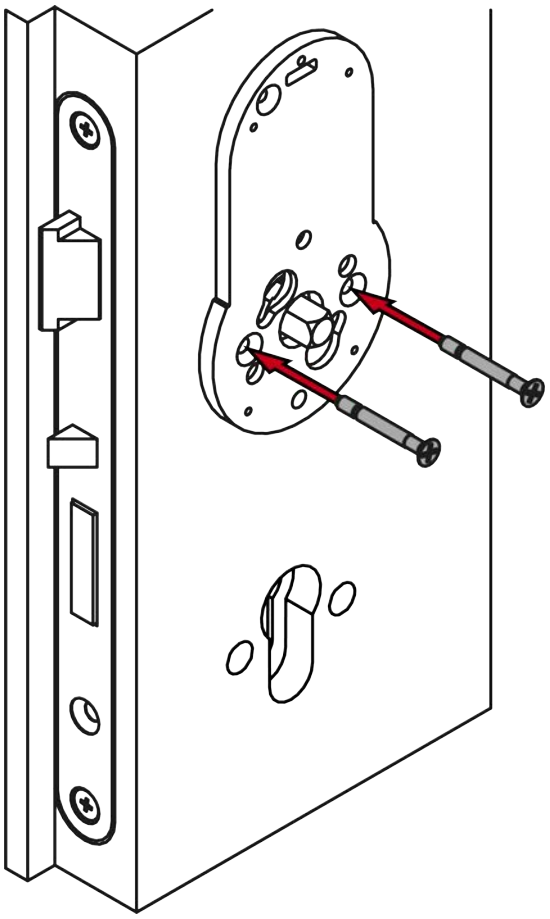

12. Avvitare saldamente il portarosetta sul lato interno.

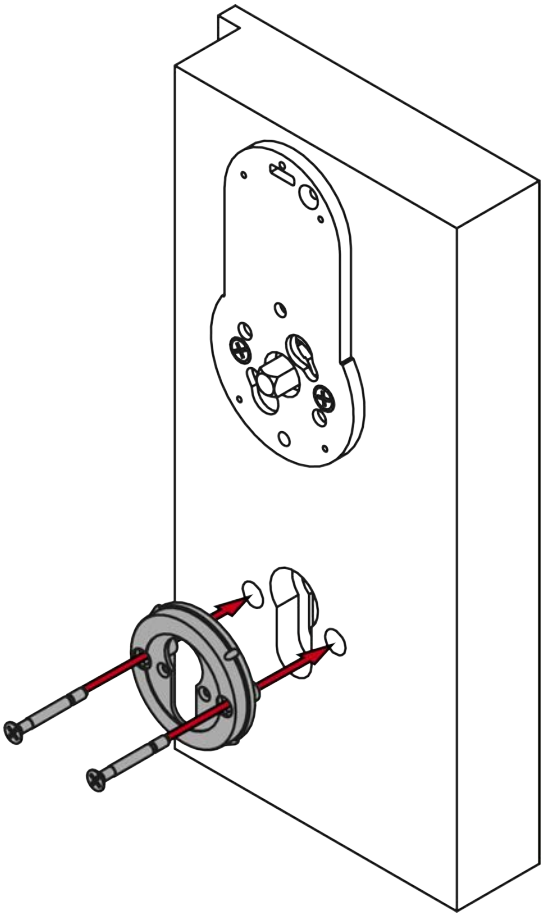

13. Inserire il cilindro cieco.

NOTA

Posizionare il cilindro cieco nel foro utilizzando il cacciavite

Soprattutto per le porte di grande spessore, è difficile posizionare correttamente il cilindro cieco.

1. Inserire un cacciavite nel foro del cilindro cieco.
2. Posizionare il cilindro cieco con l'ausilio del cacciavite.

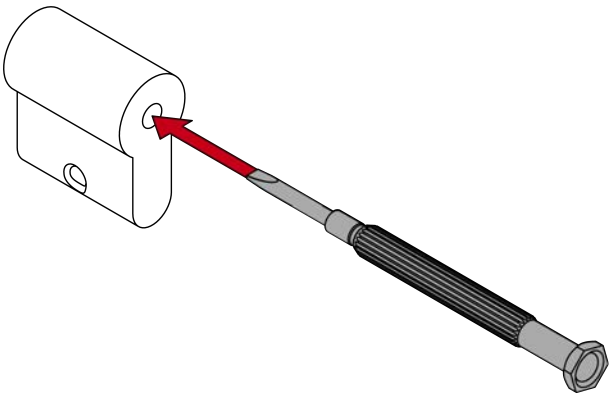

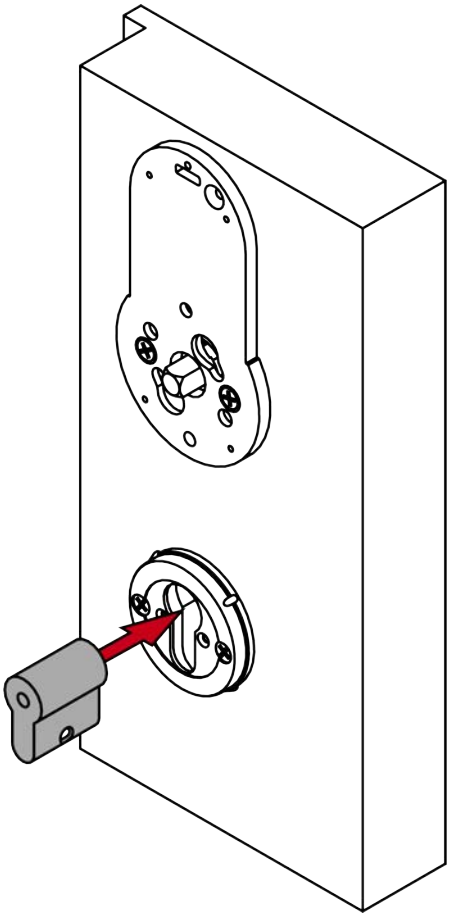

14. Avvitate saldamente il cilindro cieco (PH2, coppia: 1,1 Nm).

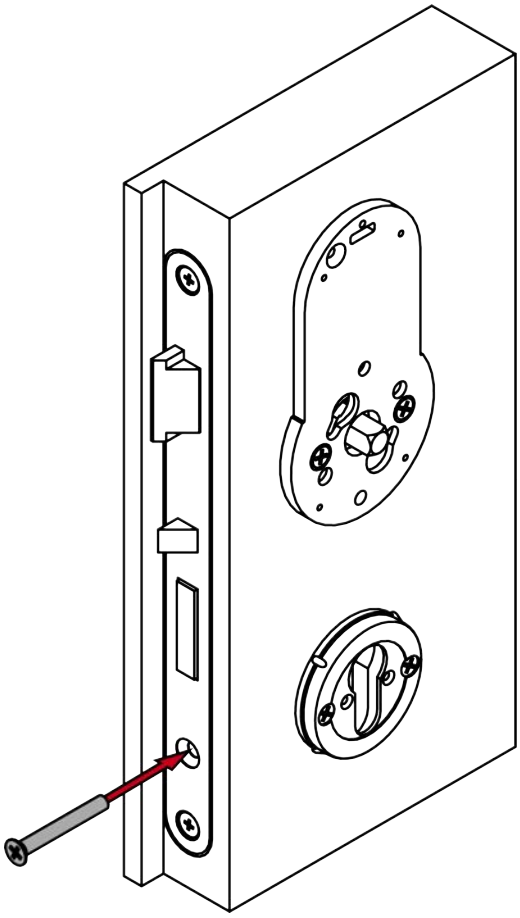

15. Attendere cinque ore, fino a che il rivestimento antiscivolo si sia assestato.

NOTA

Tempo di riposo per rivestimento antiscivolo

La piastra adattatrice in dotazione è provvista di rivestimento antiscivolo, che richiede un tempo di assestamento per avere pieno effetto.

1. Attendere cinque ore dopo il montaggio della piastra adattatrice, prima di proseguire il montaggio.
2. Nel caso in cui si debba terminare prima il montaggio: non azionare la maniglia fino all'arresto.

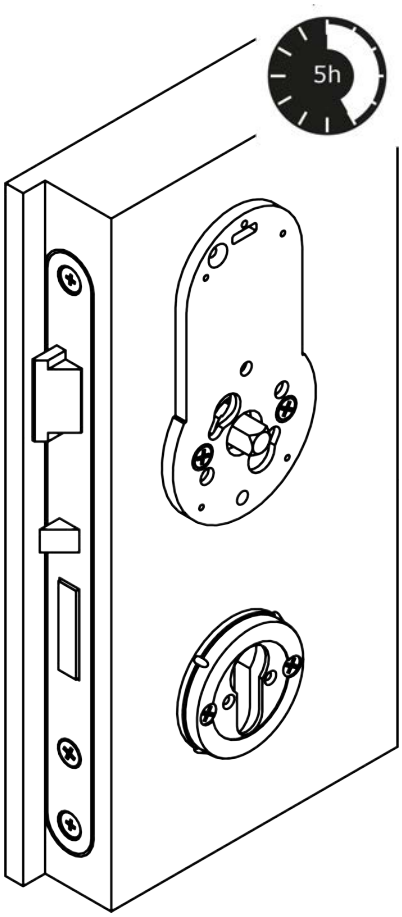

16. Togliere la cover con l'attrezzo.

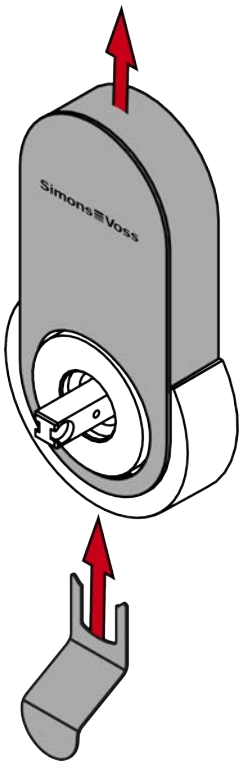

17. Per il quadro maniglia di 7 mm: applicare il manicotto adattatore sul maniglia.

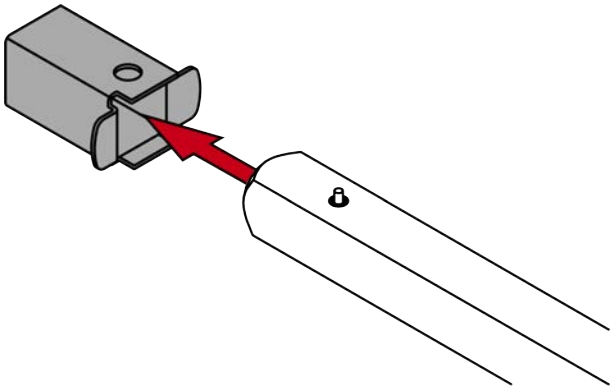

18. Inserire la maniglia nella piastra adattatrice.

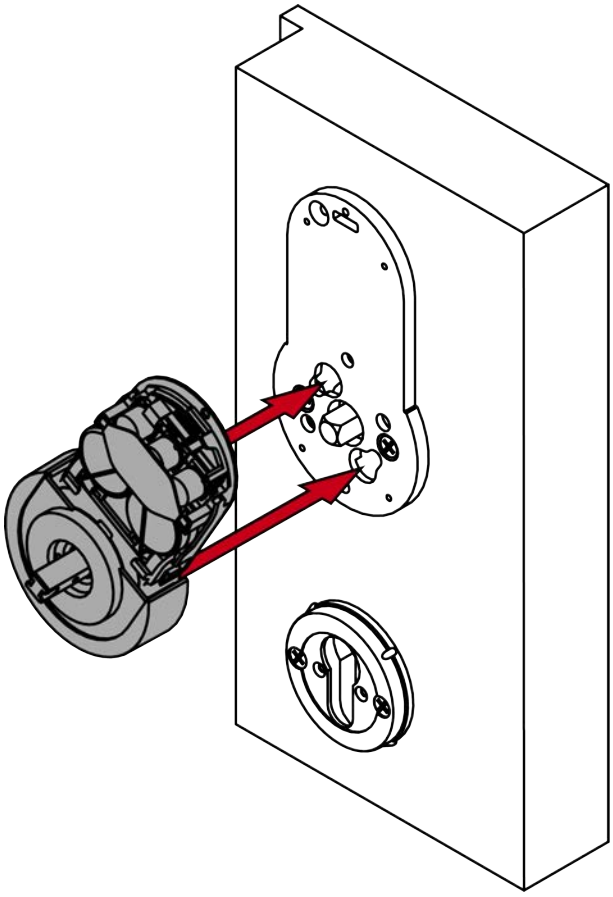

19. Ruotare subito la maniglia.

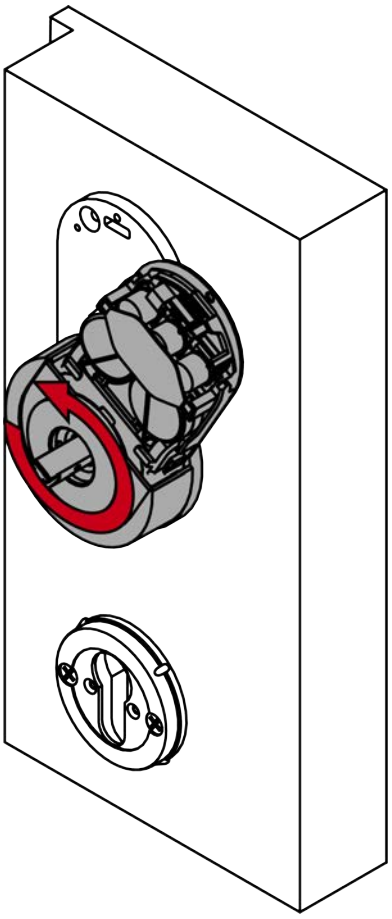

20. Avvitare saldamente la maniglia sulla piastra adattatrice, per impedire la torsione.

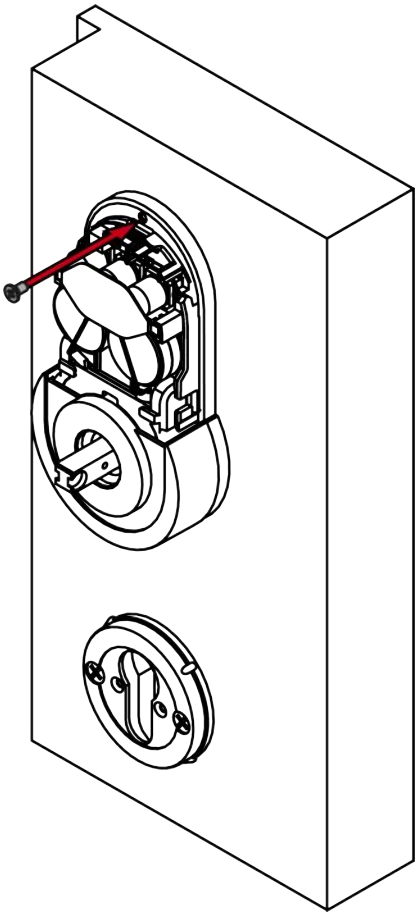

21. Applicare la cover sulla maniglia.

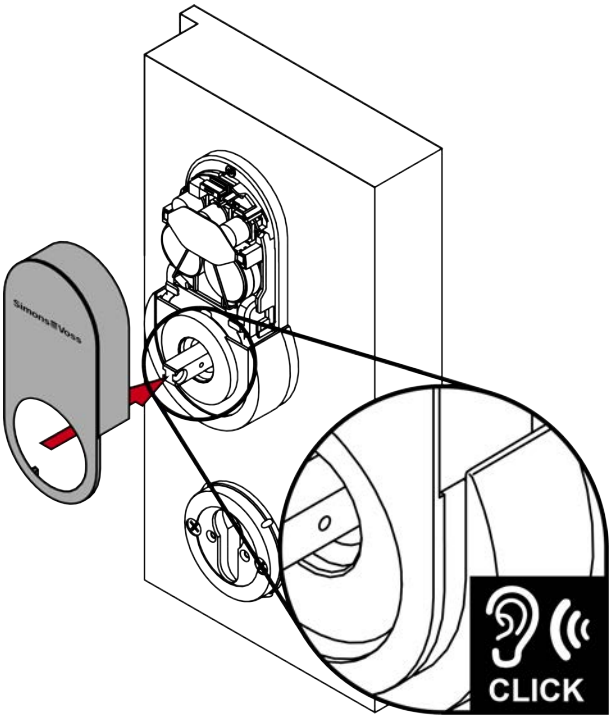

22. Applicare le maniglie esterne sulle maniglie.
23. Applicare le coperture sui portarosette.

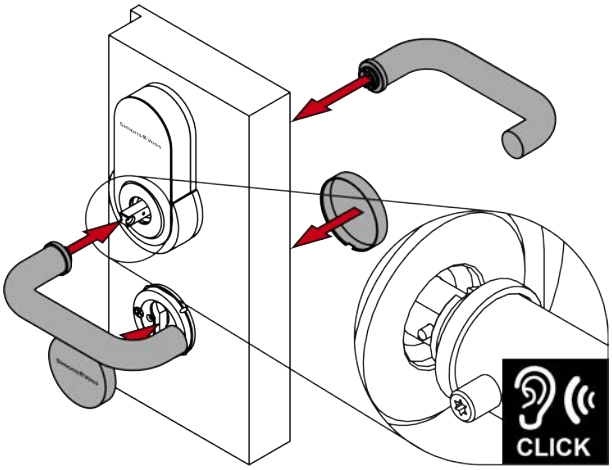

24. Avvitate saldamente la vite senza testa di entrambe le maniglie (TX15, coppia: 5,0 Nm).

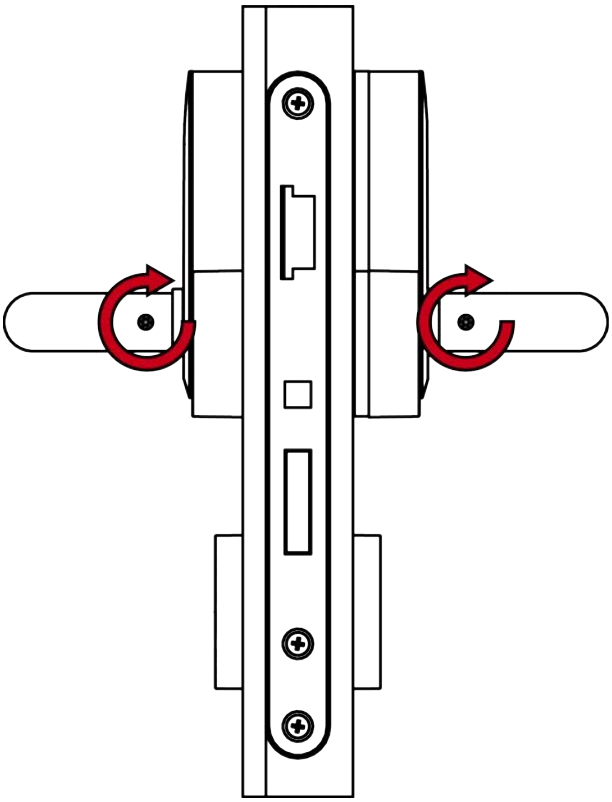

↳ La maniglia è completamente montata.

7.9 Varianti E0 e E1 (ovale scandinavo)

7.9.1 Avvertenze di sicurezza specifiche del prodotto

AVVISO

Danni causati da utensili non idonei

Se si tenta di aprire la custodia con strumenti inadeguati, la custodia può essere danneggiata.

- Utilizzare solo l'utensile di apertura SimonsVoss in dotazione.

La maniglia non ha più una guida precisa

In caso di serrature ad incasso dotate di perno di riscontro, il montaggio della SmartHandle può risultare leggermente difficoltoso.

- Non modificare meccanicamente il perno di riscontro, poiché altrimenti la maniglia non avrà più una guida precisa.

NOTA

Montaggio scorretto

SimonsVoss Technologies GmbH declina ogni responsabilità per danni a porte o componenti dovuti ad un montaggio scorretto.

Effetto sulla serratura da infilare

SmartHandle AX agisce esclusivamente sullo scrocco della serratura da infilare.

Blocco secondo la legge sulle assicurazioni

Le compagnie di assicurazione pongono maggiori richieste di chiusura.

1. Se si desidera chiudere la porta secondo la legge sull'assicurazione, oltre alla SmartHandle AX si può utilizzare una serratura antipanico autobloccante o un cilindro di chiusura.
2. Prestare attenzione alle omologazioni secondo EN 179.

SmartHandle AX con serratura antipanico autobloccante

SmartHandle AX offre tutte le funzionalità solo con una serratura antipanico autobloccante.

1. Combinare l'SmartHandle AX con una serratura antipanico autobloccante.
2. Prestare attenzione alle dichiarazioni di conformità dei produttori di serrature secondo EN 179.

Condizioni per la sicurezza dell'autorizzazione

Il funzionamento con la tastiera Mifare Classic e/o PinCode esclude la classe di sicurezza di autorizzazione D secondo la norma DIN EN 16867:2020.

Chiusura dell’apertura delle rosette

Per le manipolazioni è possibile utilizzare l'apertura delle rosette ev. presente.

1. Chiudere le aperture delle rosette ev. presenti, ad esempio con un cilindro cieco.
2. Per le varianti FH: installare obbligatoriamente un cilindro cieco o di chiusura in ottone.

7.9.2 Oggetto di fornitura

- SmartHandle AX (Ovale Scandinavo)
- Attrezzo speciale
- Libretto di istruzioni

A seconda della variante:

- Set di adattatori quadro maniglia di 7 mm
- Manicotto adattatore quadro maniglia di 8,5 mm
- Manicotto adattatore quadro maniglia di 10 mm
- Cilindro cieco

7.9.3 Struttura

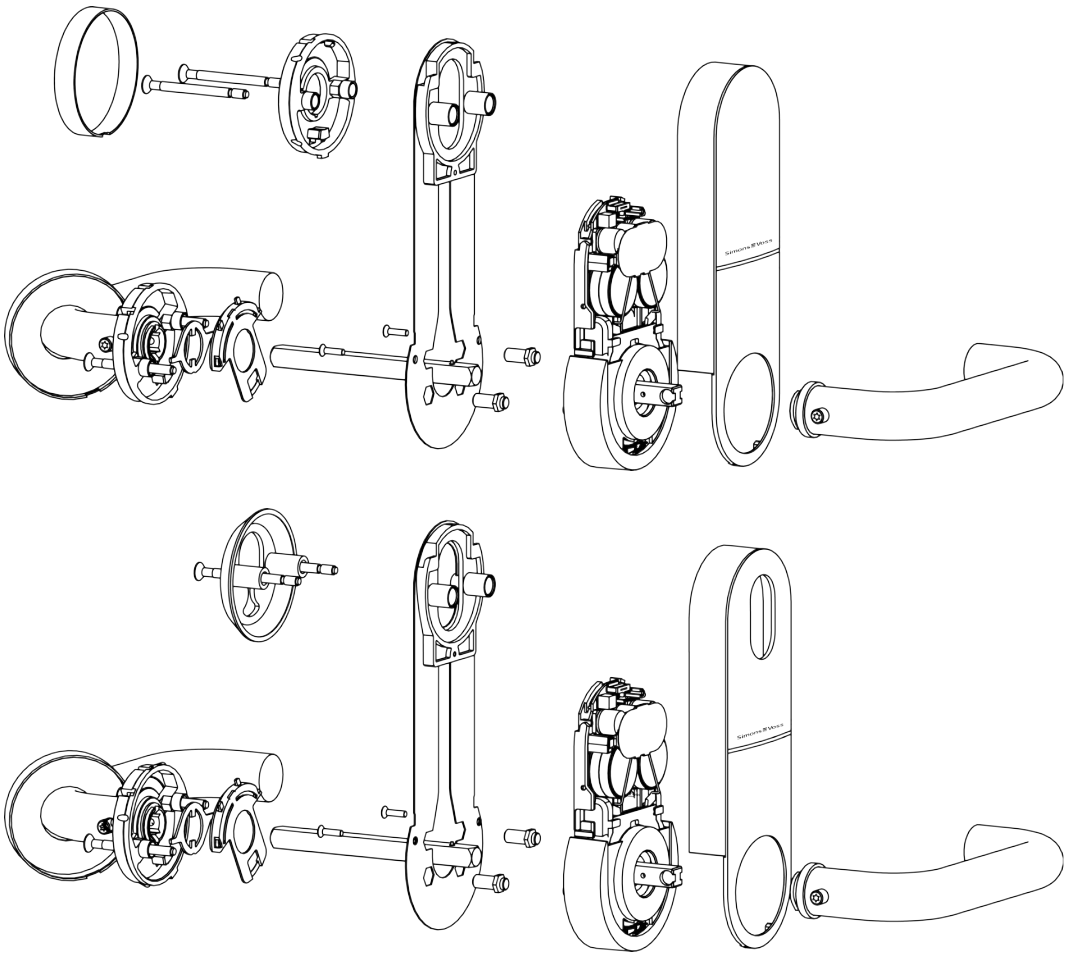

7.9.4 Per lo spessore della porta X: preparazione delle aste filettate e del quadro maniglia

- ✓ Sega a disposizione.
- ✓ Calibro a disposizione.
- ✓ Cacciavite PH2 a disposizione.

1. Per X: misurare lo spessore della porta.

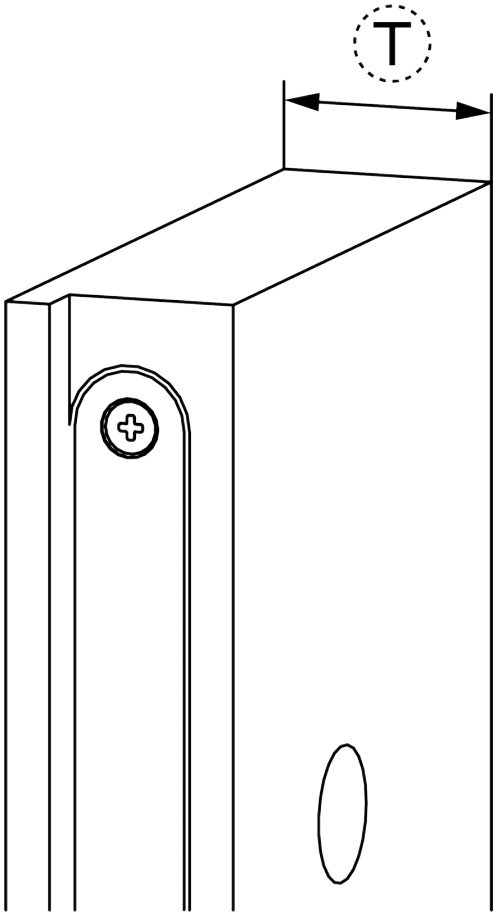

2. Per X: avvitare le viti, i manicotti filettati e le aste filettate.

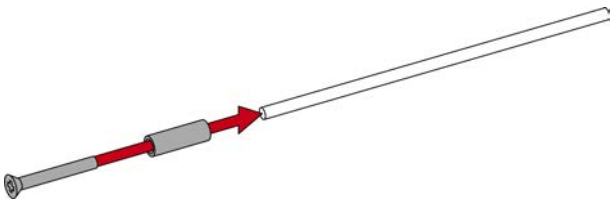

3. Per X: contrassegnare i punti da segare sulle aste filettate e sul quadro maniglia.

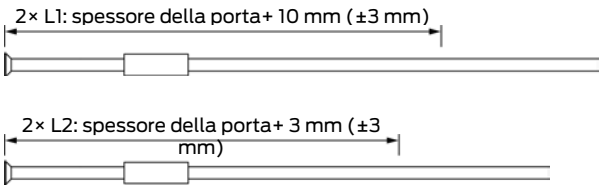

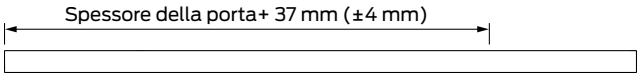

4. Per X: accorciare le aste filettate e il quadro maniglia con una sega adatta.

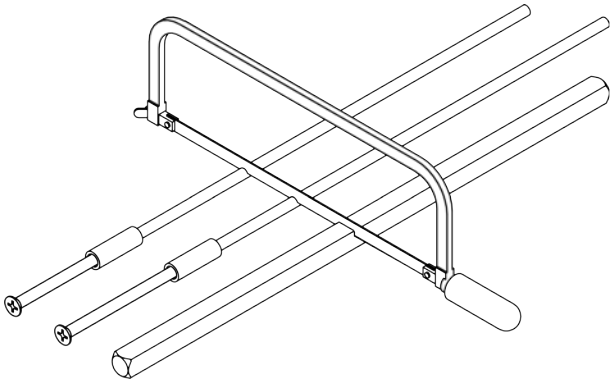

7.9.5 Per maniglie interne in senso orario: preparare i perni passanti

✓ Cacciavite TX8 a disposizione.

1. Verificare se la maniglia interna debba essere azionata in senso orario.

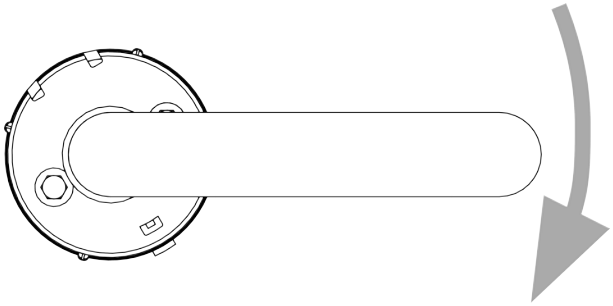

↳ In caso positivo: ruotare i dadi di fissaggio di SmartHandle AX come descritto.

2. Svitare il retro di SmartHandle AX (TX8).

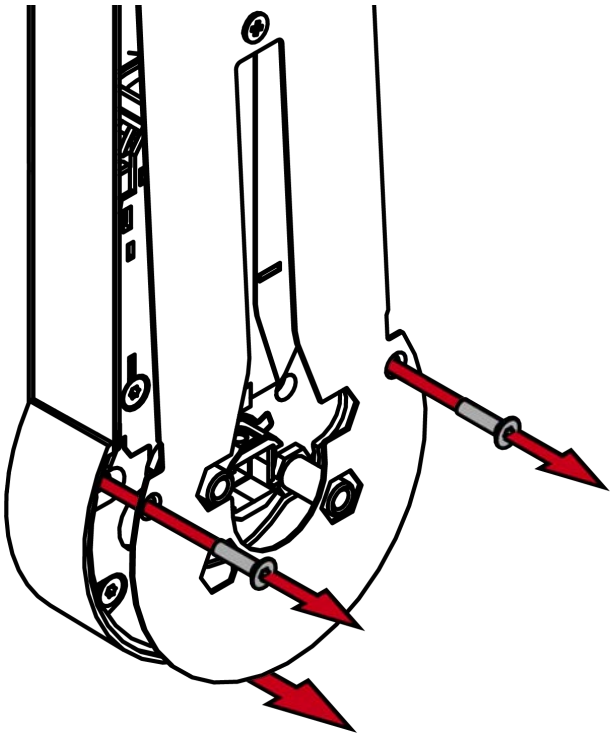

3. Estrarre i dadi di fissaggio.

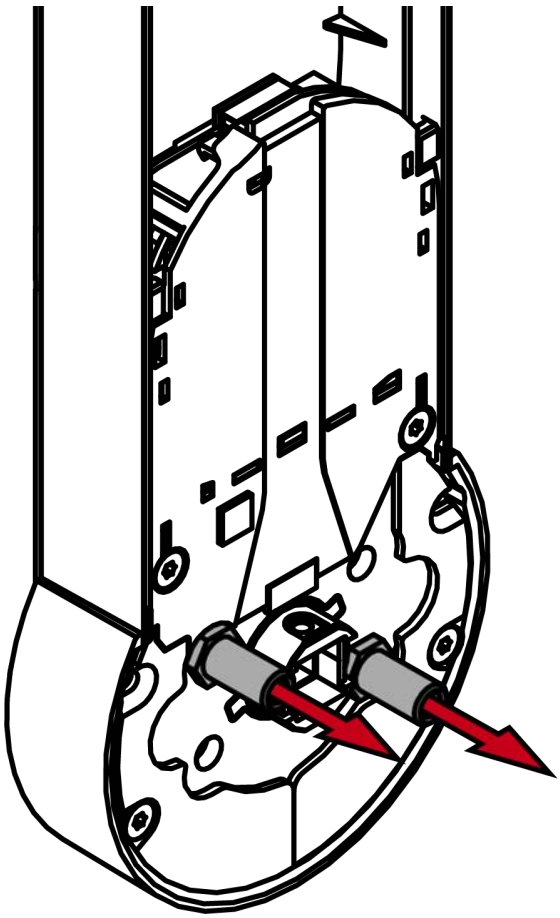

4. Riavvitare saldamente i dadi di fissaggio nelle nuove posizioni.

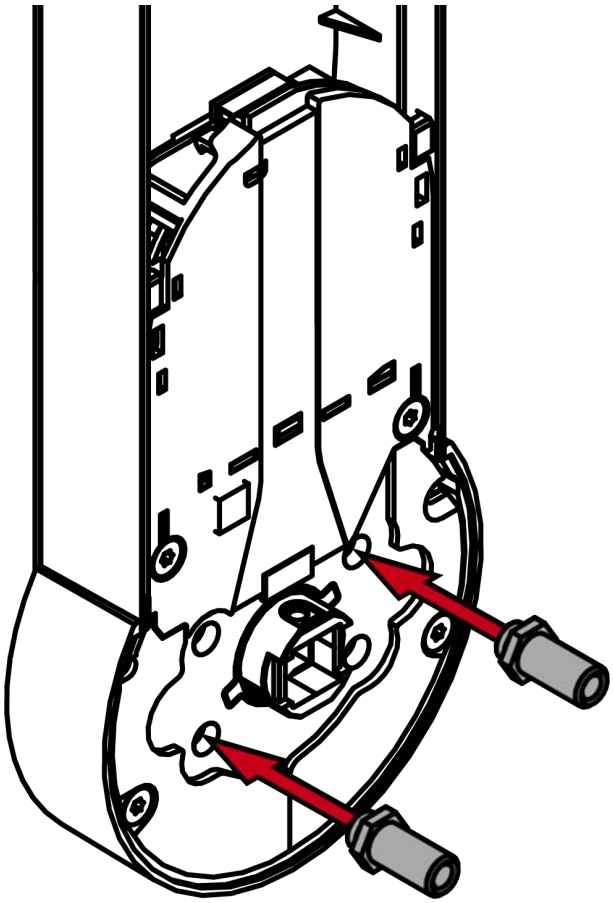

5. Riavvitare saldamente il retro di SmartHandle AX (TX8, coppia: 1,1 Nm).

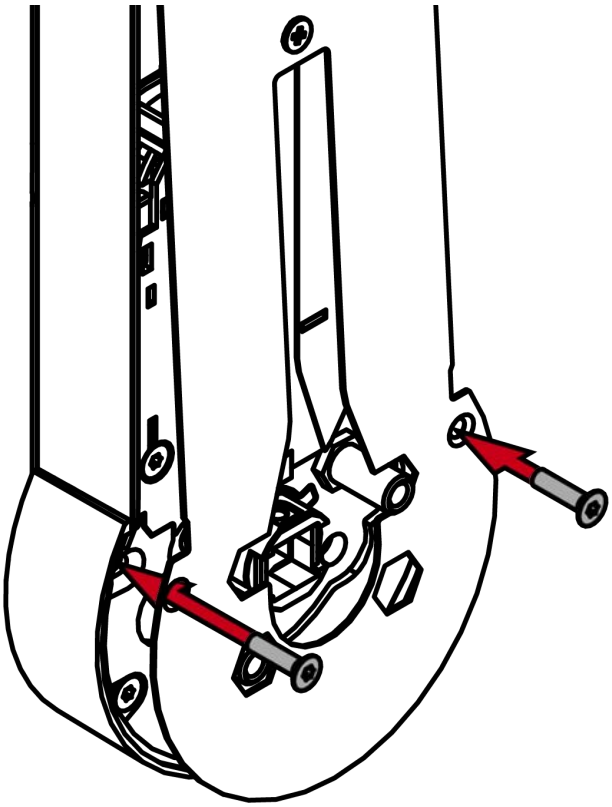

↳ I dadi di fissaggio sono nuovamente fissati attraverso il retro di SmartHandle AX.

7.9.6 Programmare la maniglia

Programmare la maniglia prima del montaggio. È possibile utilizzare diversi dispositivi di programmazione a seconda della famiglia di prodotti.

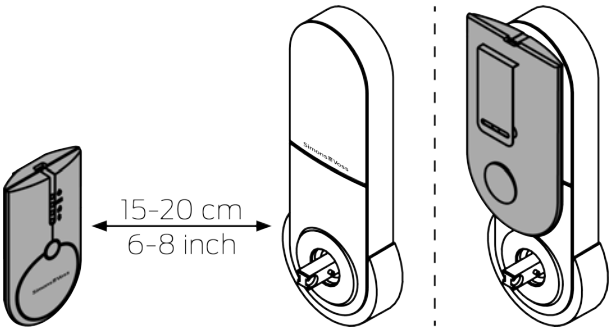

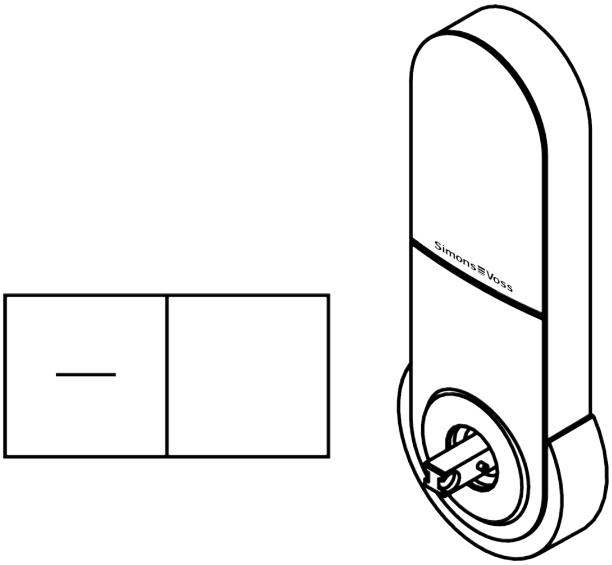

7.9.7 Montaggio della maniglia

- ✓ Porta già forata.
- ✓ Cacciavite PH2 a disposizione.
- ✓ Cacciavite TX15 a disposizione.
- ✓ Calibro a disposizione.
- ✓ Tenaglia a disposizione.

1. Per S, M e L: misurare lo spessore della porta.

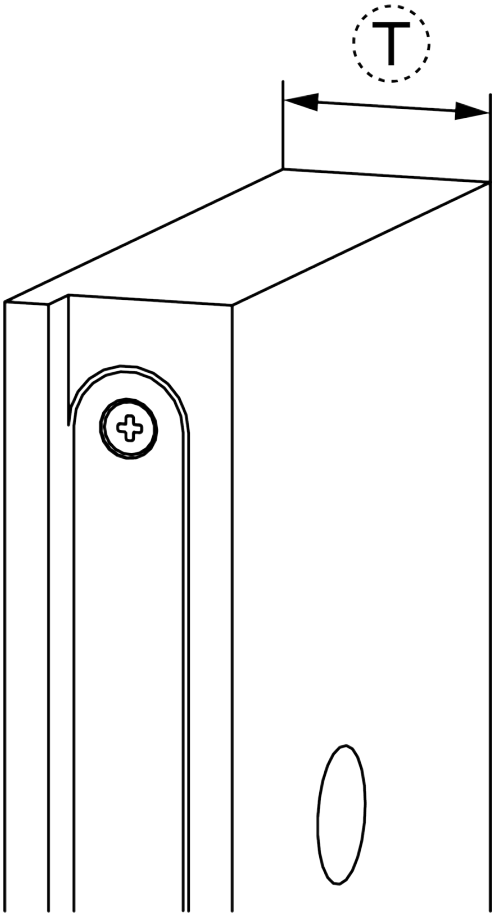

2. Per S, M e L: determinare i punti di separazione sulle viti a colletto L1 e L2.

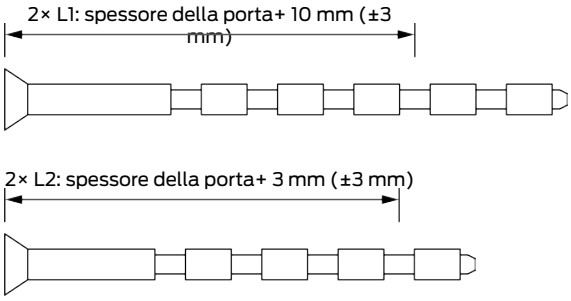

3. Per S, M e L: accorciare le viti a colletto L1 e L2.

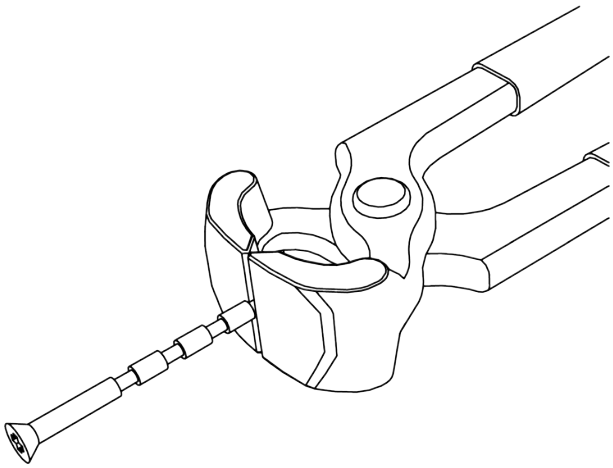

4. Per il quadro maniglia di 7 mm: posizionare il manicotto adattatore nell'alloggiamento del quadro maniglia della maniglia interna in modo tale che sia visibile l'incavo per la vite senza testa.

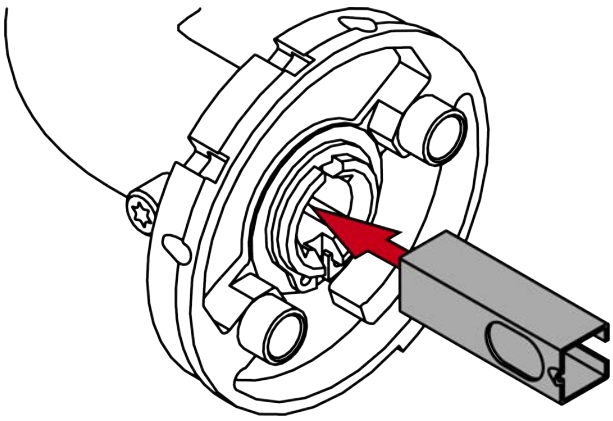

5. Determinare il senso di rotazione della maniglia interna visto dall'interno: in senso orario (Clockwise = CW) o antiorario (Counter-clockwise = CCW).

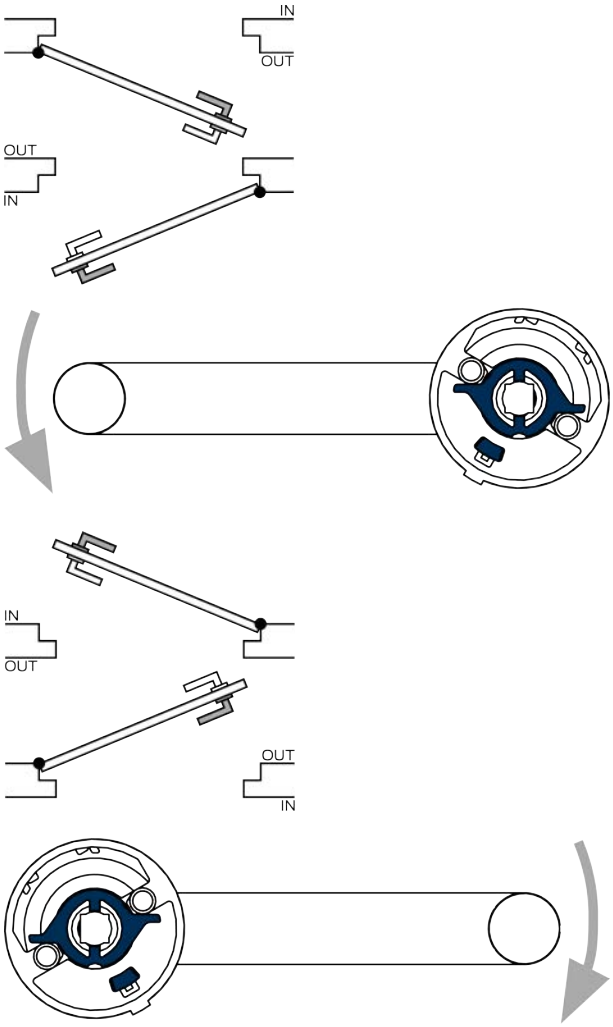

6. Inserire correttamente la piastrina nella maniglia interna.

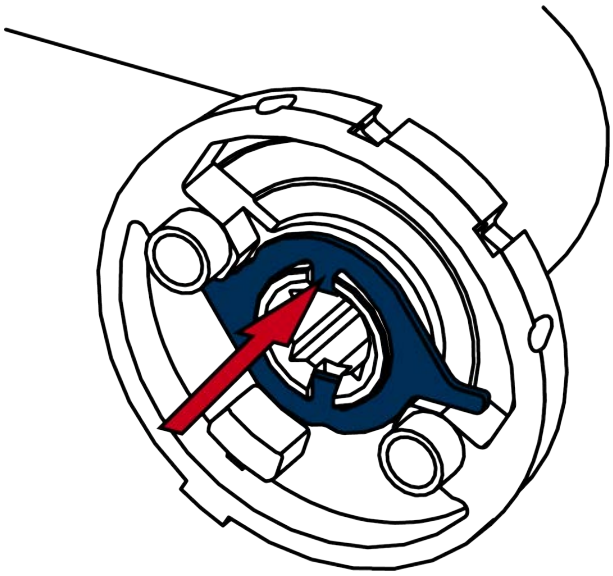

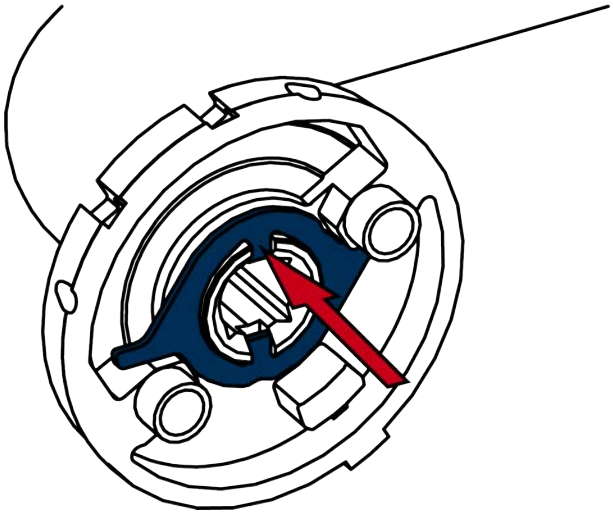

7. Spingere la piastra elastica su un lato contro la piastrina, in modo che la molla venga compressa.

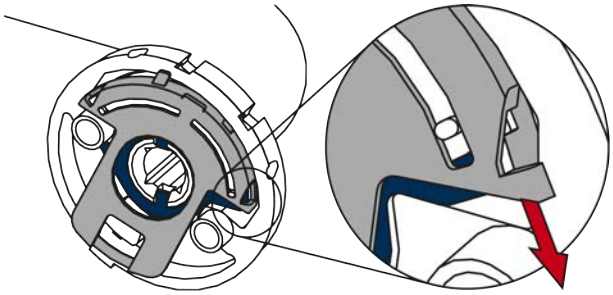

8. Allo stesso tempo agganciare le sporgenze della piastra elastica nell'alloggiamento della maniglia interna.

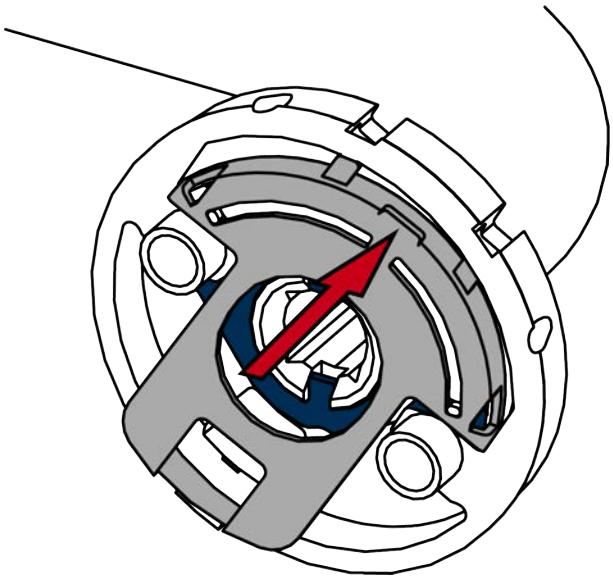

9. Premere verso il basso la staffa della piastra elastica.

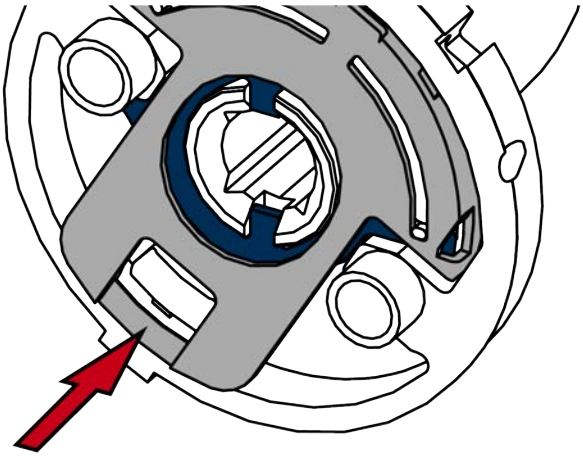

↳ La maniglia interna è stata completata.

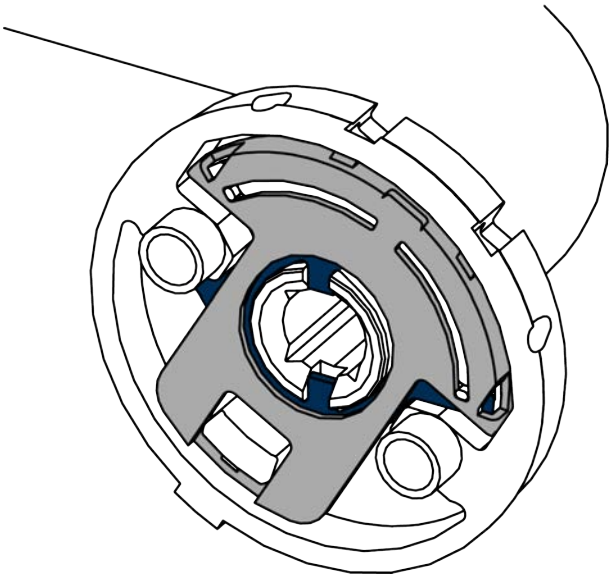

10. Per il quadro maniglia di 7 mm: applicare il manicotto adattatore sul lato del quadro maniglia con pin.

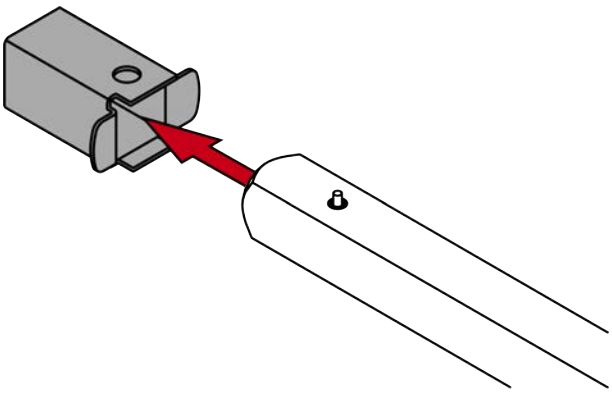

11. Per il quadro maniglia di 8,5 mm e di 10 mm: spingere il manicotto adattatore al centro del quadro maniglia. Con un martello e un punzone realizzare un incavo nel manicotto adattatore per impedire che si muova.

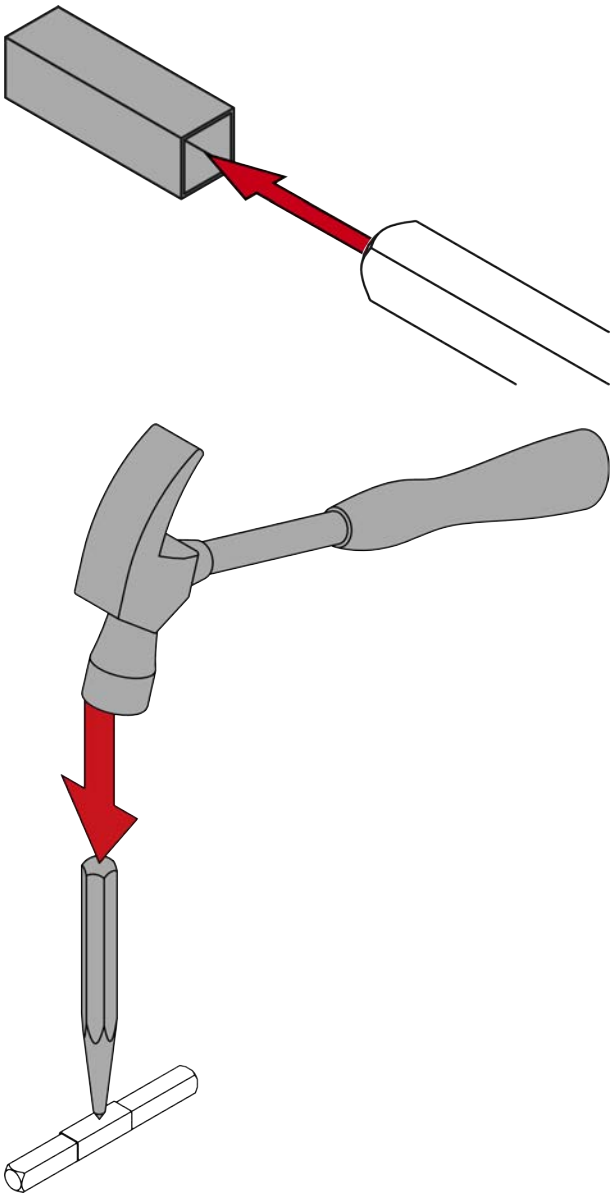

12. Applicare il quadro maniglia con il lato pin nella maniglia.
    ↳ Il pin si chiude a scatto nell'alloggiamento.

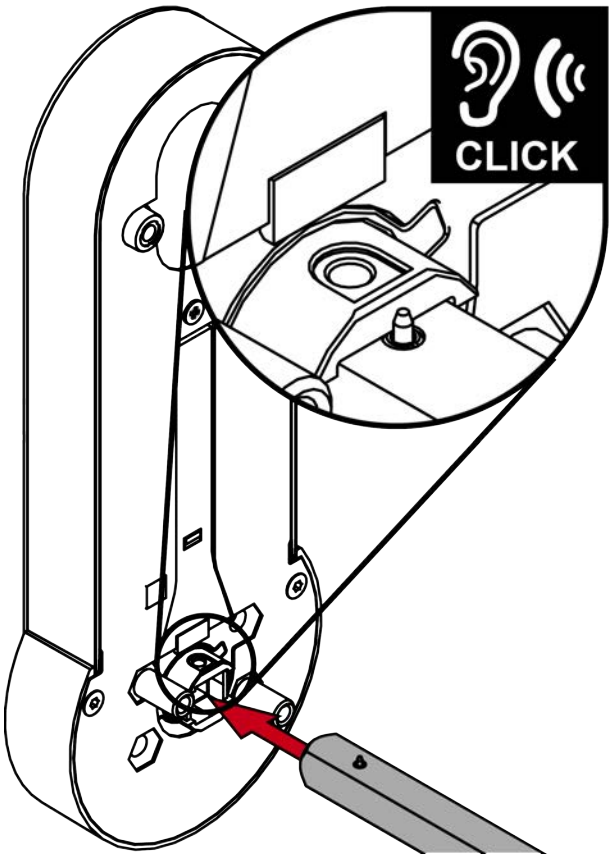

13. Inserire la maniglia con il quadro maniglia dall'esterno nella porta.

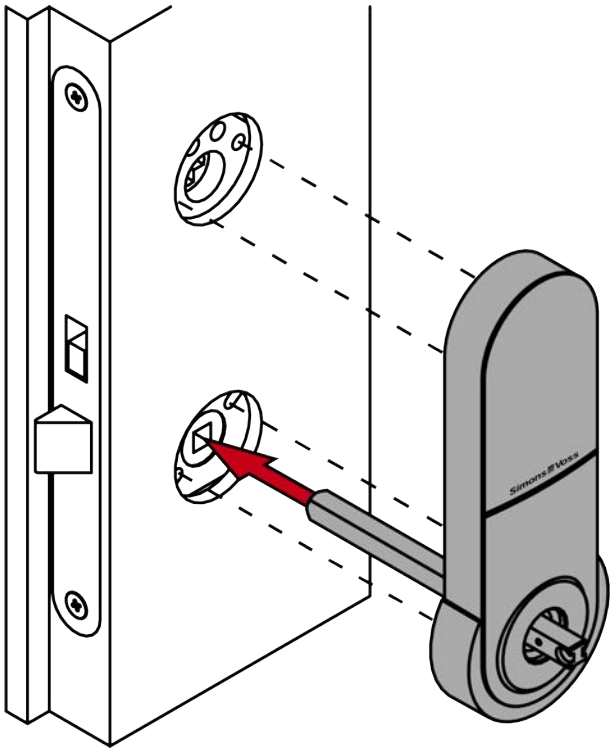

14. Avvitare saldamente il portarosetta con le viti L1 (PH2, coppia: 1,1 Nm).

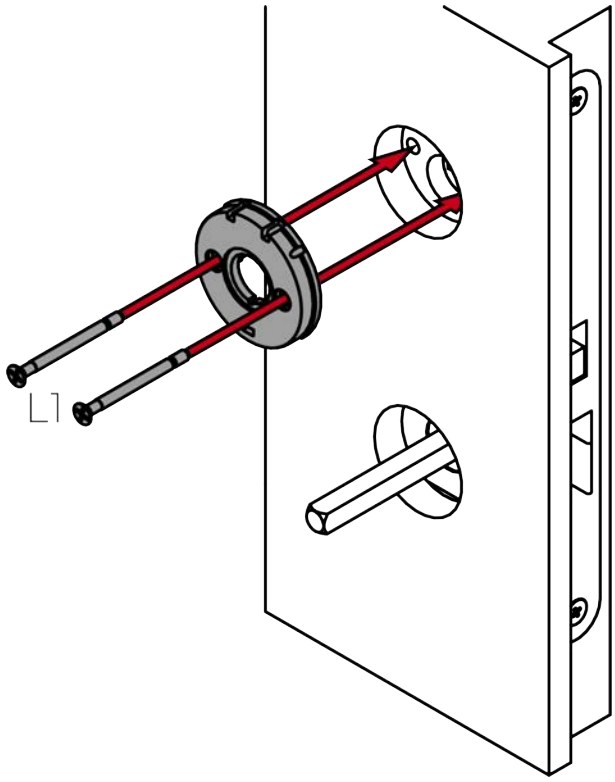

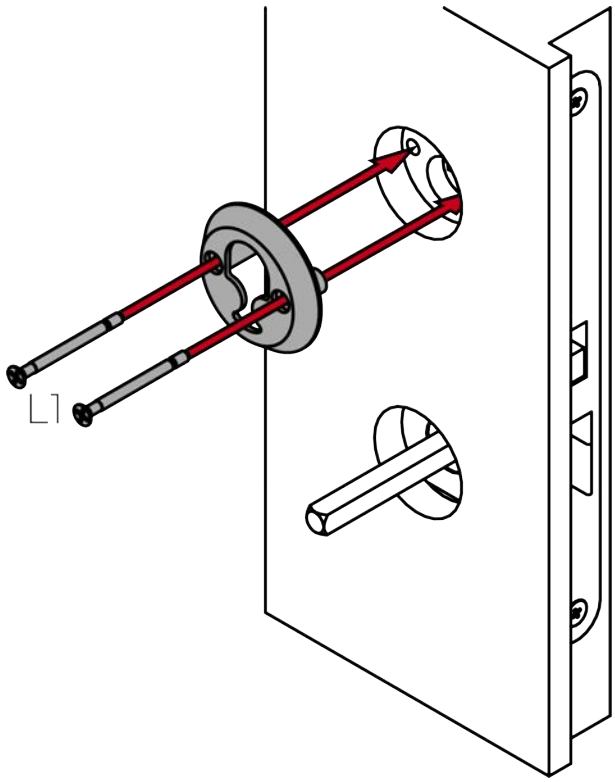

15. Per la versione senza MO: avvitare saldamente con le viti L2 la maniglia interna (PH2, coppia: 1,1 Nm).

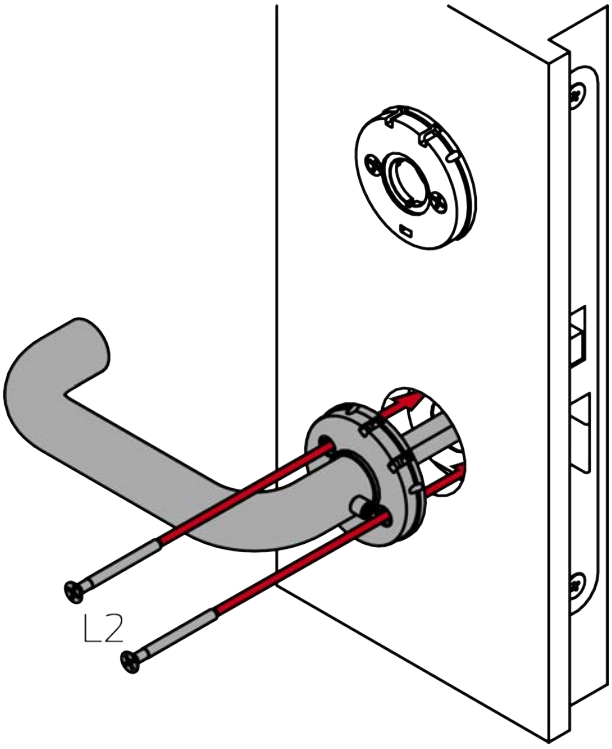

16. Per la versione senza MO: applicare la rosetta sul portarosetta.

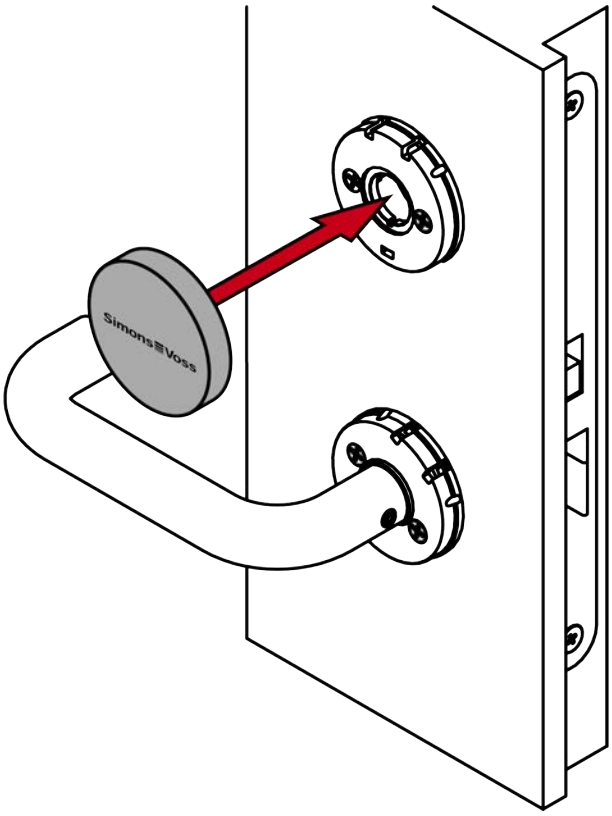

17. Avvitare saldamente la vite senza testa della maniglia interna (TX15, coppia: 5,0 Nm).

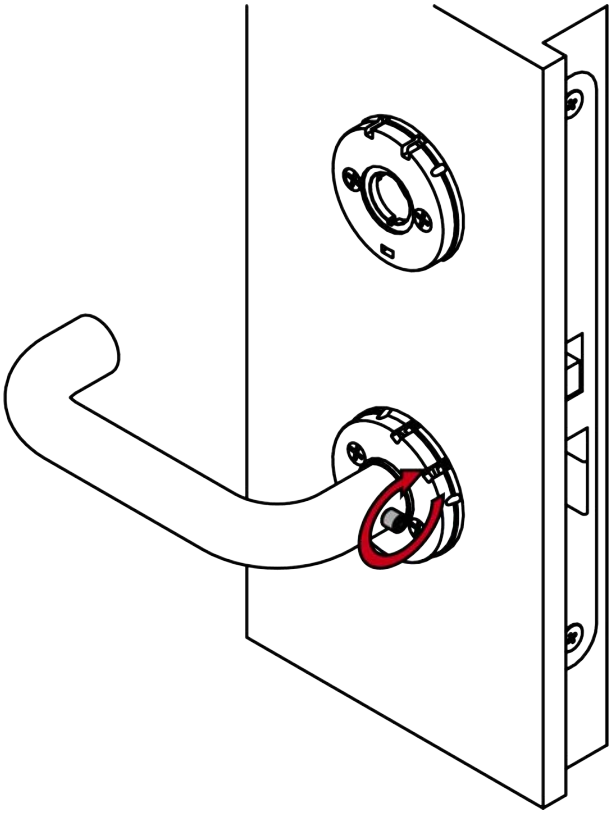

18. Applicare la maniglia esterna sulla maniglia.

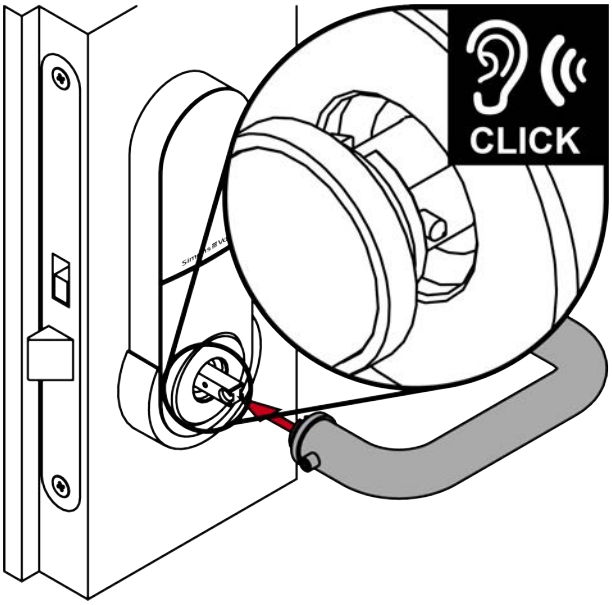

19. Avvitare saldamente la vite senza testa della maniglia esterna (TX15, coppia: 5,0 Nm).

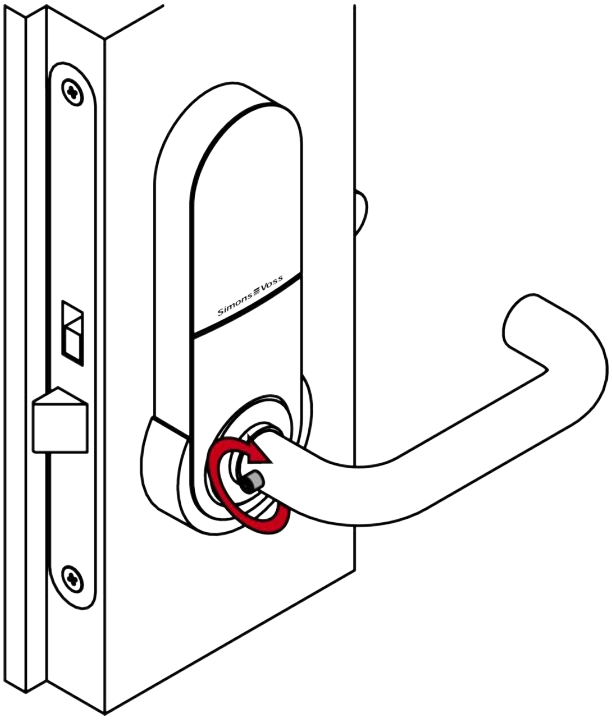

↳ La maniglia è completamente montata.

7.10 Variante F1 (coprimaniglia francese 195 mm)

7.10.1 Avvertenze di sicurezza specifiche del prodotto

AVVISO

Danni causati da utensili non idonei

Se si tenta di aprire la custodia con strumenti inadeguati, la custodia può essere danneggiata.

- Utilizzare solo l'utensile di apertura SimonsVoss in dotazione.

La maniglia non ha più una guida precisa

In caso di serrature ad incasso dotate di perno di riscontro, il montaggio della SmartHandle può risultare leggermente difficoltoso.

- Non modificare meccanicamente il perno di riscontro, poiché altrimenti la maniglia non avrà più una guida precisa.

NOTA

Montaggio scorretto

SimonsVoss Technologies GmbH declina ogni responsabilità per danni a porte o componenti dovuti ad un montaggio scorretto.

Effetto sulla serratura da infilare

SmartHandle AX agisce esclusivamente sullo scrocco della serratura da infilare.

Blocco secondo la legge sulle assicurazioni

Le compagnie di assicurazione pongono maggiori richieste di chiusura.

1. Se si desidera chiudere la porta secondo la legge sull'assicurazione, oltre alla SmartHandle AX si può utilizzare una serratura antipanico autobloccante o un cilindro di chiusura.
2. Prestare attenzione alle omologazioni secondo EN 179.

SmartHandle AX con serratura antipanico autobloccante

SmartHandle AX offre tutte le funzionalità solo con una serratura antipanico autobloccante.

1. Combinare l'SmartHandle AX con una serratura antipanico autobloccante.
2. Prestare attenzione alle dichiarazioni di conformità dei produttori di serrature secondo EN 179.

Condizioni per la sicurezza dell'autorizzazione

Il funzionamento con la tastiera Mifare Classic e/o PinCode esclude la classe di sicurezza di autorizzazione D secondo la norma DIN EN 16867:2020.

Chiusura dell’apertura delle rosette

Per le manipolazioni è possibile utilizzare l'apertura delle rosette ev. presente.

1. Chiudere le aperture delle rosette ev. presenti, ad esempio con un cilindro cieco.
2. Per le varianti FH: installare obbligatoriamente un cilindro cieco o di chiusura in ottone.

7.10.2 Oggetto di fornitura

- SmartHandle AX (variante per la placca francese 195 mm)
- Attrezzo speciale
- Libretto di istruzioni

A seconda della variante:

- Set di adattatori quadro maniglia di 7 mm
- Manicotto adattatore quadro maniglia di 8,5 mm
- Manicotto adattatore quadro maniglia di 10 mm
- Cilindro cieco

7.10.3 Struttura

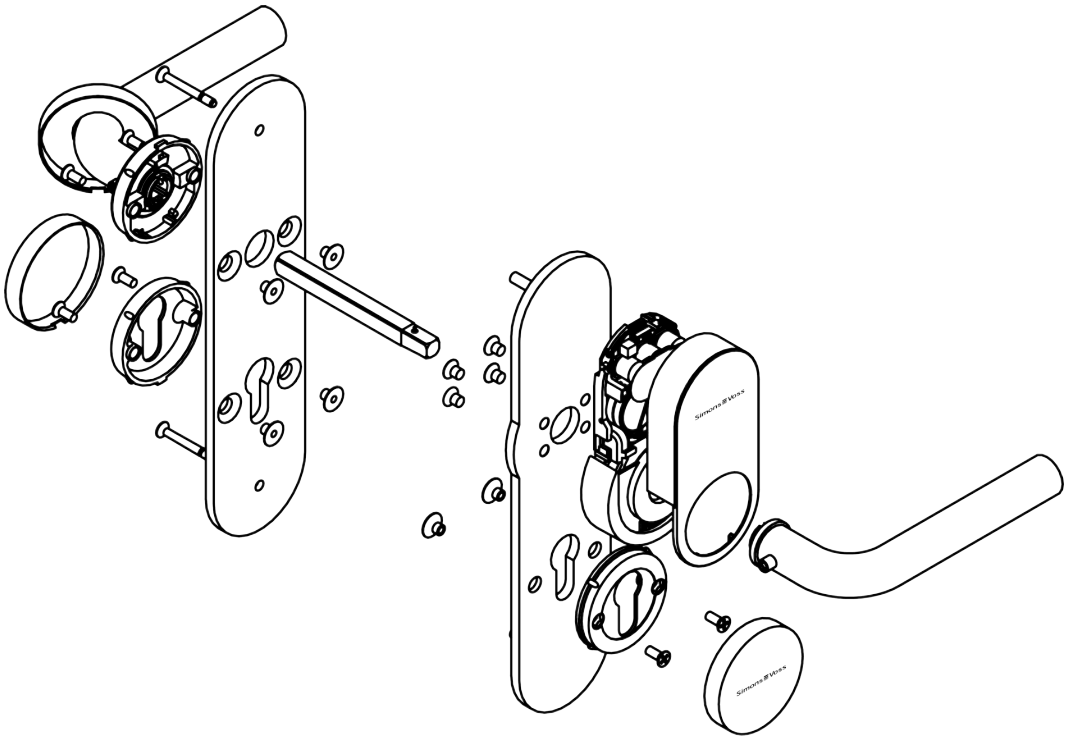

7.10.4 Programmare la maniglia

Programmare la maniglia prima del montaggio. È possibile utilizzare diversi dispositivi di programmazione a seconda della famiglia di prodotti.

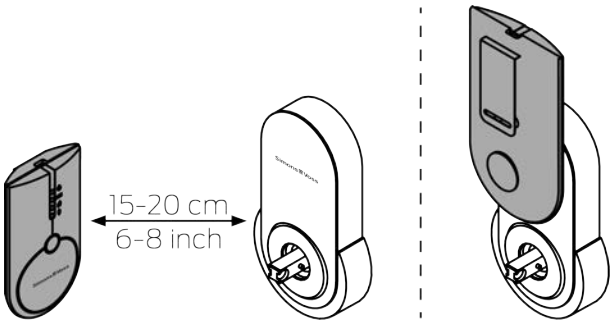

7.10.5 Montaggio della maniglia

- ✓ Porta già forata.
- ✓ Cacciavite PH2 a disposizione.
- ✓ Cacciavite TX15 a disposizione.
- ✓ Calibro a disposizione.
- ✓ Tenaglia a disposizione.

1. Misurare lo spessore della porta.

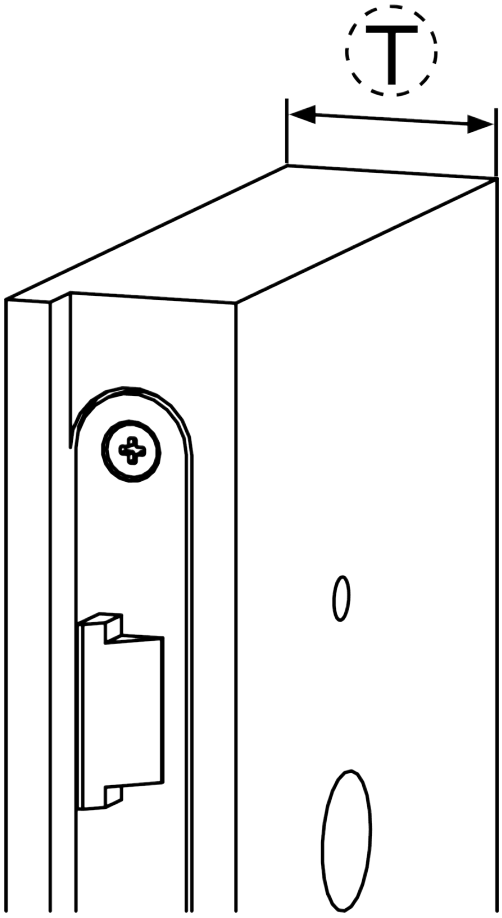

2. Determinare i punti di separazione sulle viti a colletto.

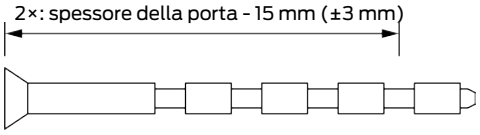

3. Accorciare le viti a colletto.

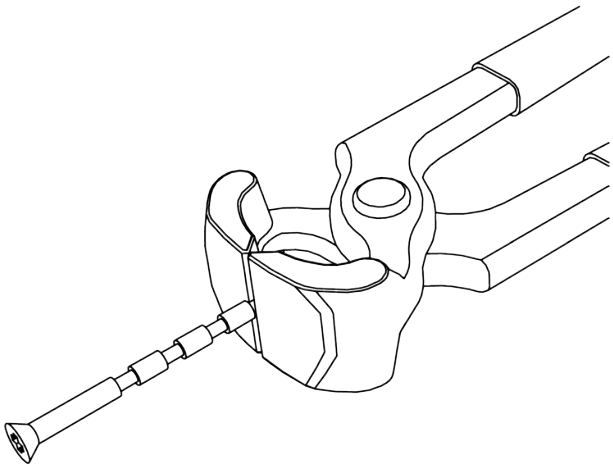

4. Per il quadro maniglia di 7 mm: applicare il manicotto adattatore sul lato del quadro maniglia con pin.

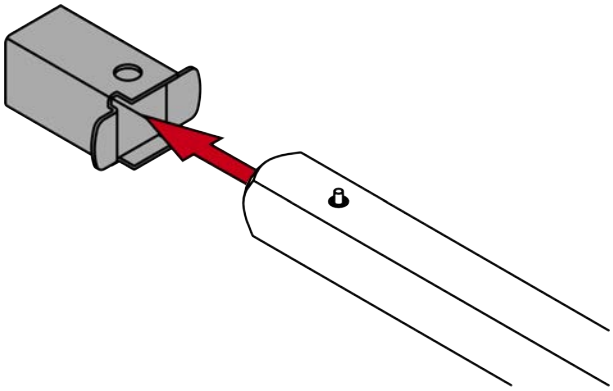

5. Applicare il quadro maniglia con il lato pin nella maniglia.

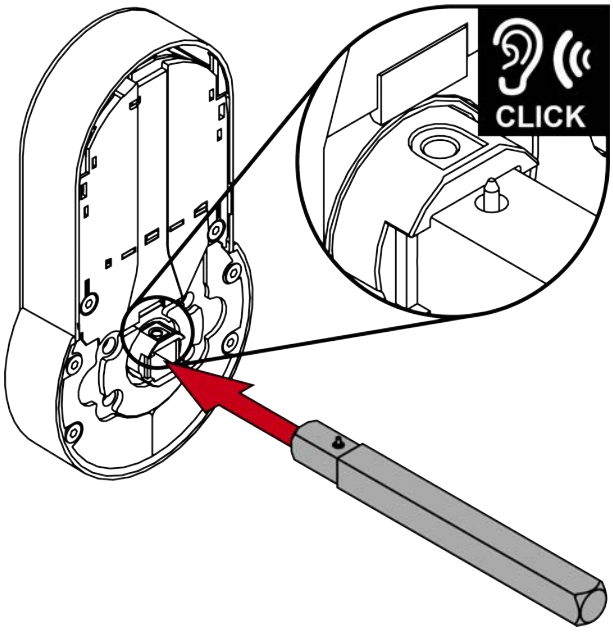

6. Avvitare saldamente la piastra adattatrice esterna (PH2, coppia: 1,1 Nm). La piastra adattatrice esterna si riconosce dai dadi dei perni passanti saldati.

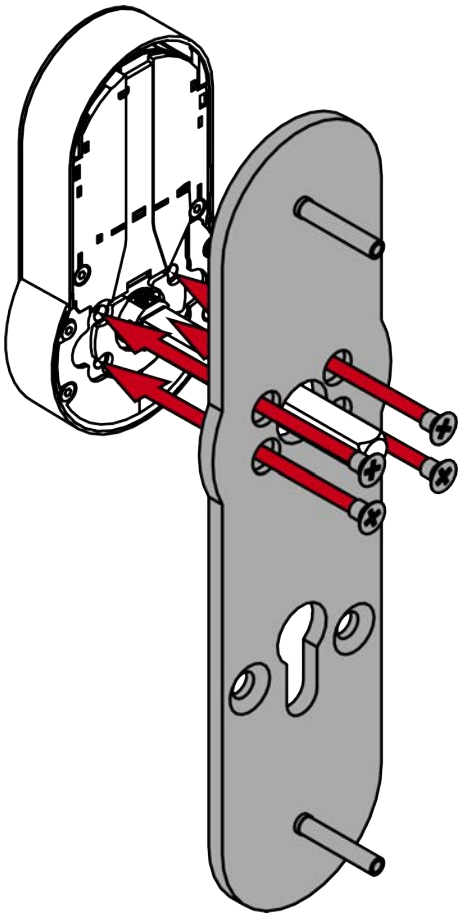

7. Tenere saldamente i dadi a testa svasata con l'attrezzo speciale e avvitare saldamente il portarosetta sulla piastra adattatrice esterna (PH2, coppia: 1,1 Nm).

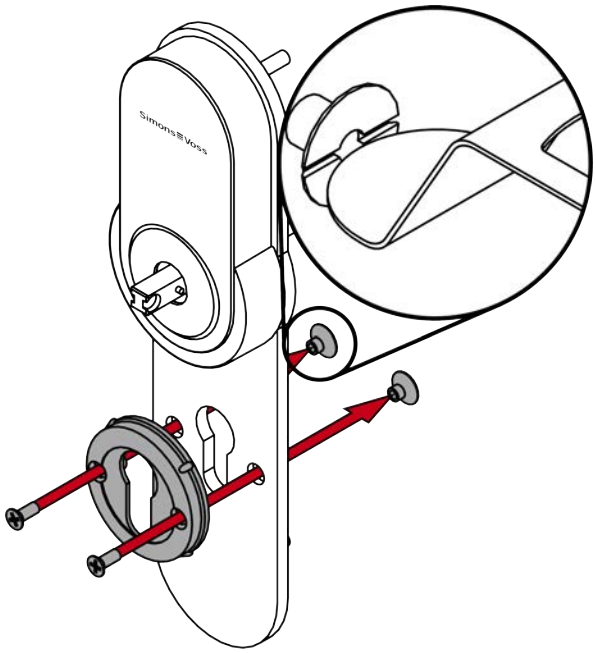

8. Per il quadro maniglia di 7 mm: posizionare il manicotto adattatore nell'alloggiamento del quadro maniglia della maniglia interna in modo tale che sia visibile l'incavo per la vite senza testa.

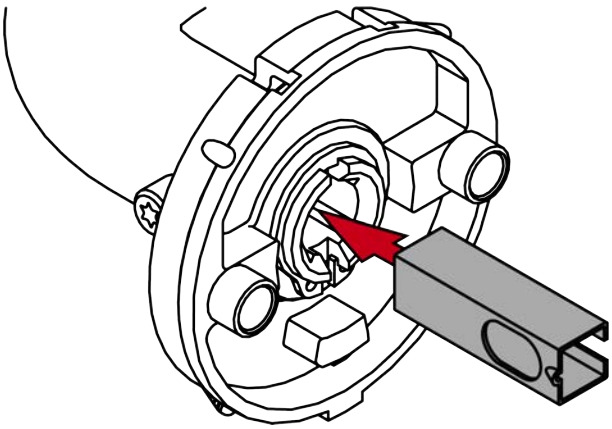

9. Tenere saldamente i dadi a testa svasata con l'attrezzo speciale e avvitare saldamente la maniglia interna e il portarosetta sulla piastra adattatrice interna (PH2, coppia: 1,1 Nm).

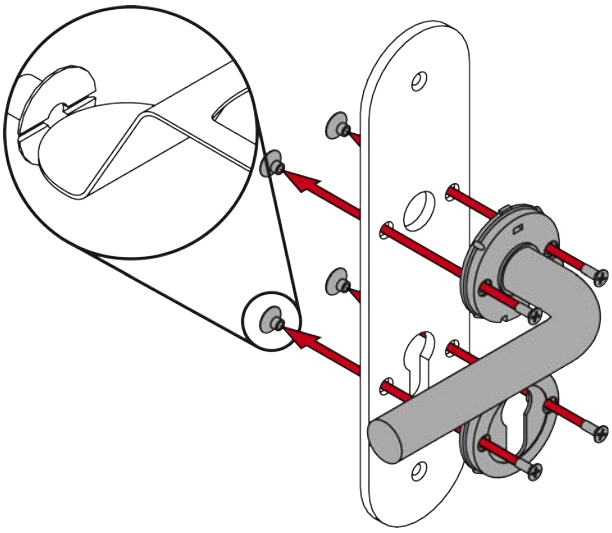

10. Per il quadro maniglia di 8,5 mm e di 10 mm: spingere il manicotto adattatore al centro del quadro maniglia. Con un martello e un punzone realizzare un incavo nel manicotto adattatore per impedire che si muova.

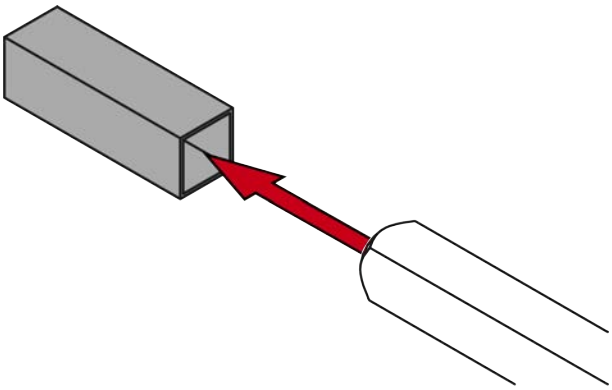

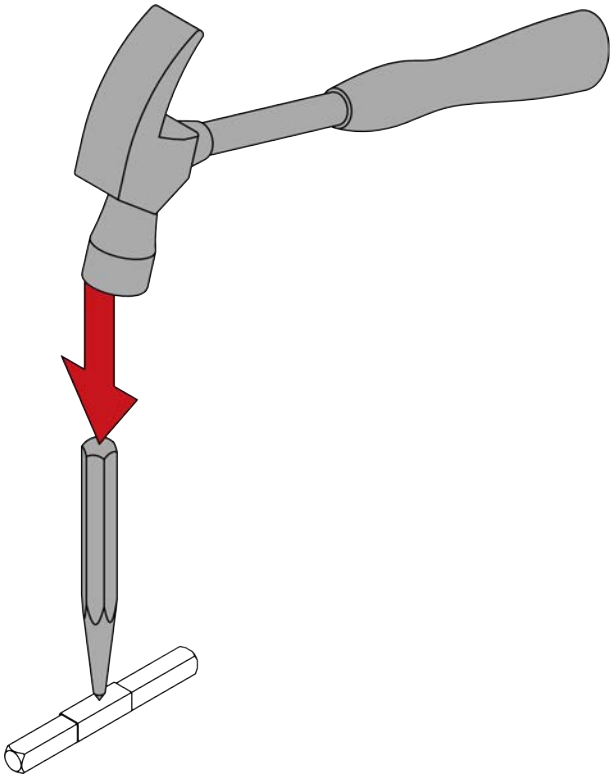

11. Inserire la maniglia con la piastra adattatrice e il quadro maniglia dall'esterno nella porta.

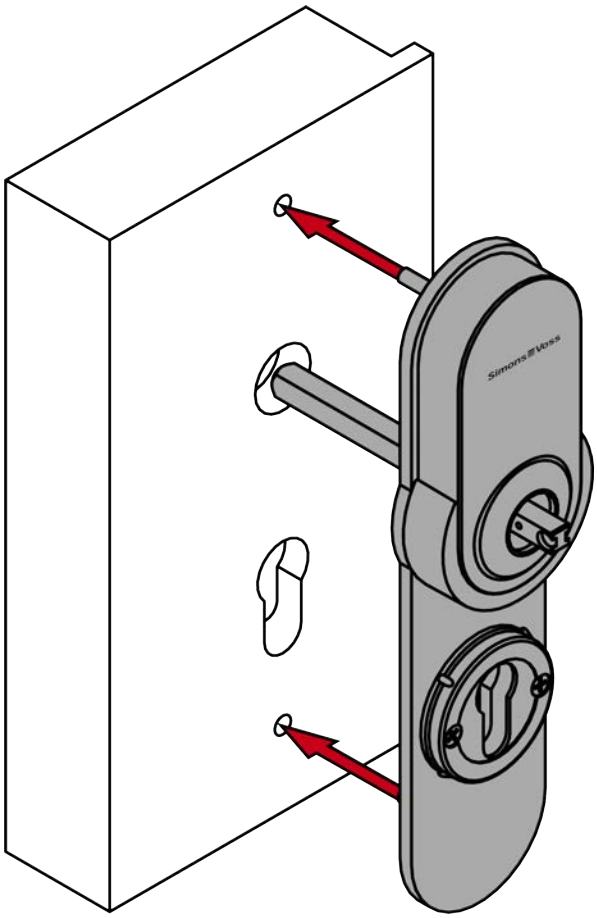

12. Avvitate saldamente la maniglia interna e la piastra adattatrice (PH2, coppia: 1,1 Nm).

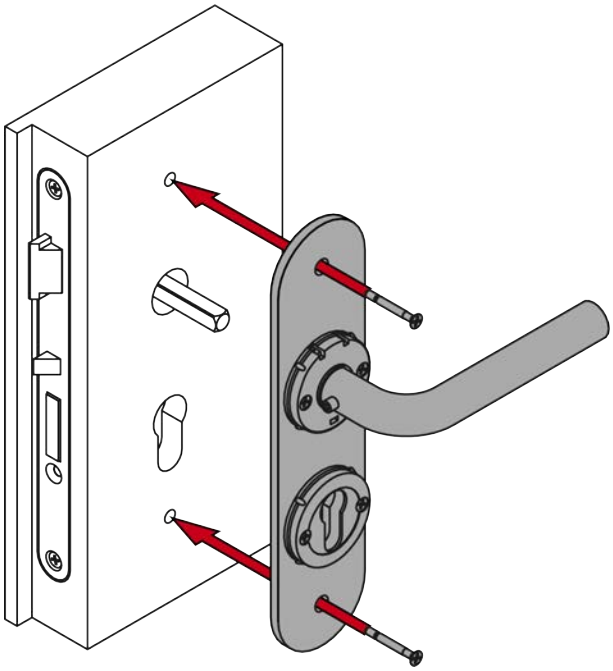

13. Per FH: inserire il cilindro cieco.

NOTA

Posizionare il cilindro cieco nel foro utilizzando il cacciavite

Soprattutto per le porte di grande spessore, è difficile posizionare correttamente il cilindro cieco.

1. Inserire un cacciavite nel foro del cilindro cieco.
2. Posizionare il cilindro cieco con l'ausilio del cacciavite.

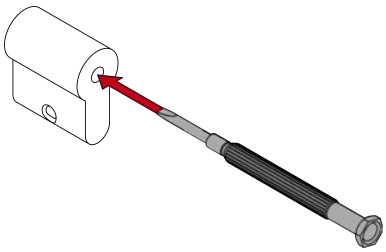

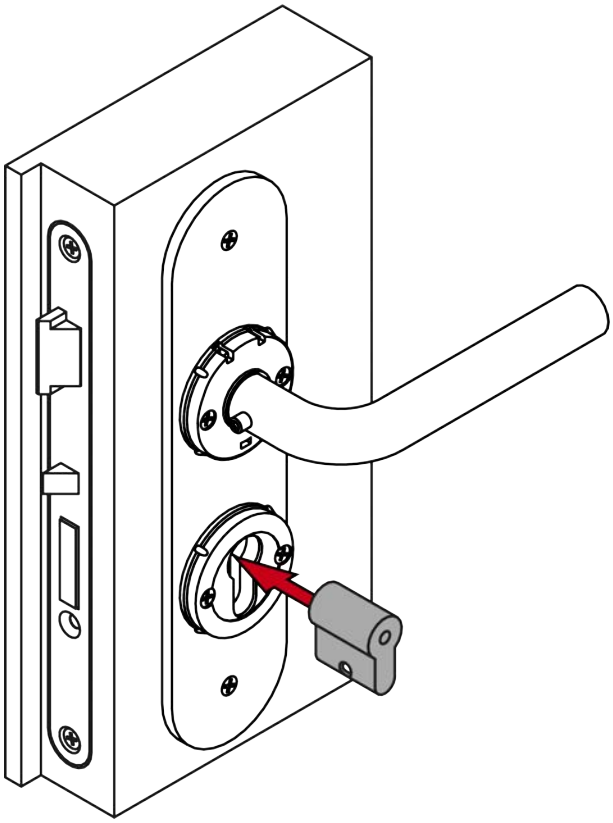

14. Per FH: avvitare saldamente il cilindro cieco (PH2, coppia: 1,1 Nm).

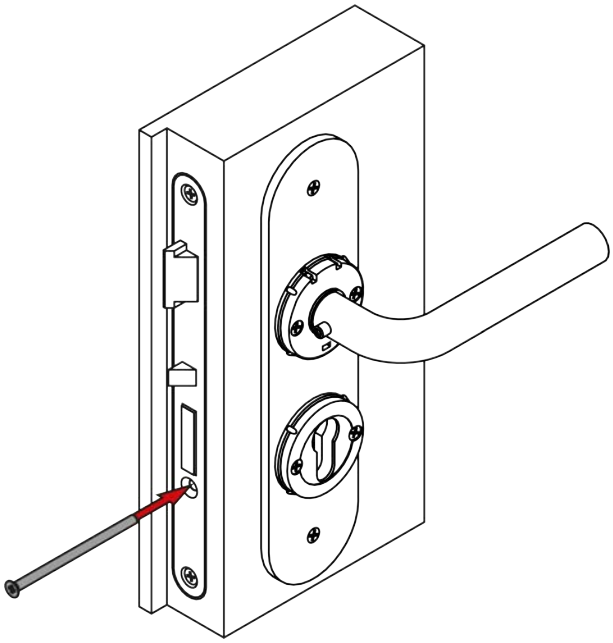

15. Applicare la maniglia esterna sulla maniglia.

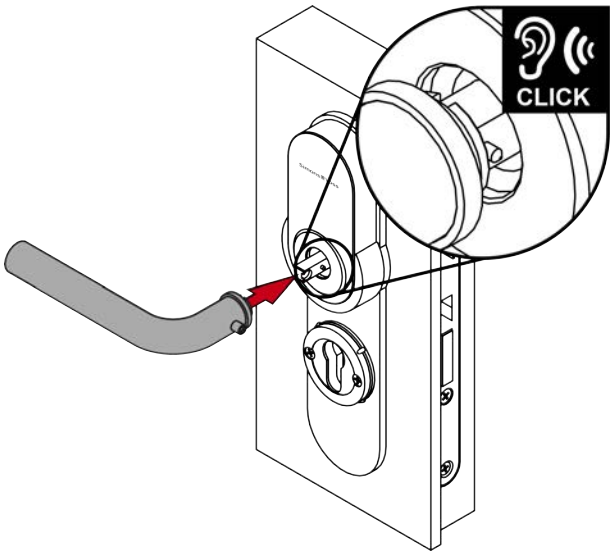

16. Avvitate saldamente la vite senza testa di entrambe le maniglie (TX15, coppia: 5,0 Nm).

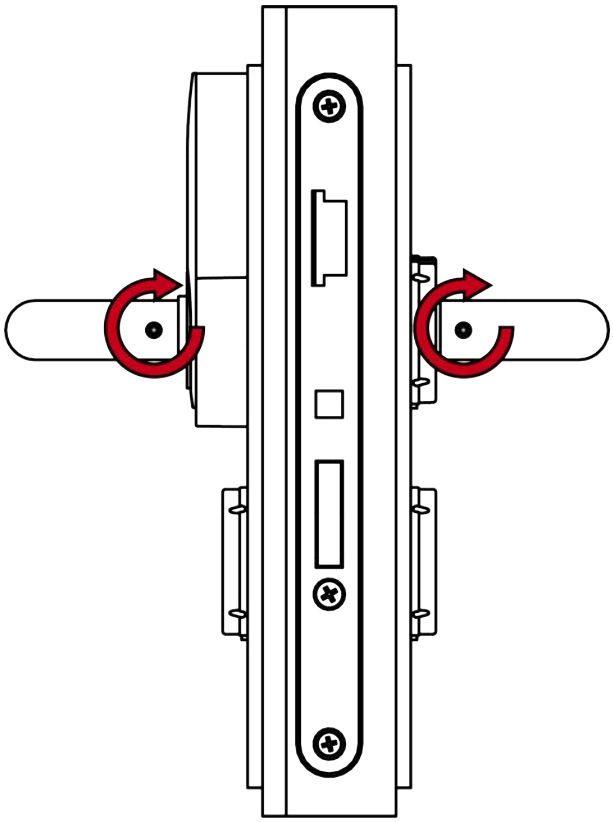

17. Applicare una copertura con la tacca rivolta verso il basso sul portarosetta.

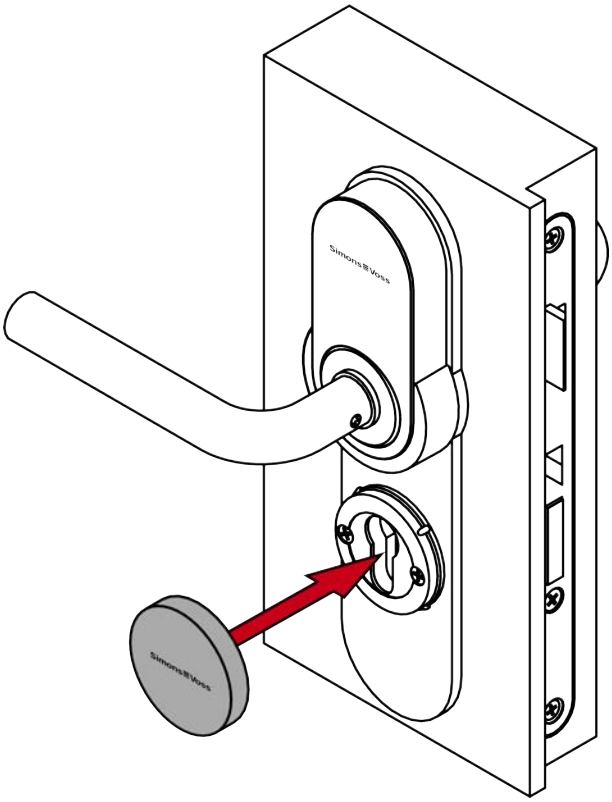

18. Applicare le due coperture con la tacca verso il basso sul portarosetta e sulla maniglia interna.

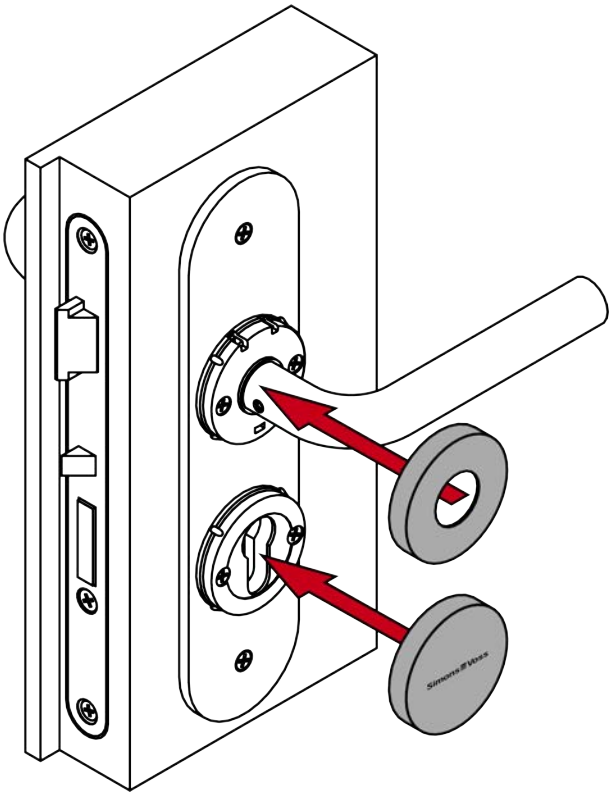

↳ La maniglia è completamente montata.

7.11 LockNode (LNI)

7.11.1 Montare il LockNode

✓ Attrezzo speciale a disposizione.

1. Inserire l'attrezzo speciale nell'inserto della cover della maniglia.

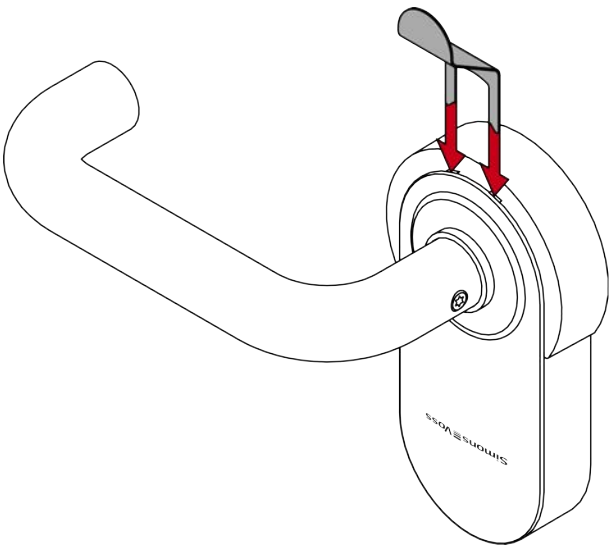

2. Spingere la cover verso il basso e rimuoverla completamente.
3. Posizionare la scheda del LockNode nell'alloggiamento previsto.
   ↳ La SmartHandle AX emette un bip e lampeggia quattro volte.

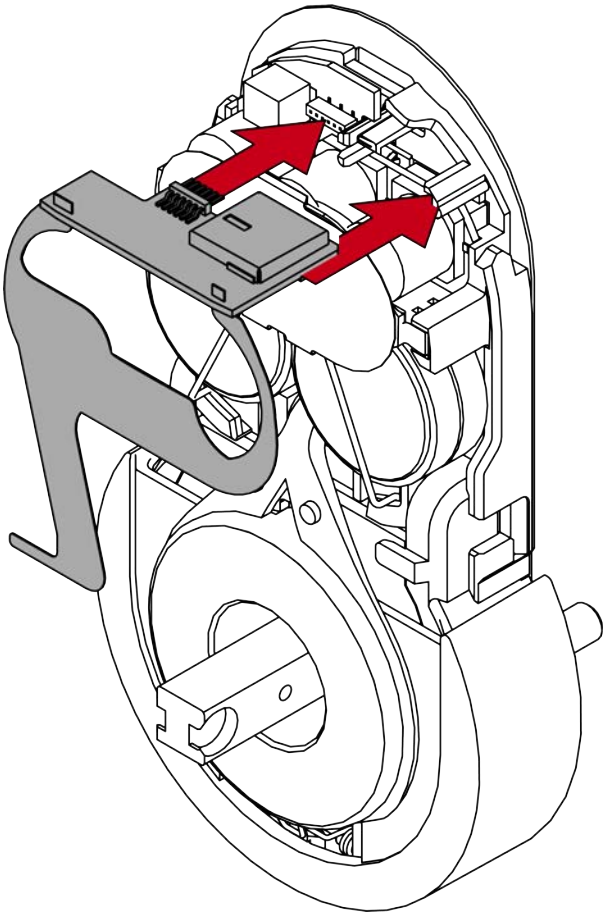

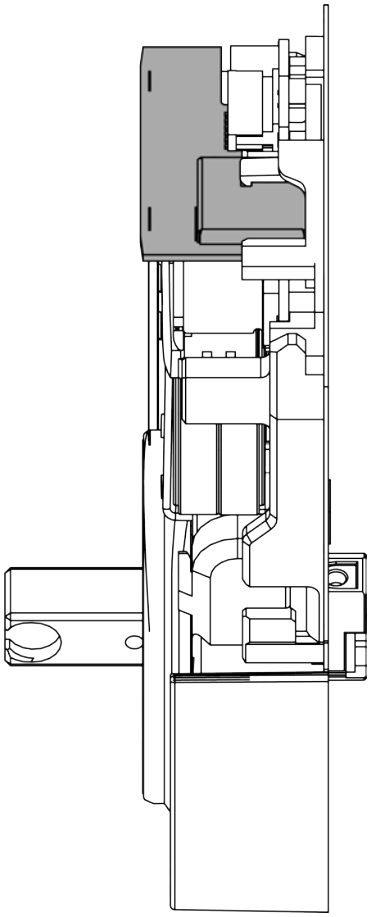

4. Applicare l'angolo del braccio sotto l'anello di plastica trasparente.

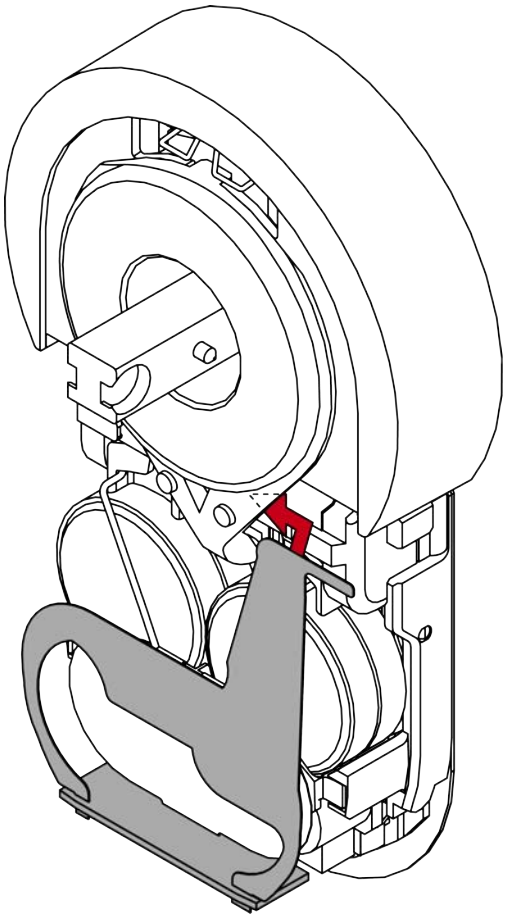

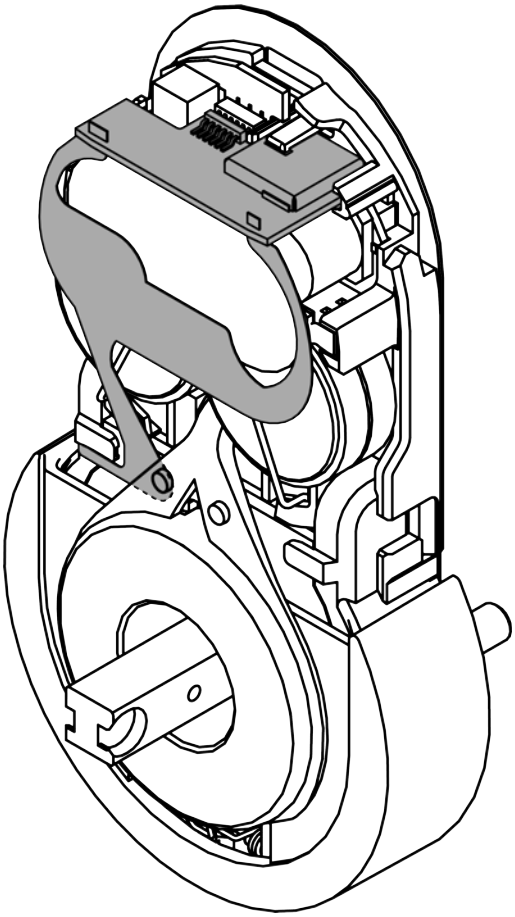

5. Applicare la cover sulla maniglia.

6. Spingere con decisione la cover fino a farla scattare in posizione.

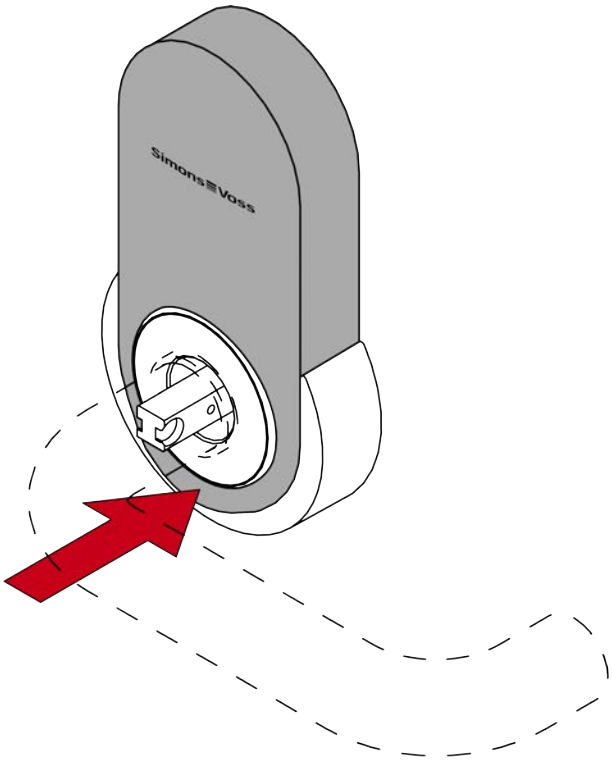

↳ Il LockNode è completamente montato.

7.12 Adattatore FSB

7.12.1 Dotazione

Manicotto adattatore per il lato esterno compresa la vite senza testa 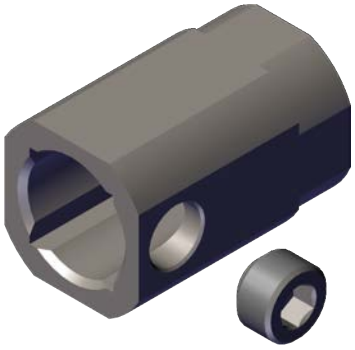	Disco di plastica nero per la maniglia esterna 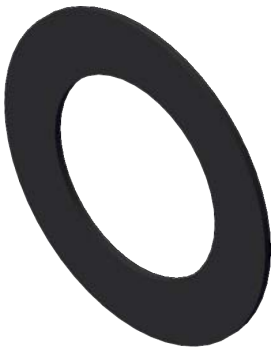	Rondelle per l'utilizzo delle viti M4 nell'alloggiamento M5 dell'adattatore FSB sul lato interno 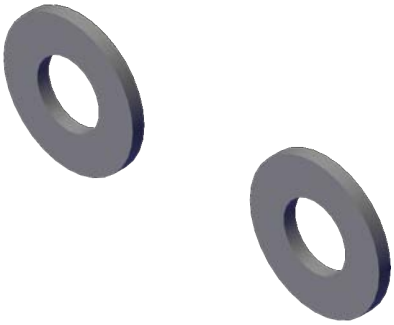

Tutte le altre parti sono disponibili separatamente presso SimonsVoss o FSB, tra cui:

- Cuscinetto FSB per il lato interno
  - Cuscinetto AGL: direzionale, la direzione è identificabile da una L (SX) o una R (DX) sul lato esterno

- Cuscinetto ASL: non direzionale
- Maniglia FSB in diverse versioni
- Rosette e coperture
- SmartHandle AX

Cuscinetto FSB-AGL per il lato interno con marcatura L (SX)

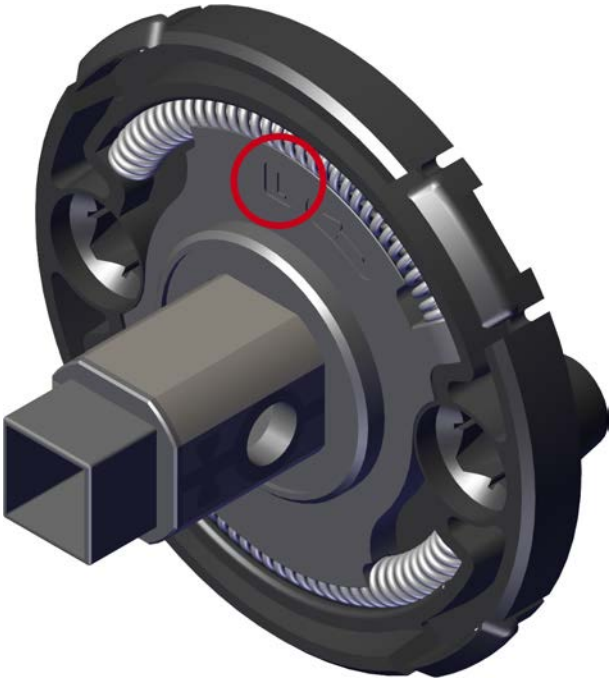

7.12.2 Struttura

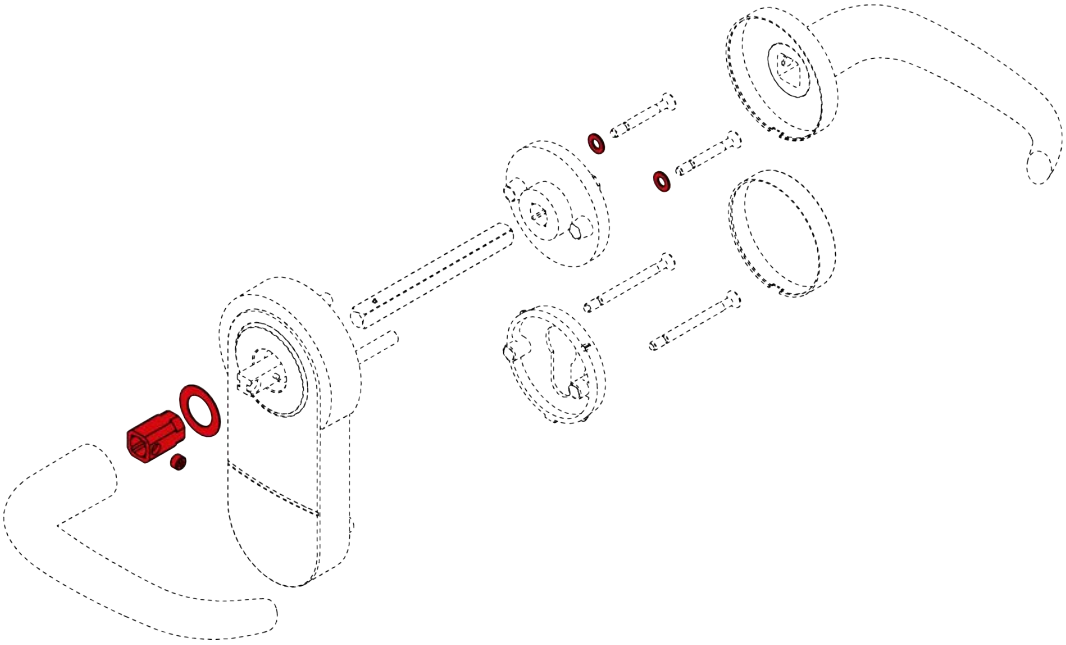

7.12.3 Montaggio della maniglia FSB con adattatore

Preparazione del montaggio

- È necessario smontare la SmartHandle AX per poter sostituire la maniglia esterna (in alternativa: ordinare la SmartHandle AX senza maniglia).

  Essa deve essere smontata anche quando è necessario adattare i fori nella porta.

- Il diametro delle camme di supporto dell'adattatore FSB del lato interno è di 9 mm, il diametro dell'anello del lato porta è di 23 mm. I fori devono essere adattati a seconda della porta.

- Le viti e il quadro maniglia finora impiegati per la SmartHandle AX vengono riutilizzati.

  A seconda della situazione della porta può essere necessario adattarli singolarmente.

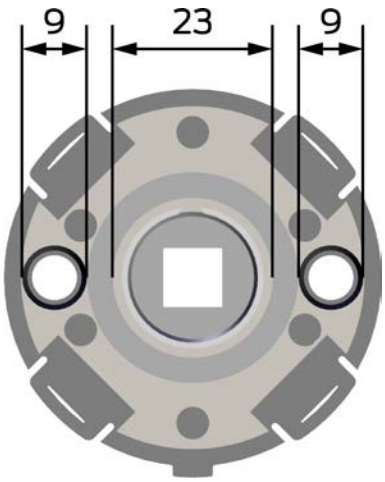

1. Rimuovere l'anello di gomma che circonda il quadro maniglia esterno della SmartHandle AX.

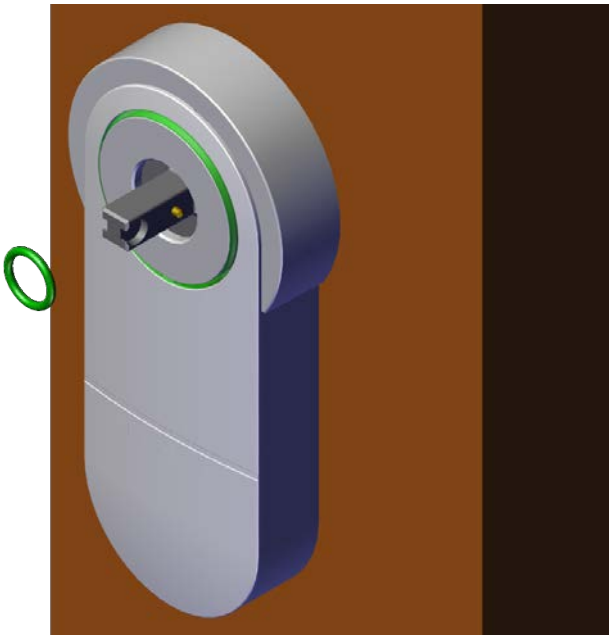

2. Applicare il disco di plastica nero sul quadro maniglia esterno.
3. Allineare l'adattatore FSB del quadro maniglia esterno in modo che il foro per la vite senza testa della maniglia si trovi di nuovo all'interno in direzione della porta.

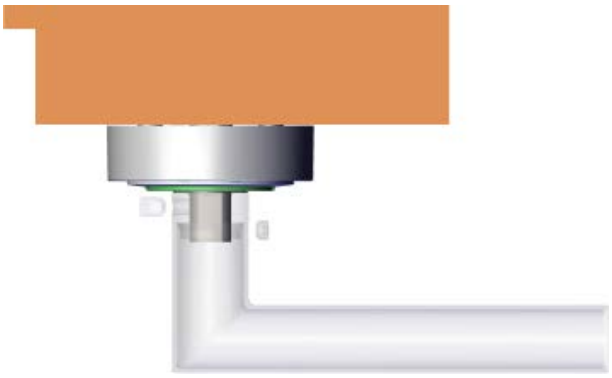

4. Applicare l'adattatore FSB sul quadro maniglia esterno.

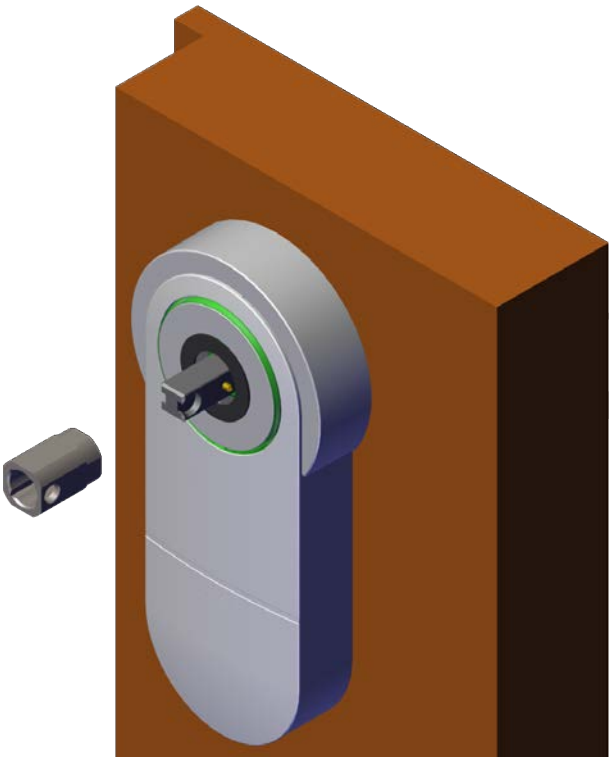

5. Avvitare saldamente l'adattatore FSB con la vite senza testa corta.

6. Applicare la maniglia esterna, FSB compresa la vite senza testa precedentemente montata sull'adattatore.

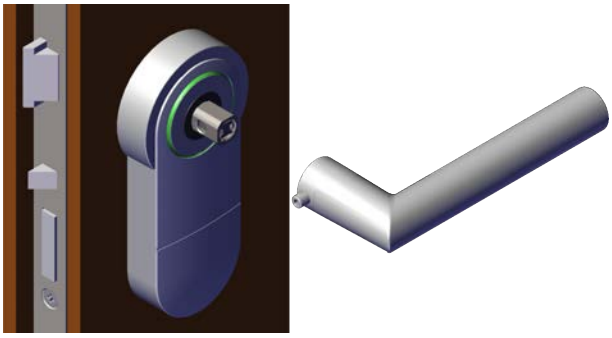

7. Avvitare saldamente la maniglia esterna FSB con la vite senza testa.

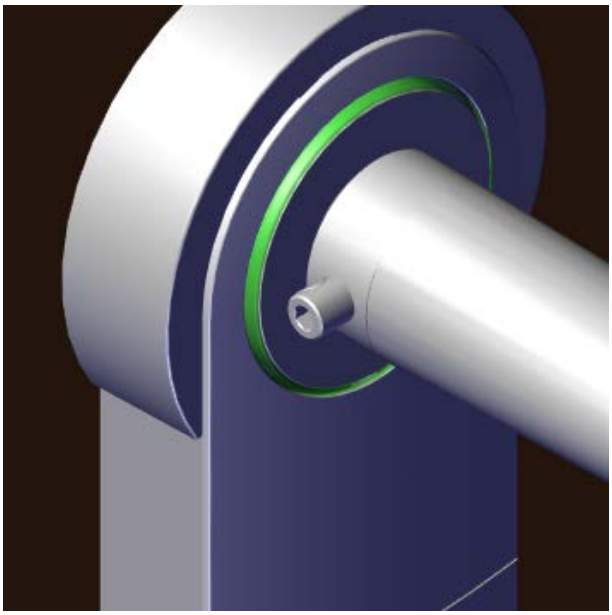

8. Applicare il cuscinetto FSB sul quadro maniglia.

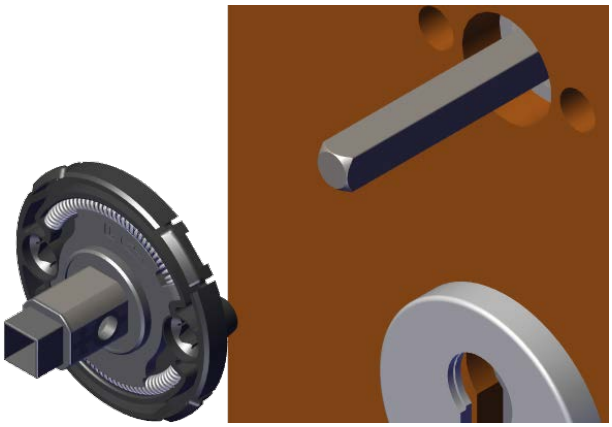

9. Avvitare saldamente il cuscinetto FSB con le rondelle e le viti finora utilizzate.
   Potrebbe essere necessario adattare singolarmente la lunghezza delle viti.

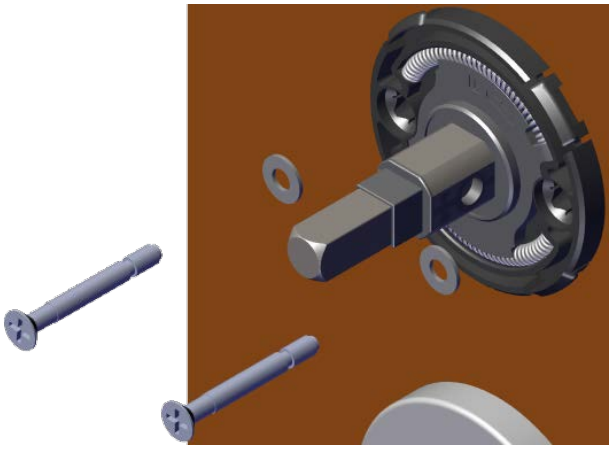

10. Applicare il portarosetta FSB sul cuscinetto FSB.

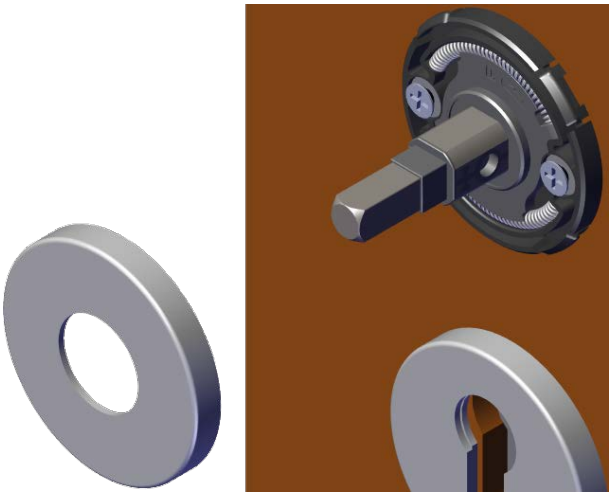

11. Applicare la maniglia interna FSB compresa la vite senza testa precedentemente montata sul quadro maniglia.

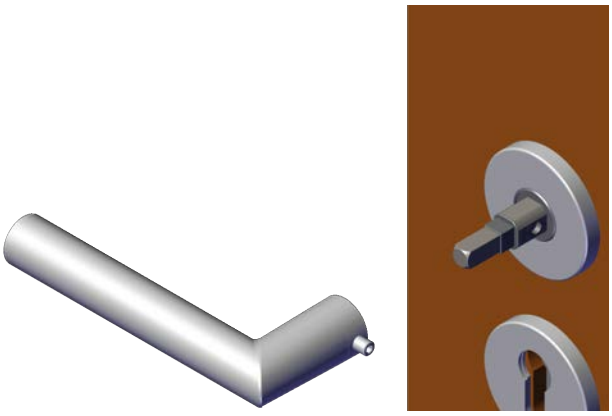

12. Avvitare saldamente la maniglia interna FSB con la vite senza testa.

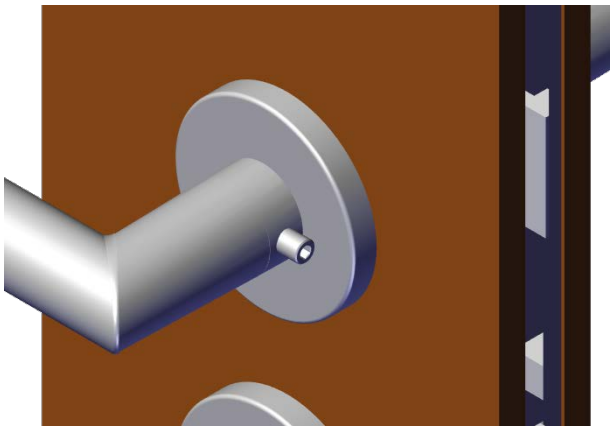

↳ La SmartHandle AX è dotata di un corredo di maniglie FSB.

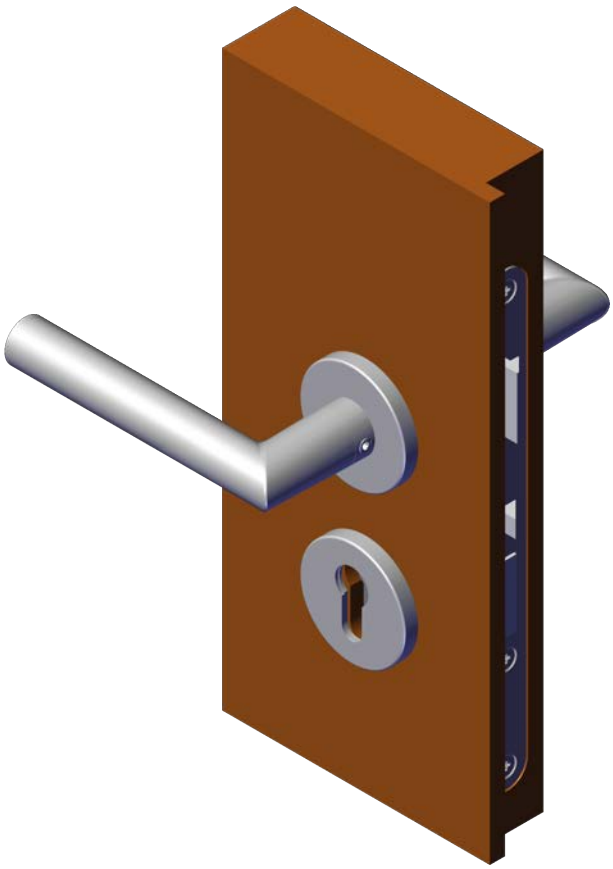

8. Programmazione

Le impostazioni sono descritte sulla base dell'LSM, ma sono simili anche nell'AXM.

✓ Versione attuale di LSM/AXM installata.

NOTA

Compatibilità tra driver e firmware

Per utilizzare i supporti di identificazione MIFARE DESFire con un SmartHandle AX con versione firmware 1.1.604 o superiore, è necessario il driver SV 7.27 (da LSM 3.5) o superiore.

✓ LSM aperto.

✓ SmartStick AX, SmartCD.MP o SmartCD2.G2 collegato (Raccomandato: SmartStick AX).

1. selezionare l'impianto di chiusura desiderato. A tal fine, con il pulsante ..., passare alle caratteristiche dell'impianto di chiusura e, con i pulsanti ▸ e ◂, selezionare l'impianto di chiusura desiderato.
2. Per creare una nuova chiusura, fare clic sul pulsante .
   ↳ Si apre la finestra "Nuova chiusura".
3. Aprire il menu a discesa ▼ **Settore**.
4. Selezionare la categoria.
5. Aprire il menù a discesa ▼ **Tipo di chiusura**.
6. Selezionare la voce "AX SmartHandle".
7. Riempire il modulo dati.
8. Fare clic sul tasto Salva & Avanti.
   ↳ La chiusura è così creata.
9. Fare clic sul pulsante Esci.
   ↳ La finestra si chiude.
10. Nella matrice, marcare la voce SmartHandle AX.
11. Toccare con lo SmartStick AX la SmartHandle AX oppure allineare lo SmartCD.MP alla SmartHandle AX oppure posizionare lo SmartCD.G2 a circa dieci centimetri dalla SmartHandle AX.

NOTA

Durata della prima programmazione

Durante la prima programmazione vengono trasferiti molti dati. La velocità di trasmissione dei dati è più maggiore se si utilizza uno SmartStick AX o uno SmartCD.MP (pertanto la durata della programmazione si abbrevia).

- Se possibile utilizzare uno SmartStick AX o uno SmartCD.MP per la prima programmazione.

12. Aprire il menu di scelta rapida facendo clic con il pulsante destro del mouse sulla voce SmartHandle AX nella matrice.
13. Selezionare la voce Programma.
14. Aprire il menù a discesa ▼ Tipo.
15. Selezionare la voce "SmartCD Mifare" oppure "SmartCD".
16. Fare clic sul pulsante Programma.
    ↳ La programmazione si avvia.
17. Attendere che la programmazione sia completata.

↳ La SmartHandle AX è così programmata.

NOTA

Rifiuto del primo azionamento del transponder dopo la programmazione iniziale dei prodotti AX

Se il primo mezzo di identificazione azionato dopo la prima programmazione è un transponder, allora il transponder può essere respinto una volta e sincronizzato con la chiusura in background. Dopo di che, i transponder funzionano come di consueto.

9. Configurazione

9.1 Impostazione della lunghezza dell'impulso

In genere la maniglia esterna della SmartHandle si accoppia per circa 5 secondi. Il tempo di accoppiamento è liberamente configurabile per ogni chiusura fra 1 e 25 secondi, a seconda del software. Ciò non determina alcuna riduzione della durata della batteria.

9.2 Controllo accessi

Con il controllo degli accessi attivato, le registrazioni dei supporti di identificazione vengono registrate. Le seguenti informazioni vengono registrate nella SmartHandle.

- Data
- Ora
- ID del supporto di identificazione

Ogni SmartHandle AX salva fino a 1500 registrazioni.

NOTA

Queste impostazioni sono disponibili solo nella variante ZK.

✓ LSM aperto.

1. Aprire le impostazione facendo doppio clic sulla voce SmartHandle AX nella matrice.
2. Passare alla scheda [Configurazione/dati].
3. Attivare la casella di controllo ☑ Controllo accessi.
4. Fare clic sul pulsante Applica.
5. Fare clic sul pulsante Esci.

↳ Il controllo degli accessi è così attivato.

Per default vengono registrate solo le registrazioni autorizzate. È possibile comunque che vengano registrate anche le registrazioni non autorizzate (vedere *Registrazione dei tentativi di accesso non autorizzati [▸ 250]*). Per le informazioni sulla visualizzazione degli elenchi di accesso, consultare il manuale LSM.

9.3 Gestione fasce orarie

È possibile caricare un programma fasce orarie. I supporti di identificazione vengono autorizzati o rifiutati in base al rispettivo gruppo di fasce orarie. Sono possibili 100 + 1 gruppi di fasce orarie.

Tramite il programma fasce orarie è possibile effettuare una commutazione temporizzata (vedere *Commutazione temporizzata* *[▸ 251]*).

NOTA

Queste impostazioni sono disponibili solo nella variante ZK.

✓ LSM aperto.
✓ Programma fasce orarie creato (vedere manuale LSM).

1. Aprire le impostazione facendo doppio clic sulla voce SmartHandle AX nella matrice.
2. Passare alla scheda di registrazione [Porta].
3. Aprire il menu a discesa ▼ **Fascia oraria**.
4. Selezionare la propria fascia oraria.
5. Fare clic sul pulsante Applica.
6. Fare clic sul pulsante Esci.

↳ La fascia oraria è selezionata.

9.4 Registrazione dei tentativi di accesso non autorizzati

Nello stato al momento della consegna vengono registrati gli accessi autorizzati. È possibile far salvare anche i tentativi di accesso non autorizzati.

NOTA

Queste impostazioni sono disponibili solo nella variante ZK.

✓ LSM aperto.

1. Aprire le impostazione facendo doppio clic sulla voce SmartHandle AX nella matrice.
2. Passare alla scheda [Configurazione/dati].
3. Attivare la casella di controllo ☑ Registrazione accessi non abilitati.
4. Fare clic sul pulsante Applica.
5. Fare clic sul pulsante Esci.
6. Eseguire la programmazione (vedere).

↳ Vengono registrati anche i tentativi di accesso non autorizzati.

9.5 FlipFlop

La modalità ad impulsi (impostazione predefinita) viene disattivata e la durata degli impulsi non è più determinante. Con la modalità Flip Flop attivata, la SmartHandle modifica il suo stato, ad ogni attivazione del transponder/della SmartCard, da accoppiata a disaccoppiata e viceversa. Questa modalità è consigliata, fra l'altro, quando una porta deve essere transitabile liberamente senza transponder/SmartCard (ad es. per il passaggio di visitatori).

9.6 Modalità zona prossima

In alcune situazioni applicative può essere necessario che il lettore abbia una portata ridotta. La modalità zona prossima riduce, per i transponder, la portata del lettore. Ciò contribuisce a ridurre l'effetto di eventuali fonti di disturbo e a impedire la sovraeccitazione del transponder.

✓ LSM aperto.

1. Aprire le impostazione facendo doppio clic sulla voce SmartHandle AX nella matrice.
2. Passare alla scheda [Configurazione/dati].
3. Attivare la casella di controllo ☑ Modalità zona prossima.
4. Fare clic sul pulsante Applica.
5. Fare clic sul pulsante Esci.
6. Eseguire la programmazione (vedere).

↳ La modalità zona prossima è attivata.

9.7 Commutazione temporizzata

Per la commutazione temporale il quinto gruppo del programmazione delle fasce orarie è importante.

NOTA

Queste impostazioni sono disponibili solo nella variante ZK.

Assegnazione di un programma fasce orarie

✓ LSM aperto.

✓ Programma fasce orarie creato (vedere manuale LSM).

1. Aprire le impostazione facendo doppio clic sulla voce SmartHandle AX nella matrice.
2. Passare alla scheda di registrazione [Porta].
3. Aprire il menu a discesa ▼ **Fascia oraria**.

4. Selezionare la propria fascia oraria.
5. Fare clic sul pulsante Applica.
6. Fare clic sul pulsante Esci.
   ↳ La fascia oraria è selezionata.

Attivazione della gestione fasce orarie e della commutazione temporale

Durante la gestione delle fasce orarie che influiscono solo sulle autorizzazioni di supporti di identificazione, la commutazione temporale attiva anche la commutazione (in funzione del tempo) del relè del controller. È necessario che siano attivate ambedue le funzioni.

✓ LSM aperto.
✓ Programma fasce orarie assegnato.

1. Aprire le impostazione facendo doppio clic sulla voce SmartHandle AX nella matrice.
2. Passare alla scheda [Configurazione/dati].
3. Attivare la casella di controllo ☑ Gestione fasce orarie.
4. Attivare la casella di controllo ☑ Cambio orario.
5. Fare clic sul pulsante Configurazione ampliata.
   ↳ Si apre la finestra "Configurazione ampliata".

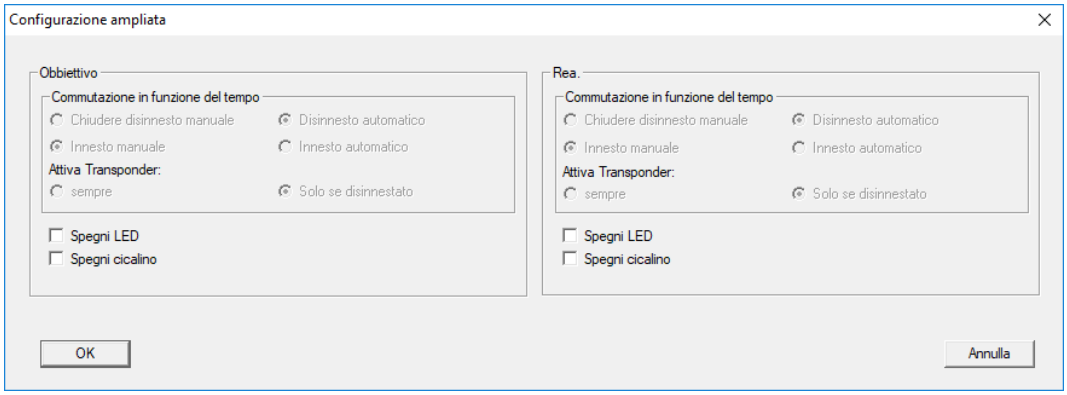

6. Impostare a piacere le opzioni di blocco e sblocco automatico e manuale in "Commutazione in funzione del tempo" (vedere *Commutazione ad attivazione temporale [▸ 253]*).
7. Fare clic sul pulsante OK.
   ↳ La finestra si chiude.
8. Fare clic sul pulsante Applica.
9. Fare clic sul pulsante Esci.

↳ Le opzioni "Gestione fasce orarie" e "Commutazione temporizzata" sono attivate.

Modifica del programma fasce orarie

Per modificare il programma fasce orarie, vedere il manuale LSM.

9.8 Ignora data di attivazione o scadenza

I supporti di identificazione possono essere etichettati con una data di validità. Questa data di validità può essere ignorata, qualora i supporti di identificazione vengano comunque utilizzati.

✓ LSM aperto.

1. Aprire le impostazione facendo doppio clic sulla voce SmartHandle AX nella matrice.
2. Passare alla scheda [Configurazione/dati].
3. Attivare la casella di controllo ☑ Ignora data di attivazione o scandenza.
4. Fare clic sul pulsante Applica.
5. Fare clic sul pulsante OK.
6. Eseguire la programmazione (vedere).

↳ La data di attivazione o scadenza viene ignorata.

9.9 Eliminazione delle conferme di programmazione acustiche

Se si desidera che, ad es., durante la programmazione della SmartHandle non vengano emesse conferme di programmazione acustiche, porre il segno di spunta in questo campo.

Questa funzione è utile, ad es., nella programmazione tramite WaveNet (rete), poiché il feedback acustico della SmartHandle non può generalmente essere percepito a distanza.

9.10 Attivazione del lettore di schede

In caso di utilizzo di una SmartHandle Hybrid o MP, contrassegnare con il segno di spunta il campo ☑ Interfaccia schedenelle proprietà della chiusura.

9.11 Configurazione estesa

9.11.1 Commutazione ad attivazione temporale

NOTA

Queste impostazioni sono disponibili solo nella variante ZK.

Sblocco durante il periodo autorizzato	
Accoppiamento automatico	Accoppiamento manuale

Sblocco durante il periodo autorizzato			
sempre	Solo se disinnestato	sempre	Solo se disinnestato
SmartHandle AX: Si accoppia non appena inizia il periodo autorizzato nel programma fasce orarie. Si comporta come FlipFlop durante il periodo autorizzato restante.	SmartHandle AX: Si accoppia non appena inizia il periodo autorizzato nel programma fasce orarie. Nessun effetto da parte dei supporti di identificazione durante il periodo autorizzato restante.	SmartHandle AX: Si accoppia non appena il supporto di autorizzazione diventa attivo, una volta iniziato il periodo autorizzato. Si comporta come FlipFlop durante il periodo autorizzato restante.	SmartHandle AX: Si accoppia non appena il supporto di autorizzazione diventa attivo, una volta iniziato il periodo autorizzato. Nessun effetto da parte dei supporti di identificazione durante il periodo autorizzato restante.

Blocco durante il periodo non autorizzato			
Disaccoppiamento automatico		Disaccoppiamento manuale	
sempre	Solo se disinnestato	sempre	Solo se disinnestato
SmartHandle AX: Si disaccoppia, non appena il periodo autorizzato giunge a termine nel programma fasce orarie. I supporti di identificazione si accoppiano, durante il periodo non autorizzato, per la durata predefinita di un impulso.	SmartHandle AX: Si disaccoppia, non appena il periodo autorizzato giunge a termine nel programma fasce orarie. I supporti di identificazione si accoppiano, durante il periodo non autorizzato, per la durata predefinita di un impulso.	SmartHandle AX: Si disaccoppia non appena viene attivato il supporto di identificazione. I supporti di identificazione si accoppiano, durante il periodo non autorizzato, per la durata predefinita di un impulso.	non possibile

9.11.2 Disattivazione del LED/cicalino

La segnalazione può essere scelta a piacere.

Richiamo della configurazione avanzata

✓ LSM aperto.

1. Aprire le impostazione facendo doppio clic sulla voce SmartHandle AX nella matrice.
2. Passare alla scheda [Configurazione/dati].
3. Fare clic sul pulsante Configurazione ampliata.
   ↳ Si apre la finestra "Configurazione ampliata".

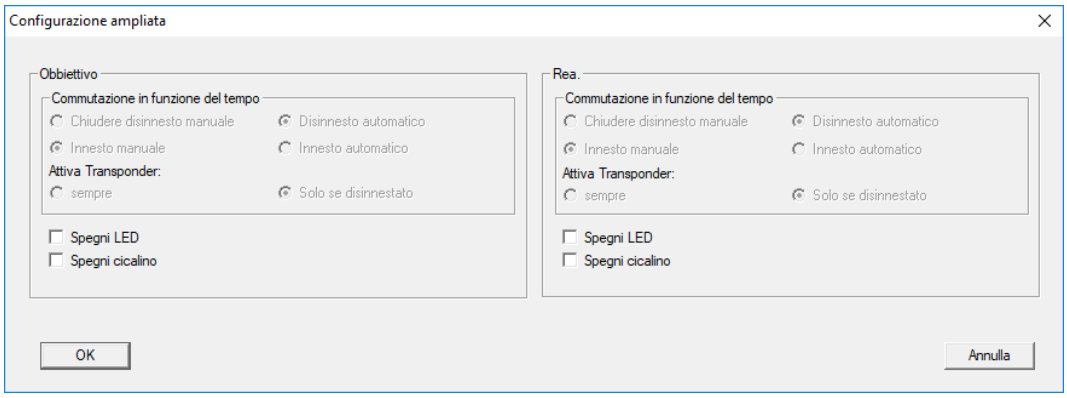

Disattivazione del LED/cicalino

✓ LSM aperto.

✓ Si apre la finestra "Configurazione ampliata".

1. Attivare la casella di controllo ☑ Spegni LED o ☑ Spegni cicalino.
2. Fare clic sul pulsante OK.
   ↳ La finestra si chiude.
3. Fare clic sul pulsante Applica.
4. Fare clic sul pulsante Esci.
5. Eseguire la programmazione (vedere).

↳ Il LED o il cicalino è disattivato.

10. Comando

A seconda della programmazione è possibile comandare SmartHandle AX in modo diverso.

NOTA

Distanza

La distanza influisce sul collegamento radio.

1. Se si utilizza un transponder, posizionarlo a una distanza di 5-30 cm.
2. Se si utilizza un supporto di identificazione passivo, posizionarlo sotto la griglia della cover. In assenza della griglia, posizionare il supporto di identificazione sulla scritta SimonsVoss.

Apertura a impulsi

A tale scopo, accertarsi che la casella di controllo ☐ Flip Flop sia disabilitata.

✓ Il supporto di identificazione è autorizzato nella SmartHandle AX.

1. Posizionare il supporto di identificazione.
2. Se si utilizza un transponder, azionarlo una volta.
   ↳ SmartHandle AX emette un bip e lampeggia due volte con luce verde.

↳ SmartHandle AX rimane accoppiata per la durata degli impulsi impostata.

Modalità FlipFlop

A tale scopo, accertarsi che la casella di controllo ☑ Flip Flop sia abilitata.

✓ Il supporto di identificazione è autorizzato nella SmartHandle AX.

1. Posizionare il supporto di identificazione.
2. Se si utilizza un transponder, azionarlo una volta.
   ↳ Se SmartHandle AX è accoppiata, emette un bip e lampeggia con luce verde (intervallo breve-lungo).
   ↳ Se SmartHandle AX è disaccoppiata, emette un bip e lampeggia con luce verde (intervallo lungo-breve).

↳ SmartHandle AX rimane accoppiata o disaccoppiata fino a una nuova attivazione.

11. Messaggi di stato

11.1 Stato batteria

OK	Batterie in ordine Nessuna azione richiesta.
Quasi scariche.	Livello batterie basso Sostituire le batterie.
In procinto di scaricarsi completamente.	Batterie in procinto di scaricarsi completamente. Sostituire subito le batterie.

11.2 Abilitazione di emergenza

11.3 Disattivato

Quando la SmartHandle viene disattivata tramite un'elettroserratura SimonsVoss o la rete SV, il software spunta automaticamente questo campo.

11.4 Accoppiato

In caso di commutazione temporale programmata o di modalità Flip Flop programmata, questo campo è spuntato se la SmartHandle si trova in condizione accoppiata.

12. Segnalazione

Segnalazione	Significato
2 brevi segnalazioni prima dell'accoppiamento (luce verde)	Supporto di identificazione autorizzato, attivazione normale
1 segnalazione breve (luce rossa)	Supporto di identificazione non autorizzato
1 segnalazione breve, 1 lunga (luce verde)	Modalità FlipFlop: La chiusura risulta così accoppiata
1 segnalazione lunga, 1 breve (luce verde)	Modalità FlipFlop: La chiusura risulta così disaccoppiata

13. Avviso batteria

Voi o l'utente siete avvertiti di un guasto della SmartHandle AX causato dalle batterie scariche. Sostituire immediatamente le batterie (vedere *Sostituzione delle batterie [▸ 260]*). La parte elettronica con le batterie si trova all'esterno. Se le batterie sono completamente scariche, è comunque possibile accedere alla SmartHandle AX per sostituire le batterie.

13.1 Livelli di avviso

Livello di avviso	Segnalazione	Significato
Livello di avviso 1	8× brevi segnali acustici/lampeggianti prima dell'accoppiamento (rosso)	Le batterie si stanno scaricando e devono essere sostituite.
Livello di avviso 2	16× brevi segnali acustici/lampeggianti prima dell'innesto (rosso)	Le batterie sono quasi completamente scariche e devono essere sostituite immediatamente.

14. Sostituzione delle batterie

14.1 Note sulla sostituzione delle batterie

- Il cambio batterie deve essere eseguito solo da personale specializzato!
- Non porre l'elettronica/i componenti a contatto con olio, vernici, umidità, soluzioni alcaline e acidi.
- Utilizzare solo batterie approvate da SimonsVoss!
- Le batterie utilizzate possono costituire un pericolo di incendio o combustione in caso di utilizzo scorretto. Non ricaricare, aprire, riscaldare o bruciare le batterie. Non cortocircuitare.
- Smaltire le batterie vecchie o esauste secondo le disposizioni. Non conservare entro la portata dei bambini!
- Rispettare la polarità delle batterie.
- Le batterie si scaricano quasi allo stesso tempo. Per cui sostituire tutte le batterie!
- Nel sostituire le batterie, non toccare con le mani i contatti delle nuove batterie. Utilizzare guanti in cotone puliti e privi di grasso.
- Nel sostituire le batterie, badare che l'elettronica non sia sottoposta a carichi meccanici o venga danneggiata in altro modo.

14.2 Sostituzione delle batterie

NOTA

Malfunzionamenti dovuti a contatto insufficiente o a scarichi diversi

Superfici di contatto troppo piccole/contaminate o diverse batterie scariche possono portare a malfunzionamenti.

1. Utilizzare esclusivamente batterie autorizzate da SimonsVoss.
2. Non toccare con le mani i contatti delle nuove batterie.
3. Utilizzare guanti puliti e privi di grasso.
4. Sostituire sempre tutte le batterie contemporaneamente.

- ✓ Attrezzo speciale a disposizione.
- ✓ Guanti a disposizione.

1. Inserire l'attrezzo speciale nell'inserto della cover della maniglia.

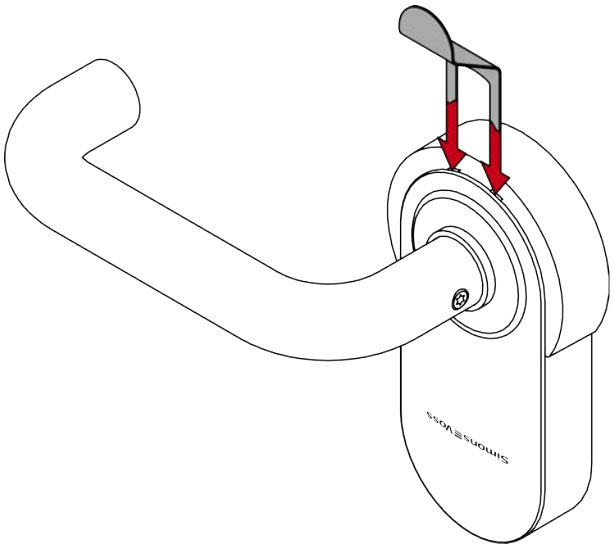

2. Togliere la cover con l'attrezzo.

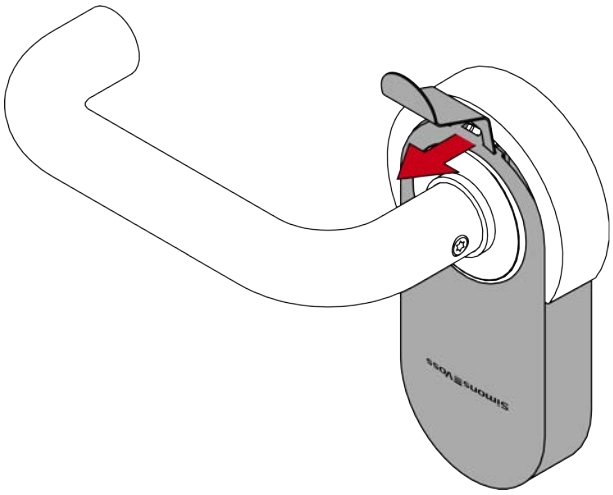

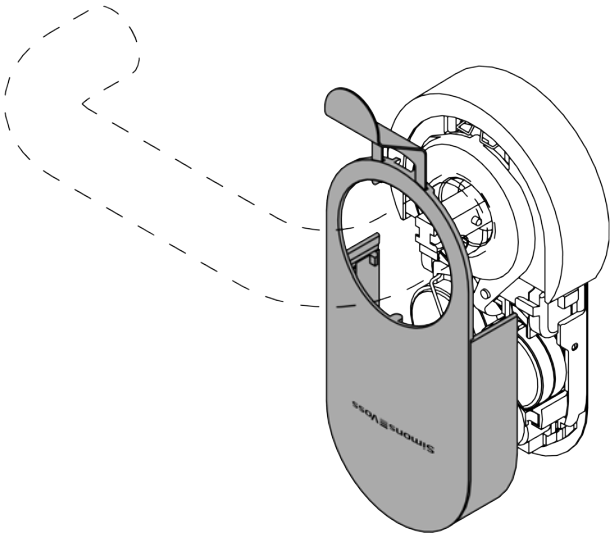

3. Piegare con cautela il morsetto della batteria verso l'interno, per sganciarlo.

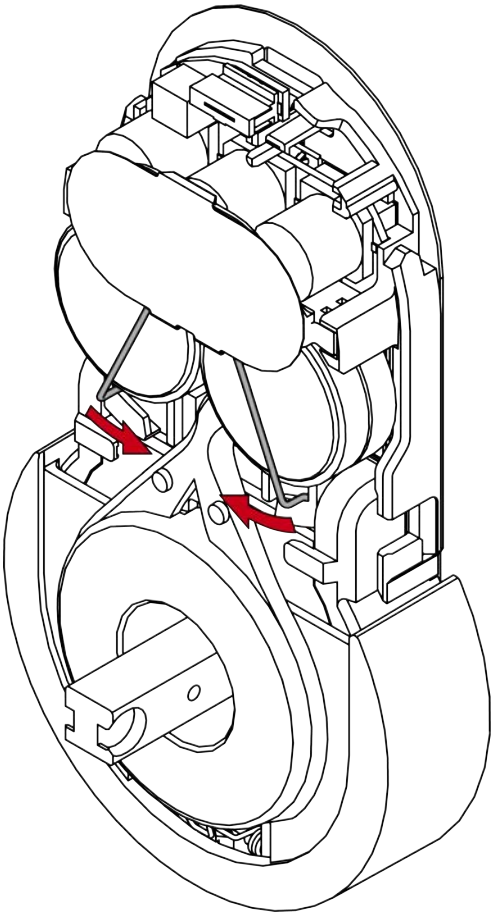

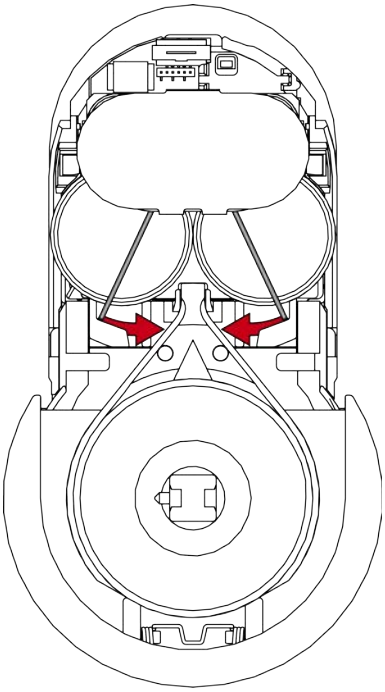

4. Aprire il morsetto della batteria.

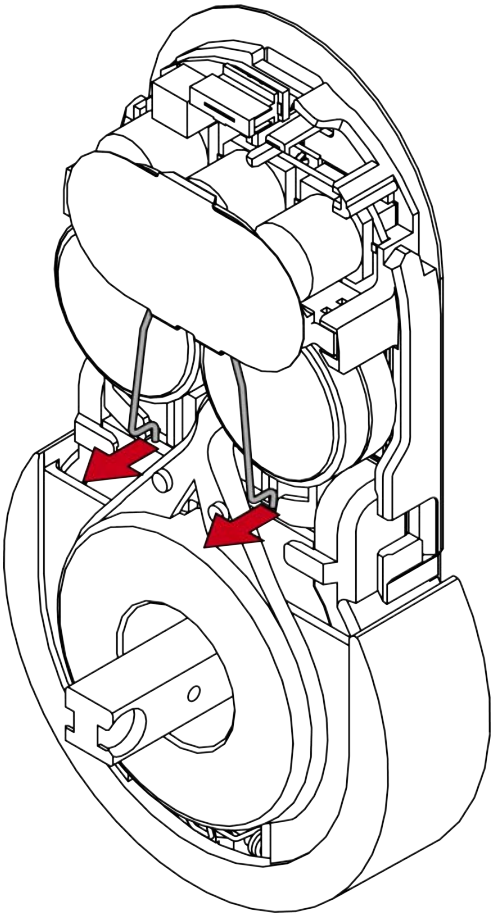

5. Estrarre il morsetto della batteria.

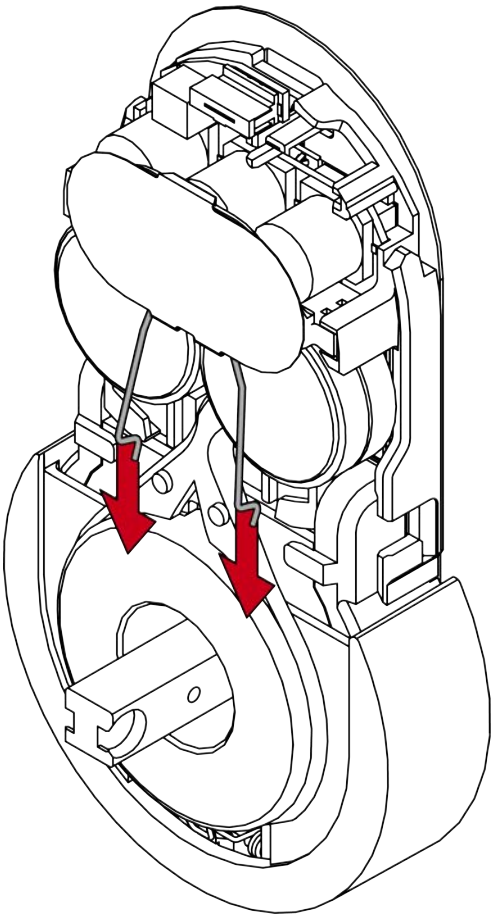

6. Rimuovere le vecchie batterie.

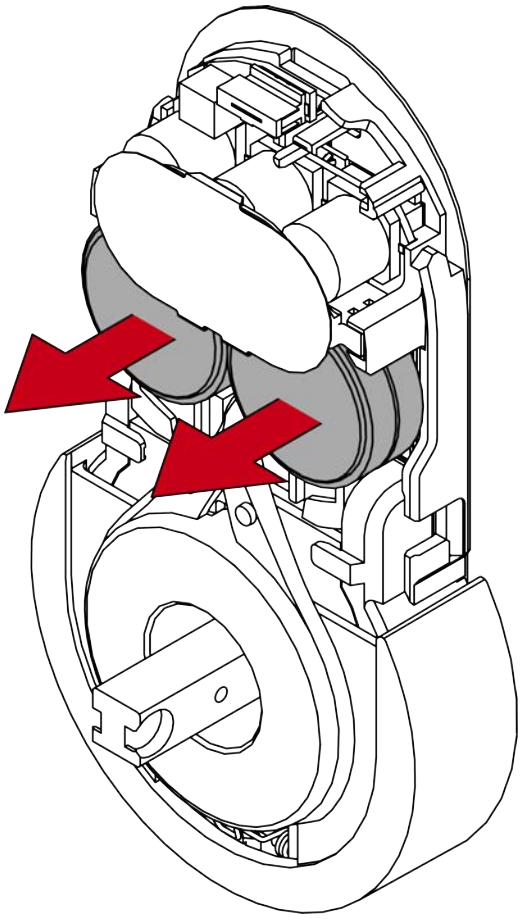

7. Inserire le batterie nuove in modo tale che i poli positivi si tocchino (tipo CR2450).

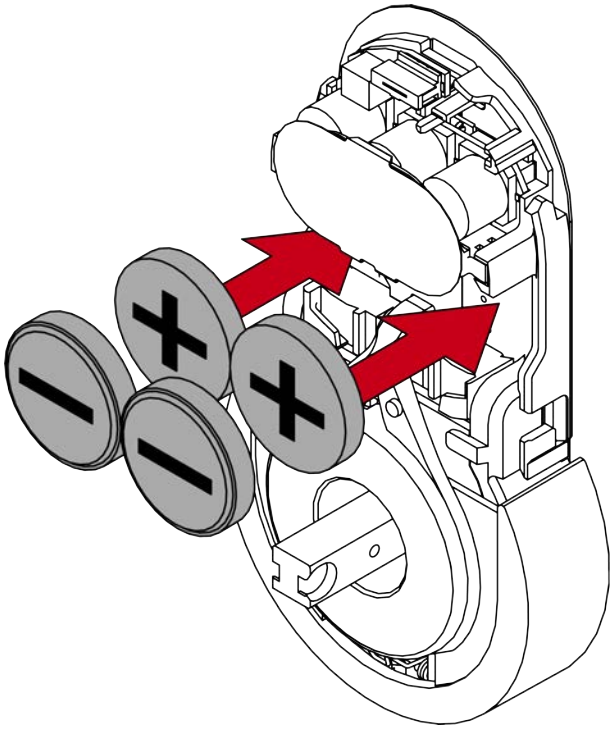

8. Reinserire la morsetto della batteria.

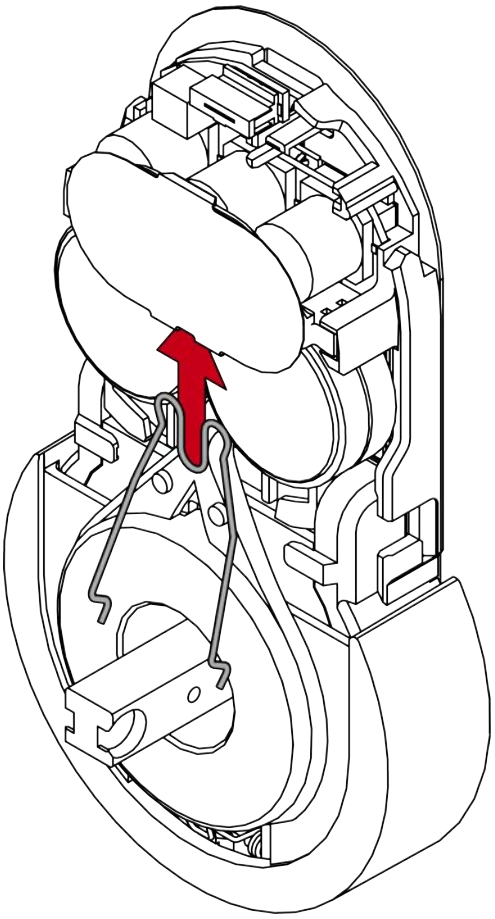

9. Agganciare nuovamente il morsetto della batteria.

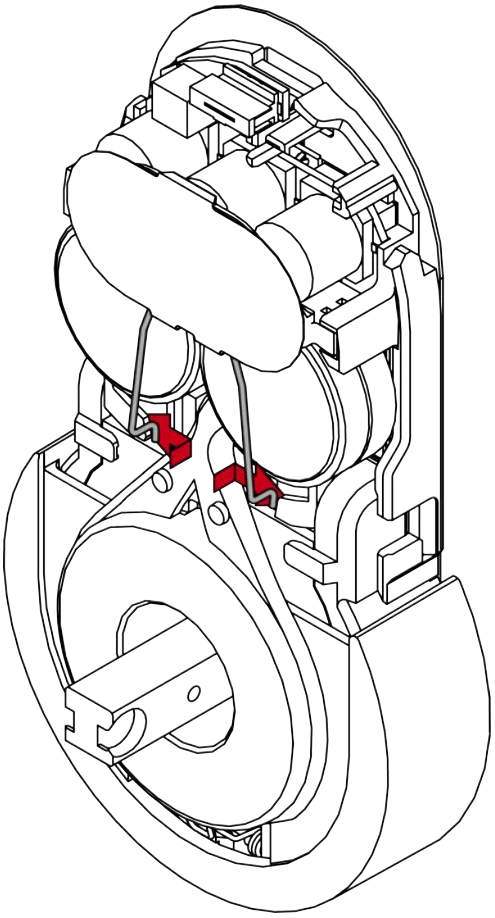

10. Applicare nuovamente la cover sulla maniglia.

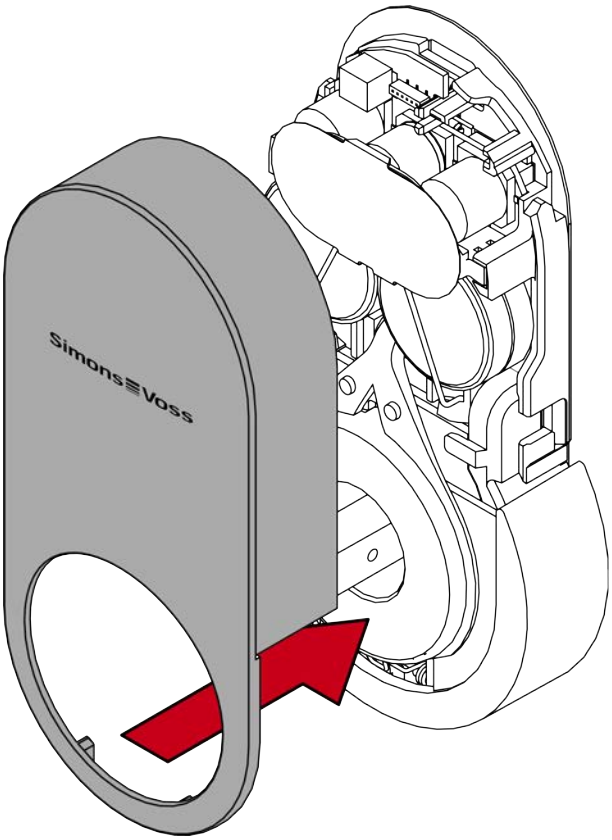

11. Reintegrare saldamente la cover.

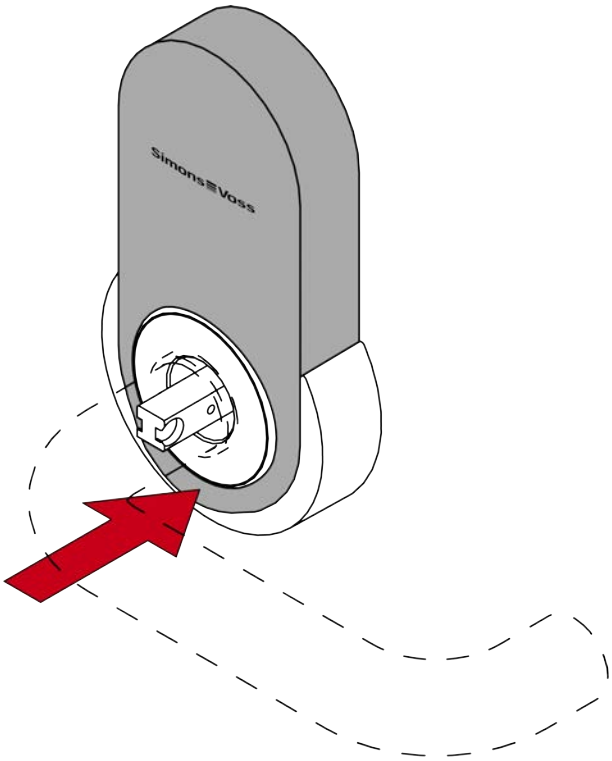

12. Leggere lo stato di carica delle batterie (vedere il manuale LSM).

↳ Le batterie sono sostituite.

15. Manutenzione, pulizia e disinfezione

- Se necessario pulire la SmartHandle AX con un panno morbido e umido.
- Per disinfettare la SmartHandle AX, utilizzare esclusivamente disinfettanti appositamente approvati per la disinfezione di superfici metalliche e plastiche delicate.
- Se necessario, sostituire le batterie.

16. Smontaggio

Per informazioni sullo smontaggio, vedere le istruzioni brevi fornite in dotazione.

16.1 Variante A0 (montaggio verso l'alto/PAS24)

Per lo smontaggio sono necessari i seguenti attrezzi:

- Cacciavite TX 15
- Cacciavite piatto
- Cacciavite PH 2
- Chiave esagonale di 1,5 mm

Rimozione delle maniglie

1. Se necessario, smontare il cilindro elettronico.
2. Svitare la vite senza testa di entrambe le maniglie.
3. Se necessario, sollevare i coprirosetta con un cacciavite a taglio.
4. Se necessario, rimuovere i coprirosetta.
5. Se necessario, svitare i portarosetta.
6. Sollevare la copertura della maniglia interna con un cacciavite a taglio.
7. Svitare le vite della base della maniglia interna.
8. Togliere la maniglia interna.
9. Estrarre il modulo con il quadro maniglia.
   ↳ La SmartHandle AX è rimossa dalla porta.
10. Premere verso l'interno il perno di sicurezza del quadro maniglia ed estrarre il quadro maniglia dal modulo.
    ↳ Il quadro maniglia è rimosso.

Rimozione della maniglia dal modulo

1. Inserire la chiave esagonale nell'apposito foro previsto nell'alloggiamento del quadro maniglia.

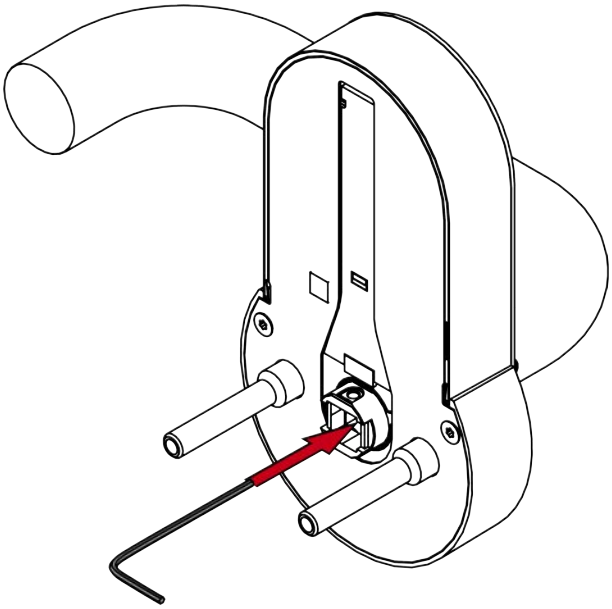

2. Premere la chiave esagonale verso il bordo più vicino e tenerla premuta.
3. Estrarre la maniglia dal modulo.

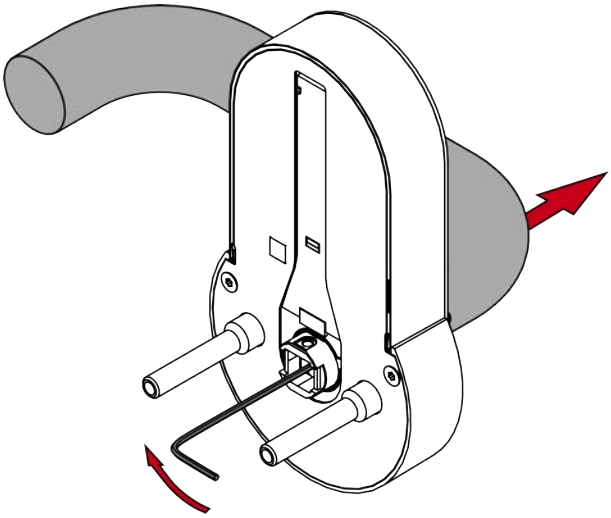

↳ La SmartHandle AX è smontata.

16.2 Variante A1/A2 (verso il basso corto/lungo)

Per lo smontaggio sono necessari i seguenti attrezzi:

- Cacciavite TX 15
- Cacciavite piatto
- Cacciavite PH 2

- Chiave esagonale di 1,5 mm

Rimozione delle maniglie

1. Se necessario, smontare il cilindro elettronico.
2. Svitare la vite senza testa di entrambe le maniglie.
3. Se necessario, sollevare i coprirosetta con un cacciavite a taglio.
4. Se necessario, rimuovere i coprirosetta.
5. Se necessario, svitare i portarosetta.
6. Sollevare la copertura della maniglia interna con un cacciavite a taglio.
7. Svitare le vite della base della maniglia interna.
8. Togliere la maniglia interna.
9. Estrarre il modulo con il quadro maniglia.
   ↳ La SmartHandle AX è rimossa dalla porta.
10. Premere verso l'interno il perno di sicurezza del quadro maniglia ed estrarre il quadro maniglia dal modulo.
    ↳ Il quadro maniglia è rimosso.

Rimozione della maniglia dal modulo

1. Inserire la chiave esagonale nell'apposito foro previsto nell'alloggiamento del quadro maniglia.

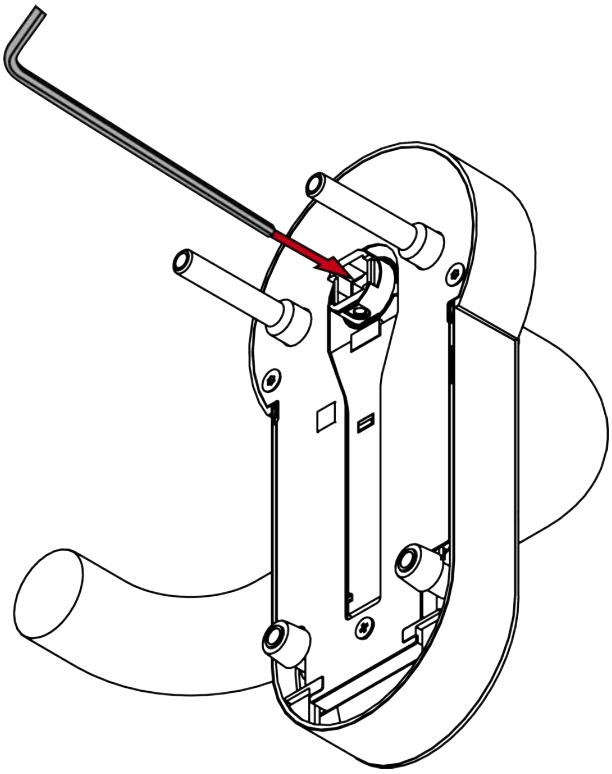

2. Premere la chiave esagonale verso il bordo più vicino e tenerla premuta.

3. Estrarre la maniglia dal modulo.

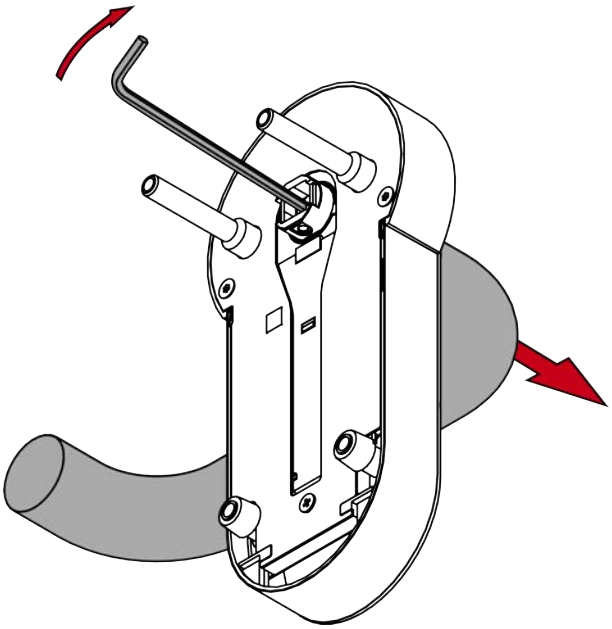

↳ La SmartHandle AX è smontata.

16.3 Variante A3 (telaio tubolare)

Rimozione delle maniglie

1. Se necessario, smontare il cilindro elettronico.
2. Svitare la vite senza testa di entrambe le maniglie.
3. Se necessario, sollevare i coprirosetta con un cacciavite a taglio.
4. Se necessario, rimuovere i coprirosetta.
5. Se necessario, svitare i portarosetta.
6. Sollevare la copertura della maniglia interna con un cacciavite a taglio.
7. Svitare le vite della base della maniglia interna.
8. Togliere la maniglia interna.
9. Rimuovere la cover.
10. Svitare la piccola vite sull'estremità rotonda.
11. Spingere il modulo verso l'alto.
12. Estrarre il modulo con il quadro maniglia dalla piastra adattatrice.
13. Svitare la piastra adattatrice.
    ↳ La SmartHandle AX è rimossa dalla porta.
14. Premere verso l'interno il perno di sicurezza del quadro maniglia ed estrarre il quadro maniglia dal modulo.

Rimozione della maniglia dal modulo

1. Inserire la chiave esagonale nell'apposito foro previsto nell'alloggiamento del quadro maniglia.

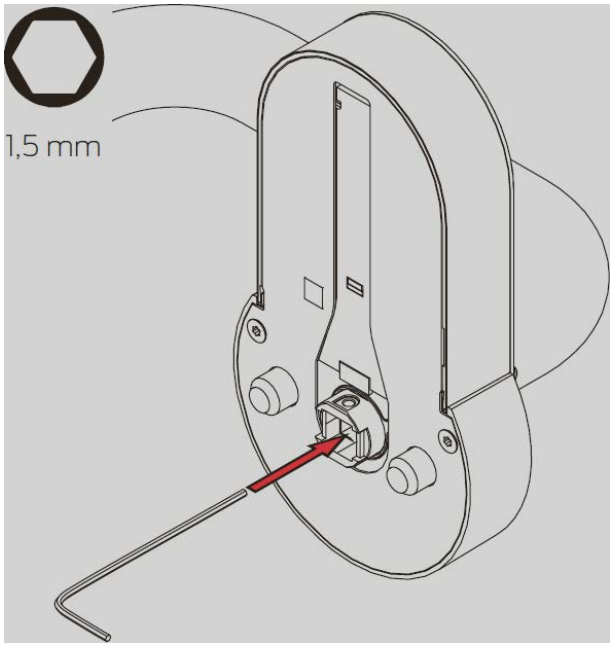

2. Premere la chiave esagonale verso il bordo più vicino e tenerla premuta.

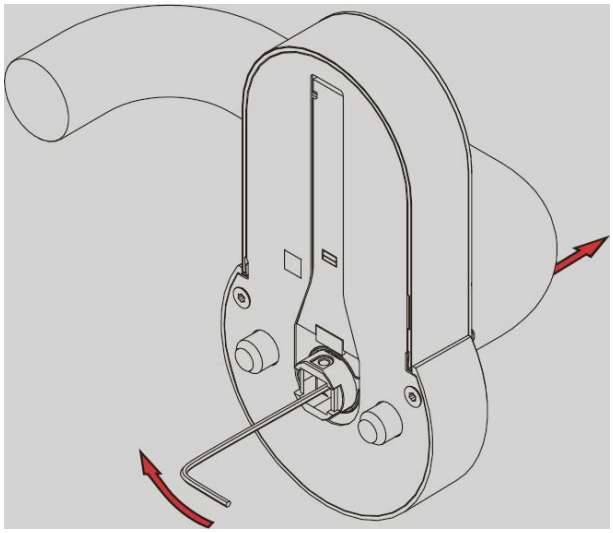

3. Estrarre la maniglia dal modulo.

↳ La SmartHandle AX è smontata.

16.4 Variante A4 (maniglione antipanico)

16.4.1 BKS

Rimozione delle maniglie

1. Smontare il maniglione antipanico, come indicato nella documentazione del produttore, fino alla piastra di alloggiamento.

NOTA

Prodotto di terzi con documentazione propria

L'alloggiamento del maniglione antipanico è un prodotto di terzi.

- Osservare le istruzioni e le avvertenze di sicurezza del produttore.

2. Sollevare le coperture delle rosette con un cacciavite a taglio.
3. Svitare le viti dei portarosetta.
4. Svitare le viti della piastra di alloggiamento.
5. Estrarre la maniglia con la piastra adattatrice e il quadro maniglia.
   ↳ La SmartHandle AX è rimossa dalla porta.
6. Svitare le viti che fissano la SmartHandle AX alla piastra adattatrice.
   ↳ La piastra adattatrice è rimossa.
7. Premere verso l'interno il perno di sicurezza del quadro maniglia ed estrarre il quadro maniglia dal modulo.
   ↳ Il quadro maniglia è rimosso.

Rimozione della maniglia dal modulo

1. Inserire la chiave esagonale nell'apposito foro previsto nell'alloggiamento del quadro maniglia.

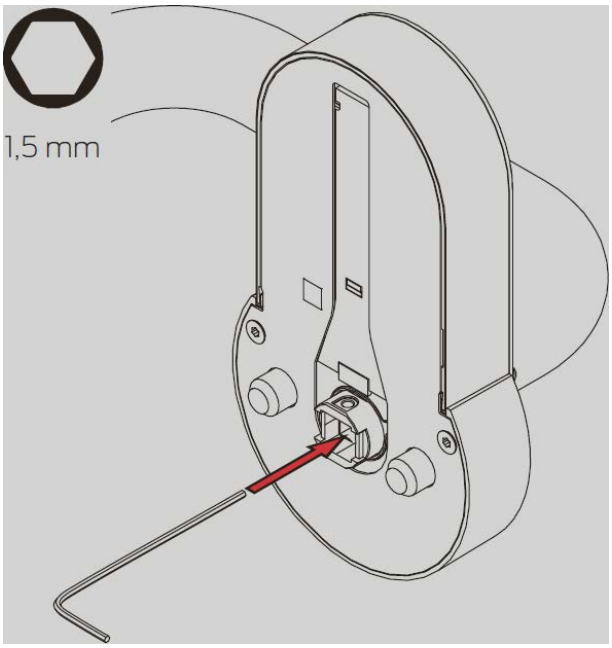

2. Premere la chiave esagonale verso il bordo più vicino e tenerla premuta.

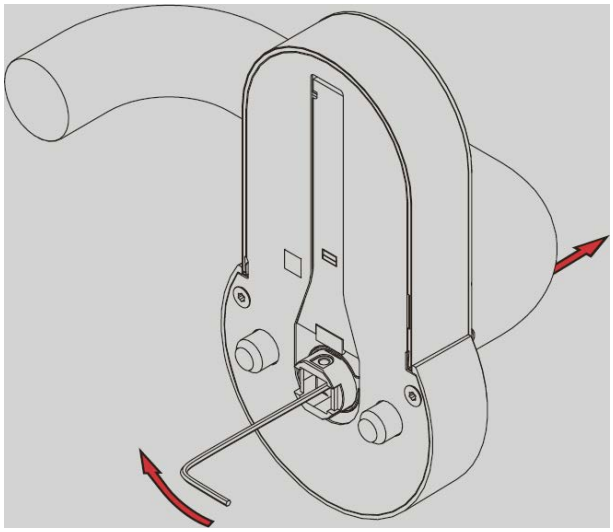

3. Estrarre la maniglia dal modulo.
↳ La SmartHandle AX è smontata.

16.4.2 CISA

1. Smontare il maniglione antipanico, come indicato nella documentazione del produttore, fino alla piastra di alloggiamento.

NOTA

Prodotto di terzi con documentazione propria

L'alloggiamento del maniglione antipanico è un prodotto di terzi.

- Osservare le istruzioni e le avvertenze di sicurezza del produttore.

2. Svitare le viti della piastra di alloggiamento.
3. Estrarre la maniglia con la piastra adattatrice e il quadro maniglia.
   ↳ La SmartHandle AX è rimossa dalla porta.
4. Svitare le viti che fissano la SmartHandle AX alla piastra adattatrice.
   ↳ La piastra adattatrice è rimossa.
5. Premere verso l'interno il perno di sicurezza del quadro maniglia ed estrarre il quadro maniglia dal modulo.
   ↳ Il quadro maniglia è rimosso.

Rimozione della maniglia dal modulo

1. Inserire la chiave esagonale nell'apposito foro previsto nell'alloggiamento del quadro maniglia.

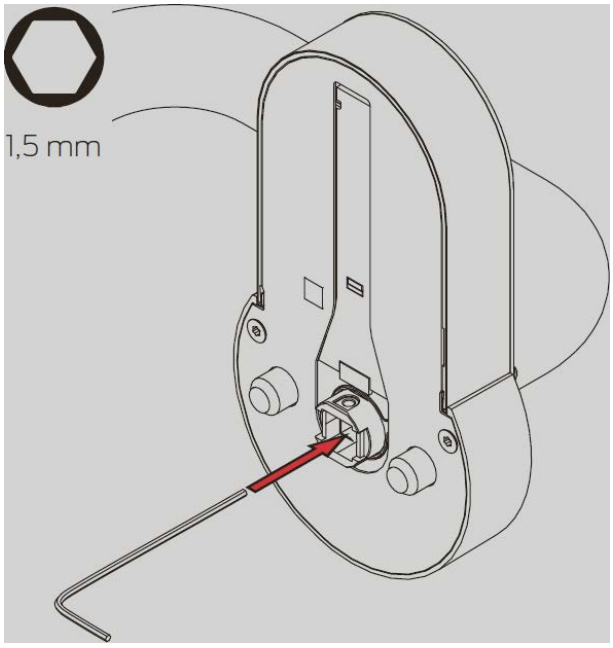

2. Premere la chiave esagonale verso il bordo più vicino e tenerla premuta.

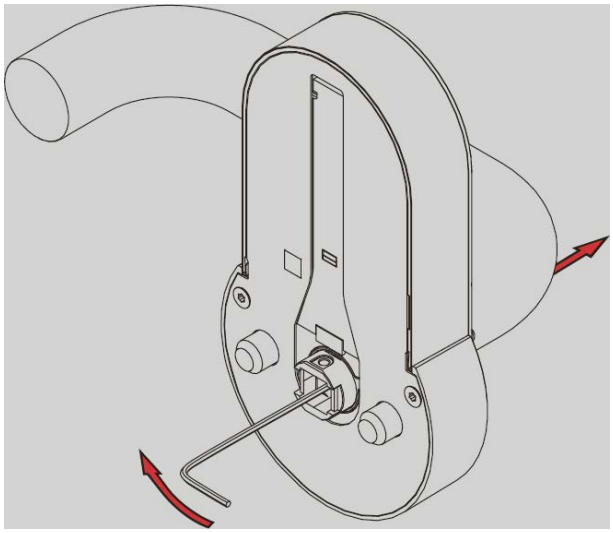

3. Estrarre la maniglia dal modulo.

↳ La SmartHandle AX è smontata.

16.5 Variante DS (legge da entrambi i lati)

Rimozione delle maniglie

1. Se necessario, smontate il cilindro elettronico.
2. Svitate la vite senza testa di entrambe le maniglie.
3. Se necessario, sollevate i coprirosetta con un cacciavite a taglio.

4. Se necessario, rimuovere i coprirosetta.
5. Se necessario, svitate i portarosetta.
6. Rimuovere la cover della SmartHandle AX, fissata alla piastra adattatrice.
7. Svitate la vite sopra il lettore di schede.
8. Ruotate tutta la SmartHandle AX in senso orario fino a poterla rimuovere.
9. Rimuovere la SmartHandle AX.
10. Svitate la piastra adattatrice.
11. Estrarre la seconda SmartHandle AX.
    ↳ Le SmartHandle AX sono rimosse dalla porta.
12. Premere verso l'interno il perno di sicurezza del quadro maniglia ed estrarre il quadro maniglia dal modulo.

Rimozione della maniglia dal modulo

1. Inserire la chiave esagonale nell'apposito foro previsto nell'alloggiamento del quadro maniglia.

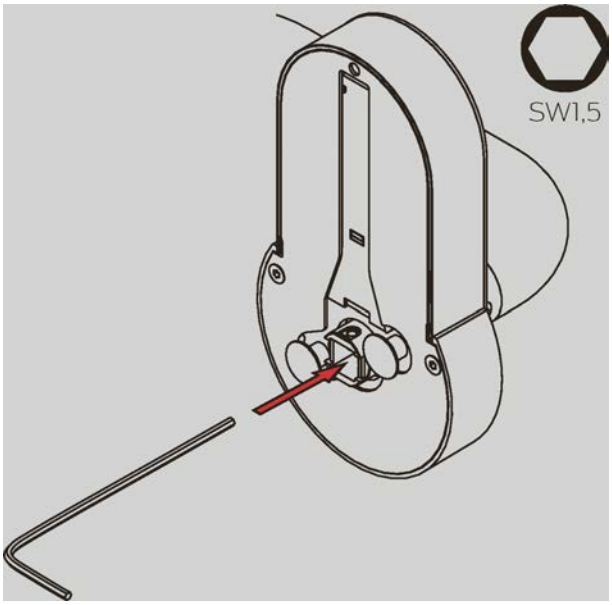

2. Premere la chiave esagonale verso il bordo più vicino e tenerla premuta.

3. Estrarre la maniglia dal modulo.

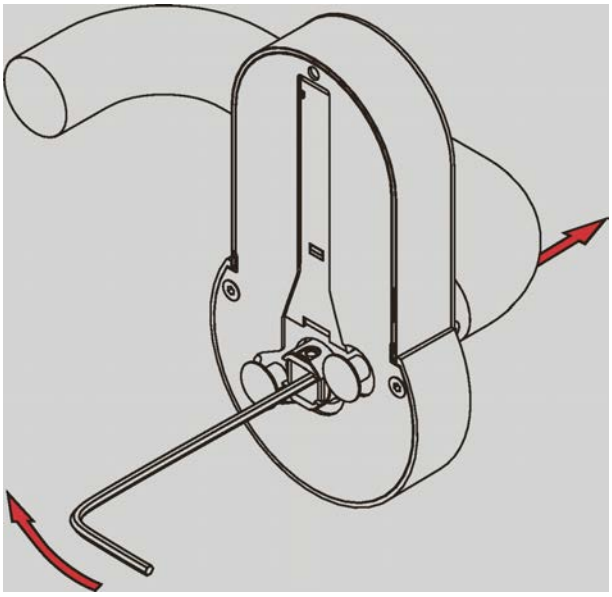

↳ La SmartHandle AX è smontata.

16.6 Variante E0 e E1 (Ovale Scandinavo)

Per lo smontaggio sono necessari i seguenti attrezzi:

- Cacciavite TX 15
- Cacciavite piatto
- Cacciavite PH 2
- Chiave esagonale di 1,5 mm

Rimozione delle maniglie

1. Se necessario, smontare il cilindro elettronico.
2. Svitare la vite senza testa di entrambe le maniglie.
3. Se necessario, sollevare i coprirosetta con un cacciavite a taglio.
4. Se necessario, rimuovere i coprirosetta.
5. Se necessario, svitare i portarosetta.
6. Sollevare la copertura della maniglia interna con un cacciavite a taglio.
7. Svitare le vite della base della maniglia interna.
8. Togliere la maniglia interna.
9. Estrarre il modulo con il quadro maniglia.
   ↳ La SmartHandle AX è rimossa dalla porta.
10. Premere verso l'interno il perno di sicurezza del quadro maniglia ed estrarre il quadro maniglia dal modulo.
    ↳ Il quadro maniglia è rimosso.

Rimozione della maniglia dal modulo

1. Inserire la chiave esagonale nell'apposito foro previsto nell'alloggiamento del quadro maniglia.

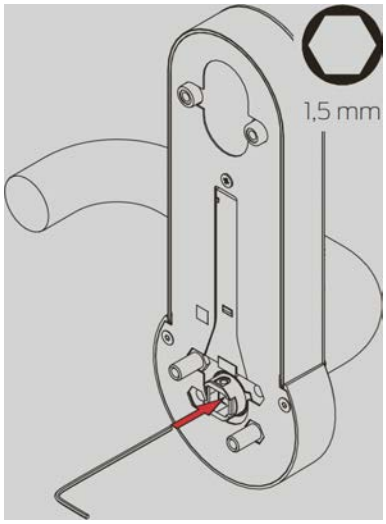

2. Premere la chiave esagonale verso il bordo più vicino e tenerla premuta.

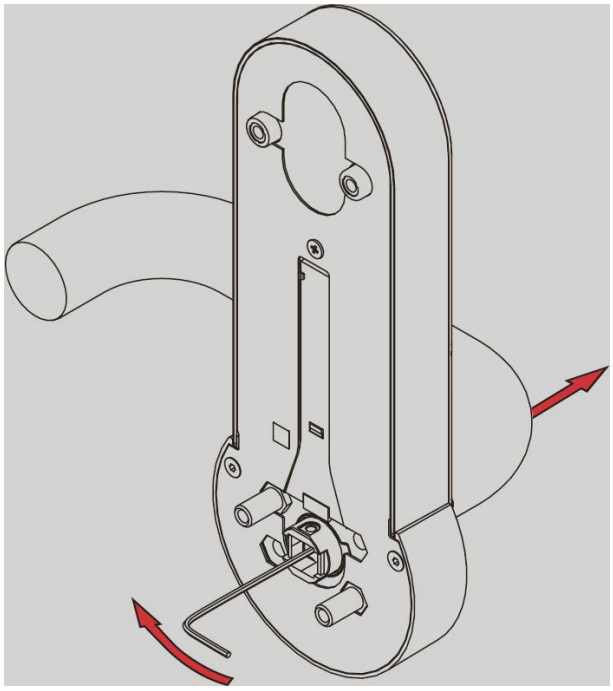

3. Estrarre la maniglia dal modulo.

↳ La SmartHandle AX è smontata.

16.7 Variante F1 (coprimaniglia francese 195 mm)

Per lo smontaggio sono necessari i seguenti attrezzi:

- Cacciavite TX 15
- Cacciavite piatto

- Cacciavite PH 2
- Chiave esagonale di 1,5 mm

Rimozione delle maniglie

1. Se necessario, smontare il cilindro elettronico.
2. Svitare la vite senza testa di entrambe le maniglie.
3. Se necessario, sollevare i coprirosetta con un cacciavite a taglio.
4. Se necessario, rimuovere i coprirosetta.
5. Sollevare la copertura della maniglia interna con un cacciavite a taglio.
6. Svitare le viti di connessione delle piastre adattatrici sul lato interno.
7. Estrarre la maniglia interna con la piastra adattatrice dal quadro maniglia.
8. Estrarre la maniglia elettronica con la piastra adattatrice dalla porta.
   ↳ La SmartHandle AX è rimossa dalla porta.
9. Svitare la maniglia interna e la rosetta PZ dalla piastra adattatrice interna.
10. Svitare la maniglia elettronica e la rosetta PZ dalla piastra adattatrice esterna.
11. Premere verso l'interno il perno di sicurezza del quadro maniglia ed estrarre il quadro maniglia dal modulo.
    ↳ Il quadro maniglia è rimosso.

Rimozione della maniglia dal modulo

1. Inserire la chiave esagonale nell'apposito foro previsto nell'alloggiamento del quadro maniglia.

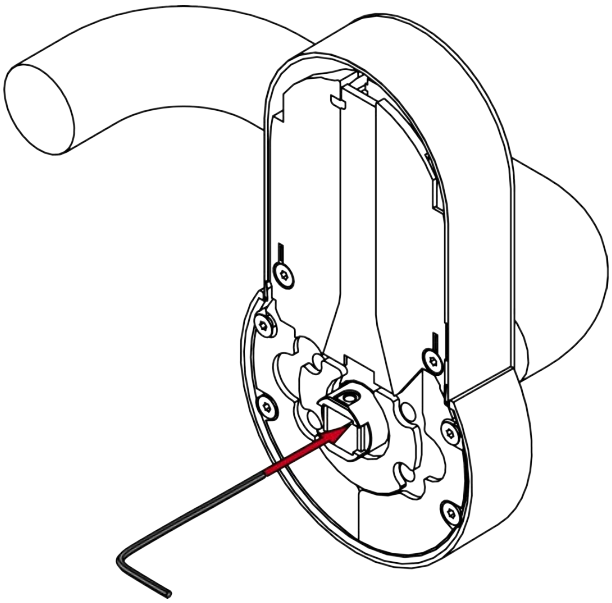

2. Premere la chiave esagonale verso il bordo più vicino e tenerla premuta.

3. Estrarre la maniglia dal modulo.

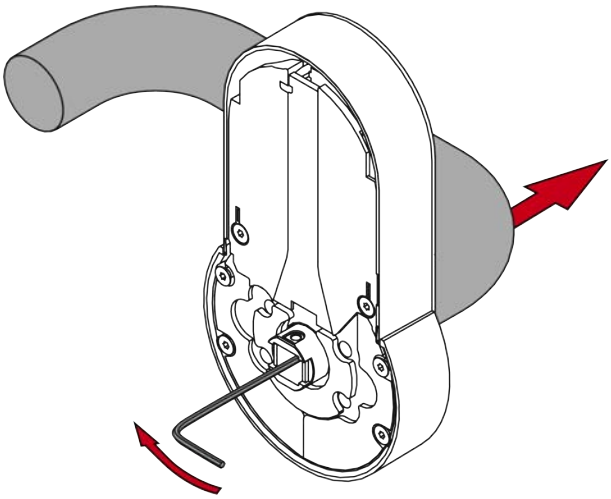

↳ La SmartHandle AX è smontata.

17. Accessori

Collegamento in rete

Numero d'ordine	Descrizione
WNM.LNI.S2	LockNode integrabile nella SmartHandle AX per il collegamento in rete diretto (con autoconfigurazione). 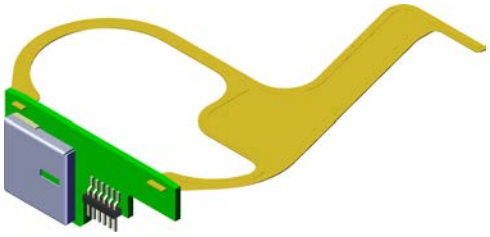 Vedere anche *Rete [▸ 18]* e *LockNode (LNI) [▸ 234]*.

Adattatore maniglia di altri produttori

Numero d'ordine	Descrizione	compatibilità
S2.ADAPTER.FSB	Set di adattatori per maniglie FSB (*www.fsb.de*) a partire dal modello FSB 2018 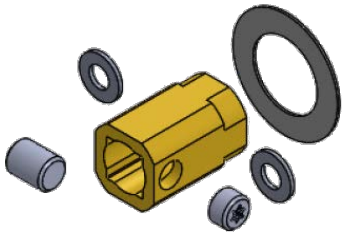 Per ulteriori informazioni vedere *Adattatore FSB [▸ 239]*.	Tutti i modelli FSB a partire dal 2018 con uno dei seguenti tipi di fissaggio: ▪ Standard (FSB ASL®) ▪ Edificio (FSB AGL®)
S2.ADAPTER.GLUTZ	Set di adattatori per maniglie Glutz (*www.glutz.com*)	▪ 5083 | Tulln ▪ Altri su richiesta / dietro qualifica

Maniglia e quadro maniglia

Numero d'ordine	Descrizione
S2.LEVER.x.x	Maniglia interna ed esterna per montaggio successivo (vedere *Varianti maniglia [▸ 19]*). Indicare la variante maniglia: ▪ A ▪ B ▪ C ▪ D ▪ L Indicare il quadro maniglia (vedere *Quadro maniglia [▸ 17]*): ▪ 7 mm ▪ 8 mm ▪ 9 mm
S2.SQUARE.x.x	Quadro maniglia, indicare la lunghezza (vedere *Interassi e spessori porta [▸ 16]*): ▪ S ▪ M ▪ L ▪ X Indicare il diametro (vedere *Quadro maniglia [▸ 17]*): ▪ 7 mm ▪ 8 mm ▪ 9 mm
SH.HUELSE.8.5	Manicotto da 8 mm a 8,5 mm di diametro (10 pezzi)

Cover

Grigio nero	Bianco	Jet black

Numero d'ordine	Descrizione
S2.COVER.0.SG	Cover per variante A0/B0 (verso l'alto), RR (telaio tubolare) e DS (entrambi i lati) grigio-nero
S2.COVER.0.W	Cover per variante A0/B0 (verso l'alto), RR (telaio tubolare) e DS (entrambi i lati) bianco
S2.COVER.0.JB	Cover per variante A0/B0 (verso l'alto), RR (telaio tubolare) e DS (entrambi i lati) jet black
S2.COVER.1.SG	Cover per variante A1/B1 (verso il basso, corta) grigio-nero
S2.COVER.1.W	Cover per variante A1/B1 (verso il basso, corta) bianco
S2.COVER.1.JB	Cover per variante A1/B1 (verso il basso, corta) jet black
S2.COVER.2.SG	Cover per variante A2/B2 (verso il basso, lunga) grigio-nero
S2.COVER.2.W	Cover per variante A2/B2 (verso il basso, lunga) bianco
S2.COVER.2.JB	Cover per variante A2/B2 (verso il basso, lunga) jet black
S2.COVER.E0.SG	Cover per variante E0 (Ovale Scandinavo senza foro per il cilindro di chiusura) grigio-nero
S2.COVER.E0.W	Cover per variante E0 (Ovale Scandinavo senza foro per il cilindro di chiusura) bianco

Numero d'ordine	Descrizione
S2.COVER.E0.JB	Cover per variante E0 (Ovale Scandinavo senza foro per il cilindro di chiusura) jet black
S2.COVER.E1.SG	Cover per variante E1 (Ovale Scandinavo con foro per il cilindro di chiusura) grigio-nero
S2.COVER.E1.W	Cover per variante E1 (Ovale Scandinavo con foro per il cilindro di chiusura) bianco
S2.COVER.E1.JB	Cover per variante E1 (Ovale Scandinavo con foro per il cilindro di chiusura) jet black

Piccole parti

Numero d'ordine	Descrizione
S2.SLEEVENUT	Dado a manicotto per rosetta (50 pezzi)
S2.SCREW.x	Set di viti, indicare la lunghezza (vedere *Interassi e spessori porta* *[▸ 16]*): ▪ S ▪ M ▪ L ▪ X
S2.COMPSHELL	Boccole di compensazione per le varianti A0/B0 (10 sacchetti da 2x3 pz. ciascuno in tre diverse lunghezze)

Rosetta

Numero d'ordine	Descrizione
S2.ROSE	Coprirosetta senza apertura per cilindro di chiusura per montaggio successivo

Numero d'ordine	Descrizione
S2.ROSEPZ	Coprirosetta con apertura per il cilindro di chiusura per cilindro a profilo europeo per montaggio successivo
S2.ROSESO	Coprirosetta con apertura per il cilindro di chiusura per cilindro a Ovale Scandinavo per montaggio successivo

Cilindro cieco

Numero d'ordine	Descrizione
BLINDZYLINDER.PZ	Cilindro cieco (15-15 mm) per chiudere l'apertura del cilindro di chiusura (cilindro a profilo europeo)
BLINDZYLINDER.SR	Cilindro cieco (15-15 mm) per chiudere l'apertura del cilindro di chiusura (cilindro tondo svizzero)

18. Dati tecnici

18.1 Elettronica

Procedimento di lettura e campi di lettura

Procedimento di lettura	▪ Attivo ▪ Passivo ▪ Bluetooth Low Energy (BLE)	
Campi di lettura	Attivo	da 5 cm a 30 cm
	Passivo	Prossimità
	BLE	fino a 300 cm

Alimentazione

Tipo di batteria	4× CR2450 (3 V)
Marca delle batterie	▪ Duracell ▪ GP Batteries (Gold Peak) ▪ Murata ▪ Panasonic
Durata delle batterie	▪ Fino a 200.000 azionamenti (tecnologia attiva) ▪ Fino a 100.000 azionamenti (tecnologia passiva) ▪ Fino a 10 anni in standby

Condizioni ambientali

Range di temperatura	In esercizio:da –25 °C a +50 °C
	Stoccaggio (breve): da -40 °C a +50 °C
	Stoccaggio (prolungato): da 0 °C a +30 °C
Grado di protezione	IP40

Feedback

Segnalazione	▪ Acustica (cicalino) ▪ Ottica (LED bicolore)

Emissioni radio

15,24 kHz - 72,03 kHz Solo per i codici articolo: SV-S2.*A*, SV-S2.*AM*, SV-S2.*LN*	10 dBµA/m (3 m distanza)
13,560006 MHz - 13,560780 MHz Solo per i codici articolo: SV-S2.*A*, SV-S2.*AM*, SV-S2.*LN*	1,04 dBµA/m (3 m distanza)
868,000 MHz - 868,600 MHz / 869,700 MHz - 870,000 MHz Solo per i codici articolo: SV-S2.*LN*, WNM.LN.I.S2	<25 mW ERP
2402 MHz - 2480 MHz Solo per i codici articolo: SV-S2.*A*, SV-S2.*AM*, SV-S2.*LN*	2,5 mW

18.2 Meccanica

Dimensioni

Le dimensioni si riferiscono al lato con la maniglia elettronica.

Altezza	▪ A0 (verso l'alto) ▪ A3 (telaio tubolare) ▪ DS (legge da entrambi i lati)	120 mm
	A1 (verso il basso, corto)	140 mm
	▪ A2 (verso il basso, lungo) ▪ E0/E1 (Ovale Scandinavo)	174 mm
	A4 (maniglione antipanico)	▪ BKS (interasse: 72 mm): 193,4 mm ▪ BKS (interasse: 92 mm): 213,4 mm ▪ CISA (interasse: 72 mm): 224,4 mm (Misure con la piastra adattatrice)

Larghezza	66 mm	
Profondità	▪ A0 (verso l'alto) ▪ A1 (verso il basso, corto) ▪ A2 (verso il basso, lungo) ▪ E0/E1 (Ovale Scandinavo)	21 mm
	A3 (telaio tubolare)	26 mm (Misure con la piastra adattatrice)
	A4 (maniglione antipanico)	25 mm (Misure con la piastra adattatrice)
	DS (legge da entrambi i lati	▪ 21 mm (lato senza piastra adattatrice) ▪ 26 mm (lato con piastra adattatrice)

I disegni dettagliati con le misure sono riportati alla fine del capitolo.

Interassi e spessori porta

A* = Profilo Europeo, B* = Tondo Svizzero, E* = Ovale Scandinavo

Variante	Interasse	Spessori porta
A0/B0 Verso l'alto	non rilevante (montaggio verso l'alto: asse dell'albero della leva e asse del cilindro profilato non collegati alla maniglia)	S: 38 – 60 mm
		M: 59 – 80 mm
		L: 79 – 100 mm
		X: 100 – 200 mm
A0.PAS Verso l'alto (PAS24)	non rilevante (montaggio verso l'alto: asse dell'albero della leva e asse del cilindro profilato non collegati alla maniglia)	S: 38 – 60 mm
		M: 59 – 80 mm
		L: 79 – 100 mm

Variante	Interasse	Spessori porta
A1/B1 Verso il basso, corto	70 – 79 mm	S: 38 – 60 mm
		M: 59 – 80 mm
		L: 79 – 100 mm
		X: 100 – 200 mm
A2/B2 Verso il basso, lungo	70 – 110 mm	S: 38 – 60 mm
		M: 59 – 80 mm
		L: 79 – 100 mm
		X: 100 – 200 mm
A3 Telaio tubolare	non rilevante (montaggio verso l'alto: asse dell'albero della leva e asse del cilindro profilato non collegati alla maniglia)	S: 38 – 57 mm
		M: 58 – 77 mm
		L: 78 – 97 mm
		X: 97 – 196 mm
A4 Maniglione antipanico	92 mm (porta a tutta anta BKS senza placca) 72 mm (porta a tutta anta CISA con placca o porta a tutta anta BKS senza placca)	S: 38 – 60 mm
		M: 59 – 80 mm
		L: 79 – 100 mm
		X: 100 – 200 mm
DS Legge da entrambi i lati (double-sided)	non rilevante (montaggio verso l'alto: asse dell'albero della leva e asse del cilindro profilato non collegati alla maniglia)	S: 38 – 58 mm
		M: 59 – 78 mm
		L: 79 – 99 mm
		X: 100 – 200 mm
E0, E1 Ovale Scandinavo	105 mm	S: 38 – 60 mm
		M: 59 – 80 mm
		L: 79 – 100 mm
		X: 100 – 200 mm
F1 Coprimaniglia francese 195 mm	70 mm	S: 38 - 52 mm
		M: 52 - 72 mm
		L: 72 - 92 mm

Angolo di attivazione della leva della maniglia e colori

Angolo di attivazione della leva della maniglia		48º effettivi
Colori	Cover	▪ Bianco traffico (simile a RAL 9016) ▪ Grigio scuro (simile a RAL 7021) ▪ Nero intenso (simile a RAL 9005) ▪ Ottone Per i colori della cover vedere anche *Finiture [▸ 20]*
	Rosetta	▪ Nichel spazzolato, verniciato ▪ Ottone spazzolato, verniciato
	Maniglia	▪ Acciaio inox spazzolato, verniciato ▪ Ottone spazzolato, verniciato

18.2.1 Disegni quotati SmartHandle AX

NOTA

L'altezza dipende dalla variante (vedere tabella).

Montaggio verso il basso

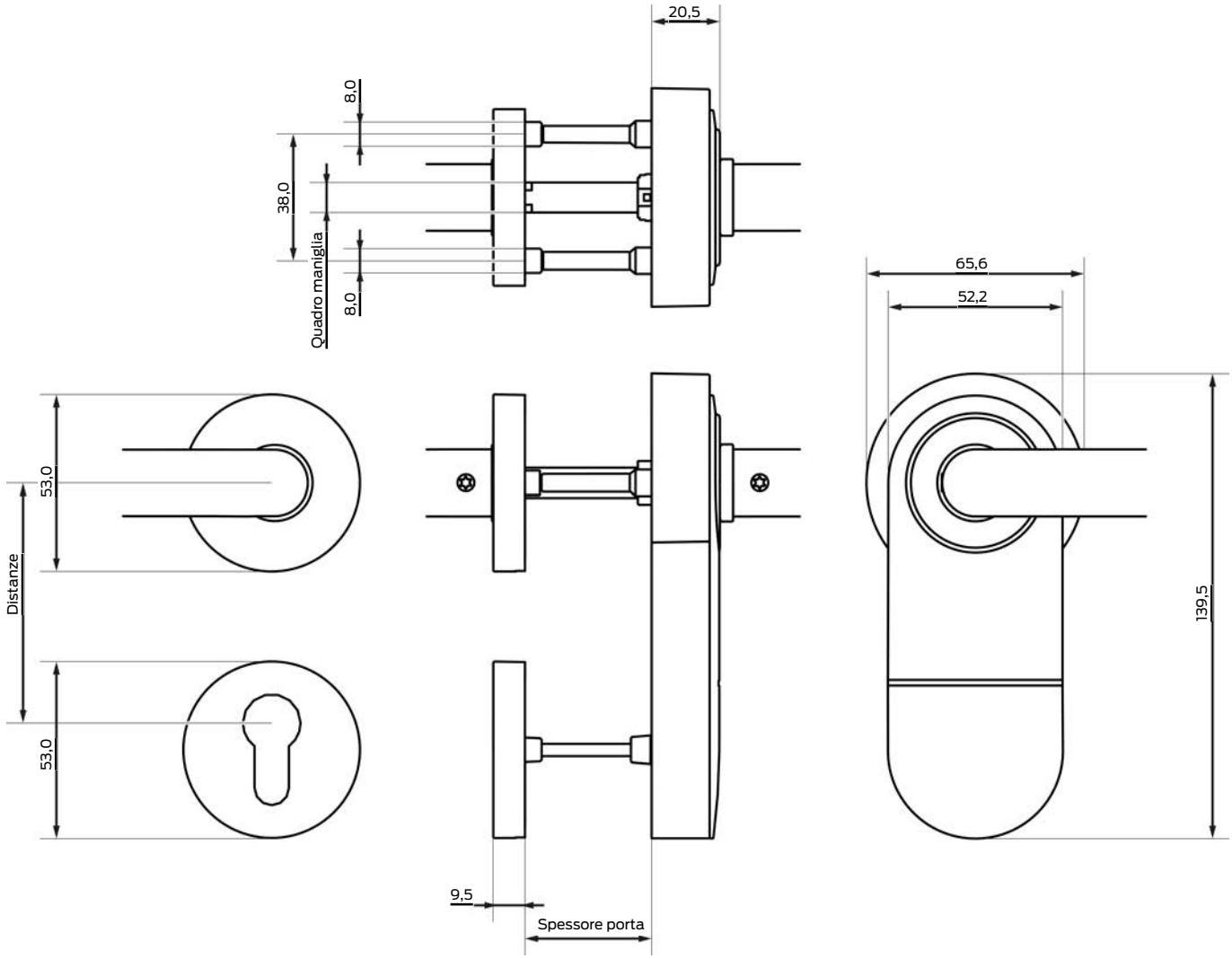

Montaggio verso l'alto

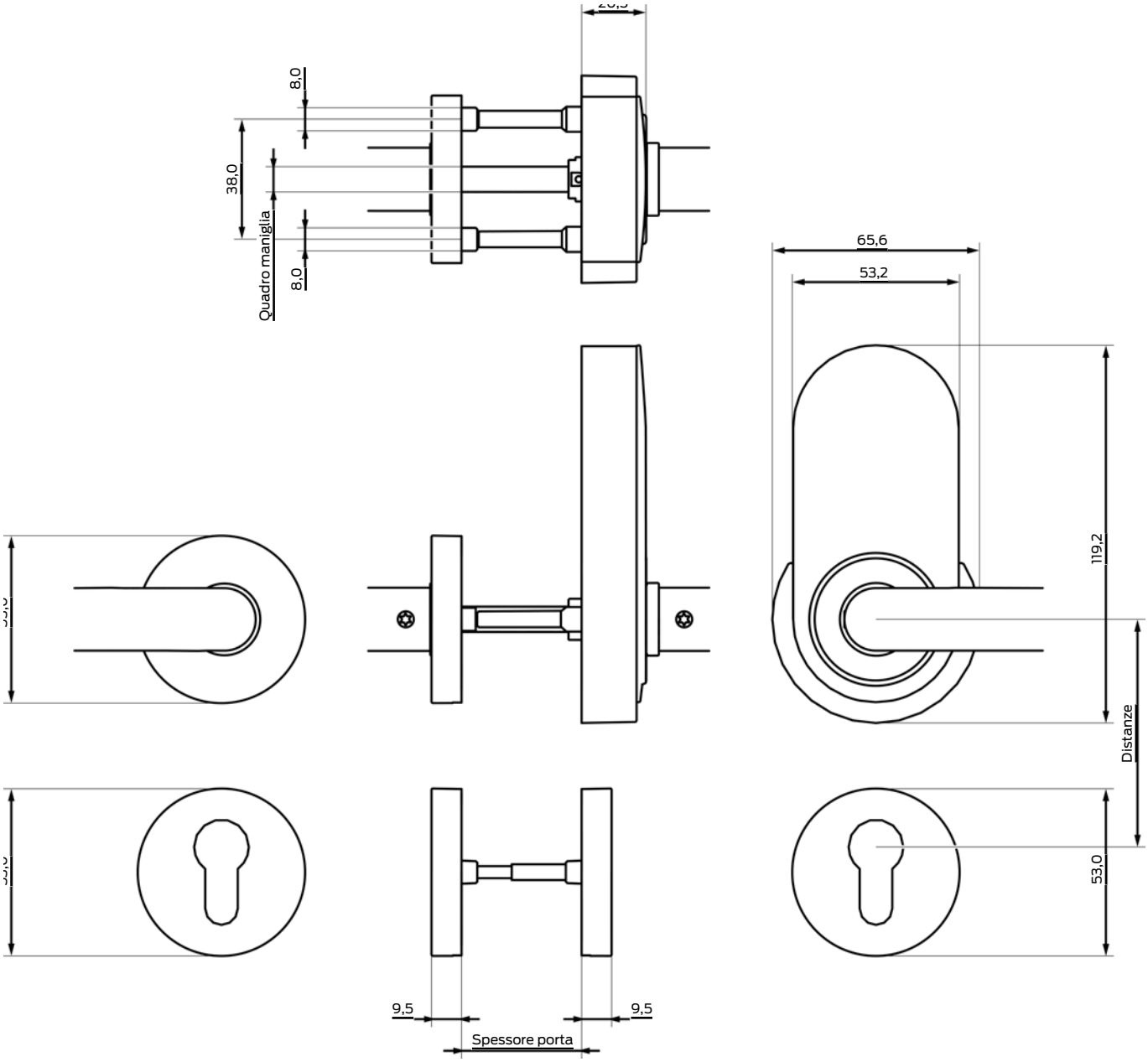

Ovale Scandinavo

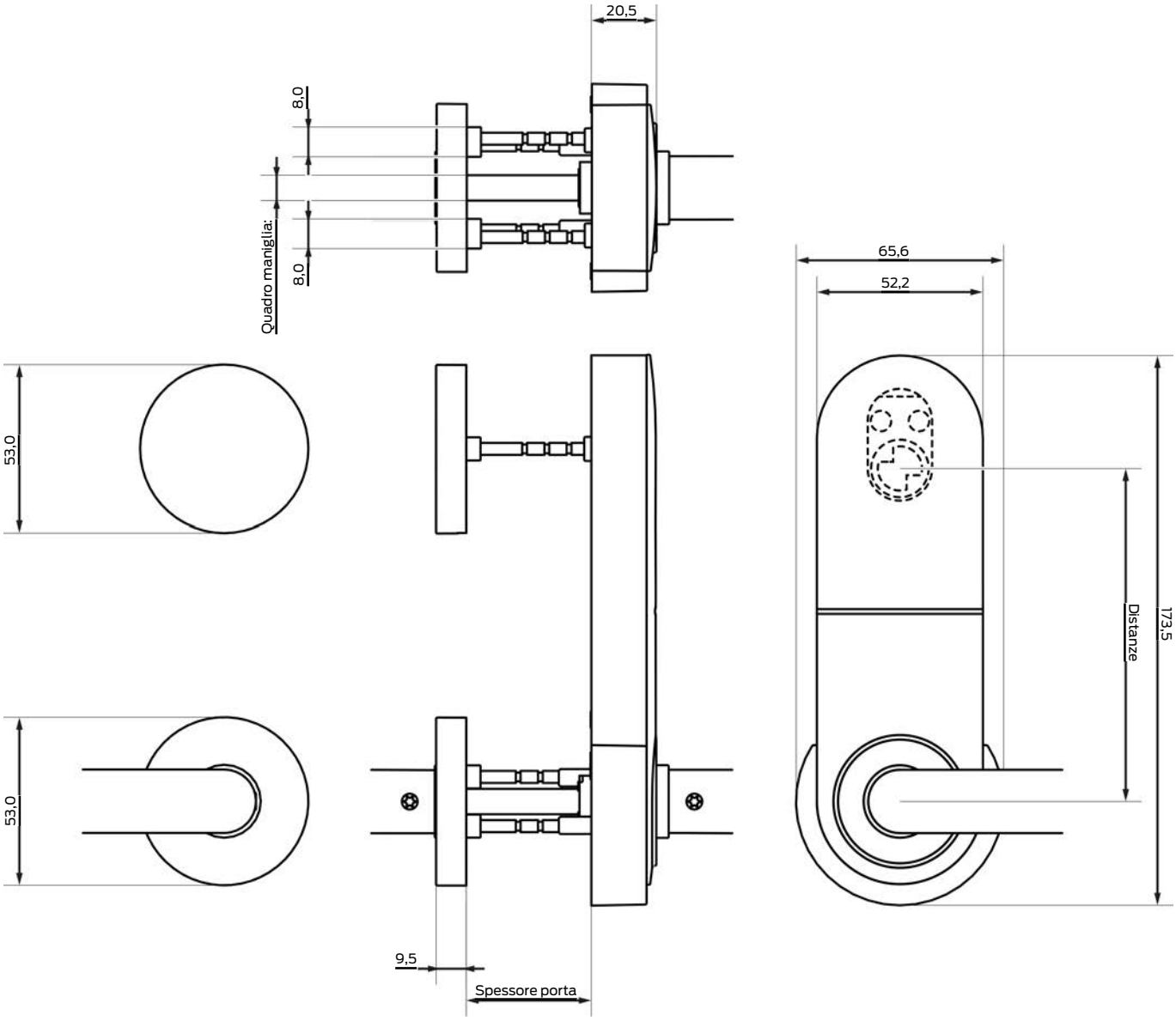

Telaio tubolare

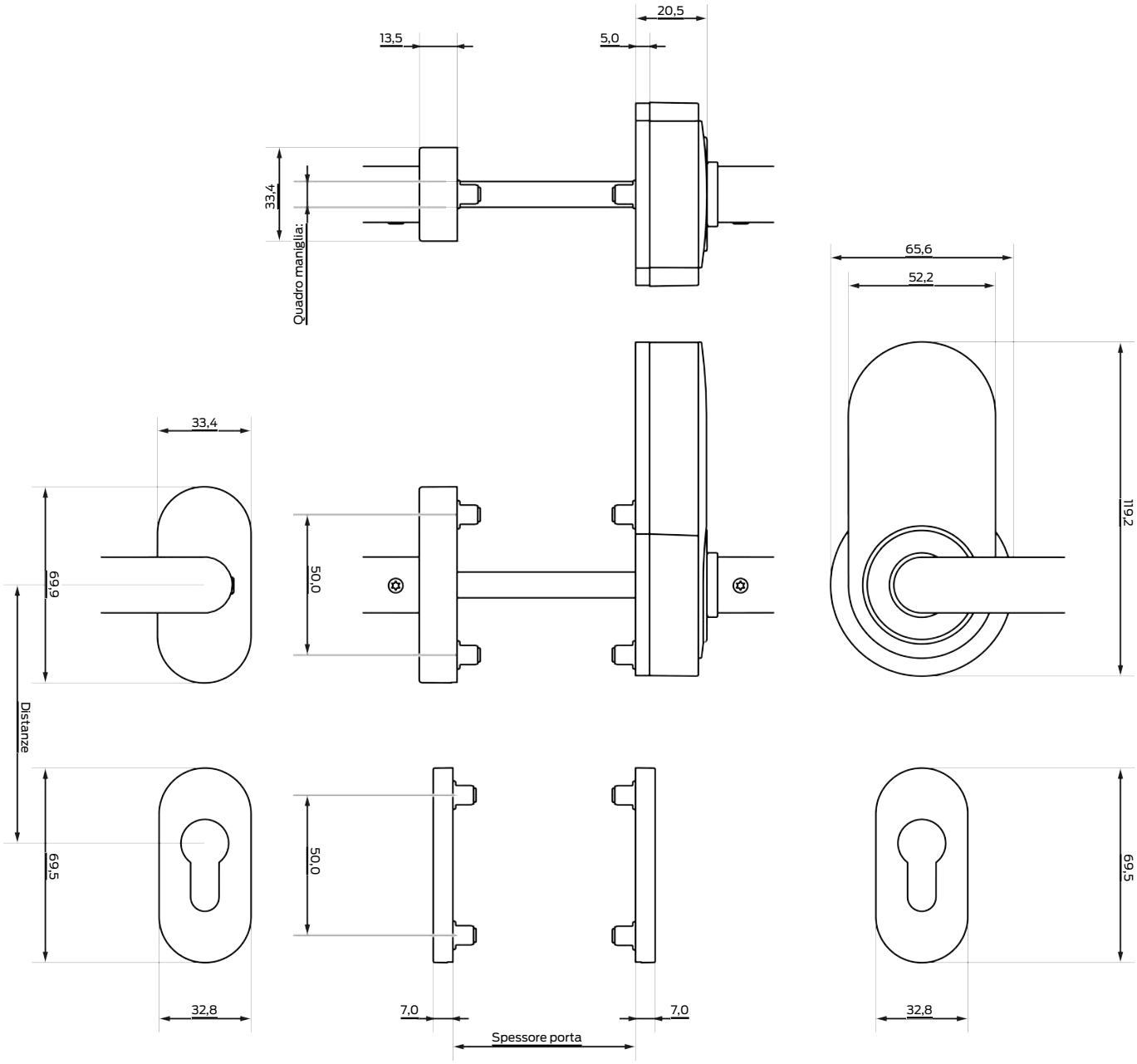

Maniglioni antipanico (CISA)

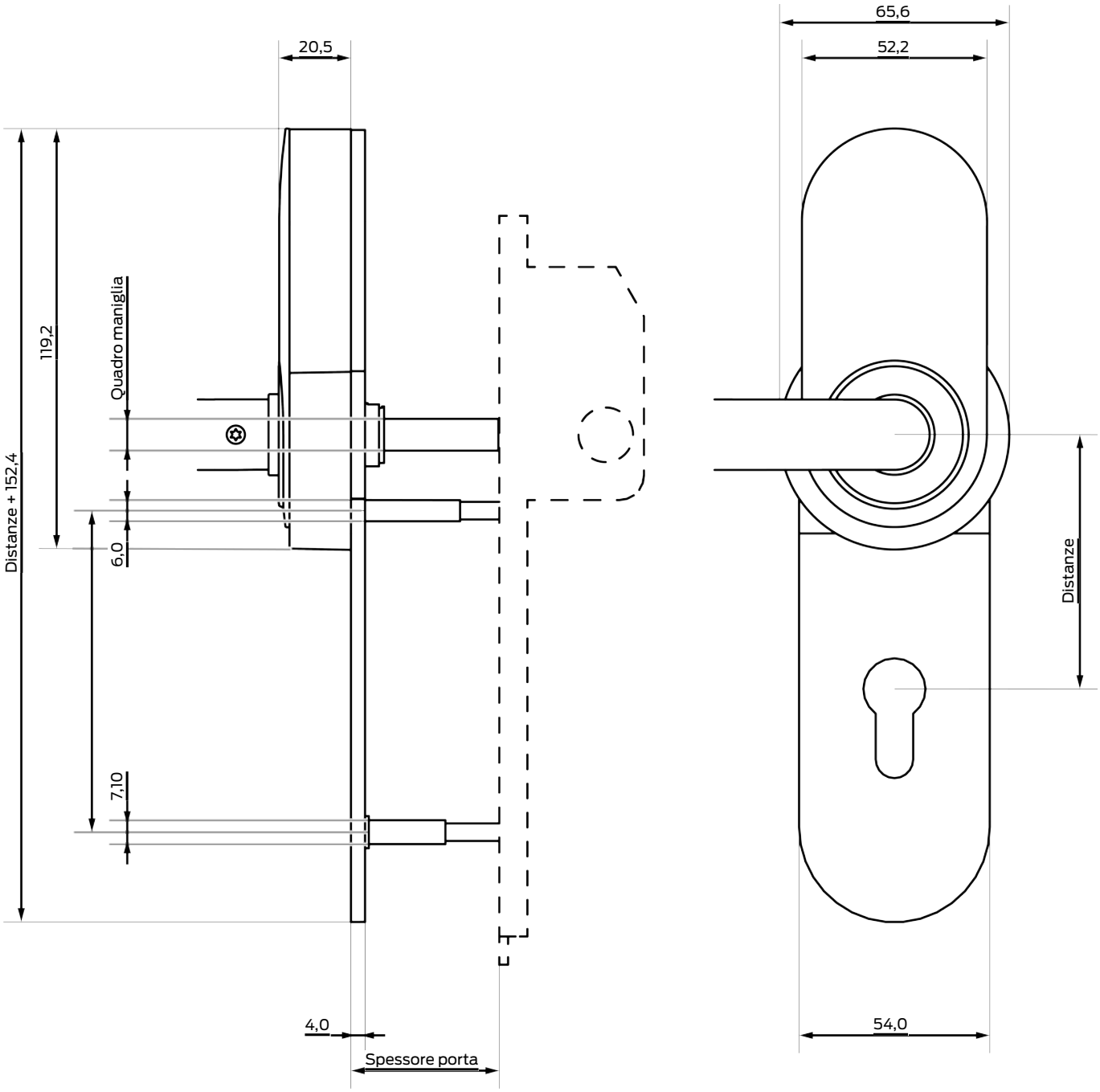

Maniglione antipanico (BKS)

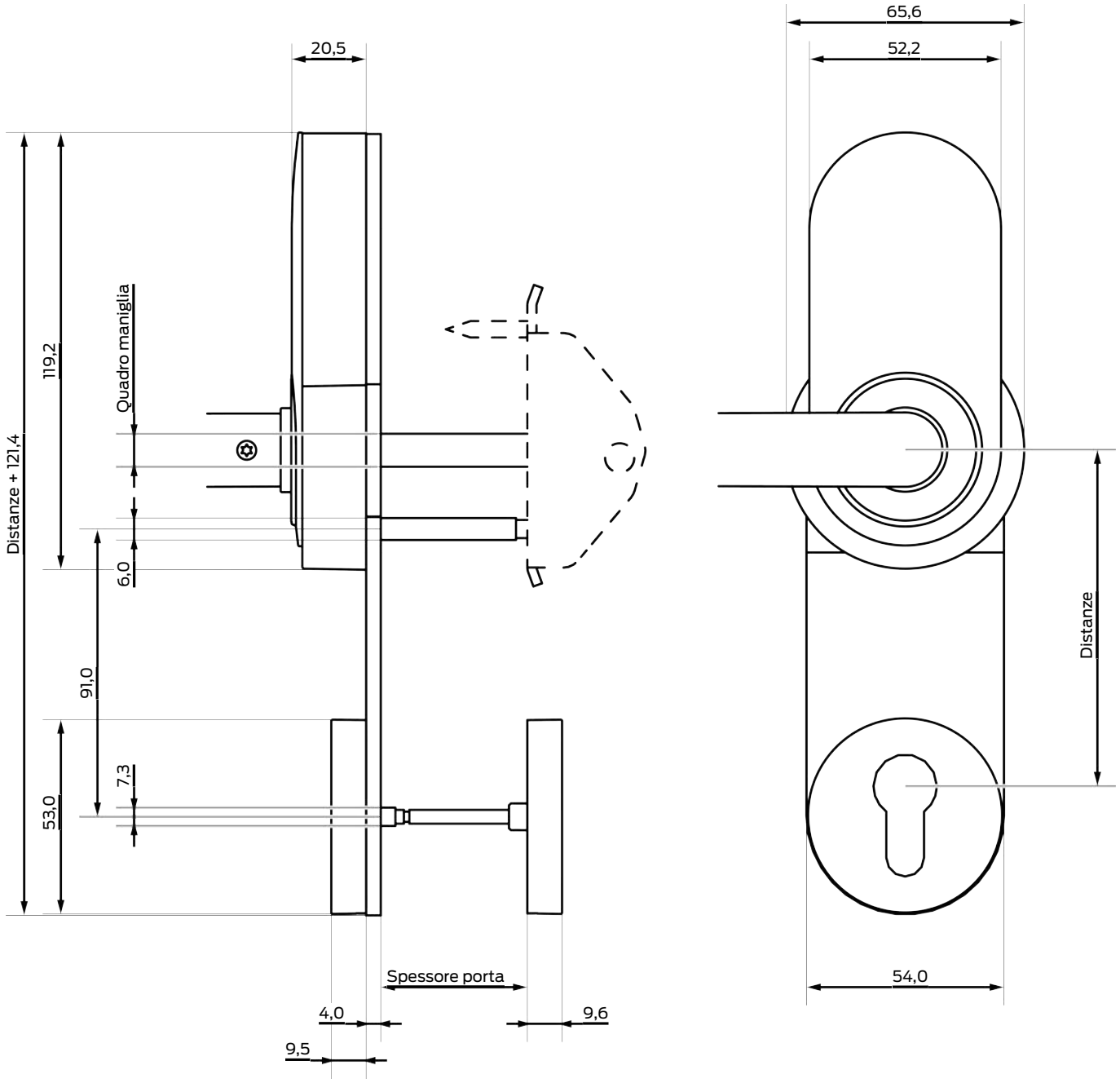

PAS24

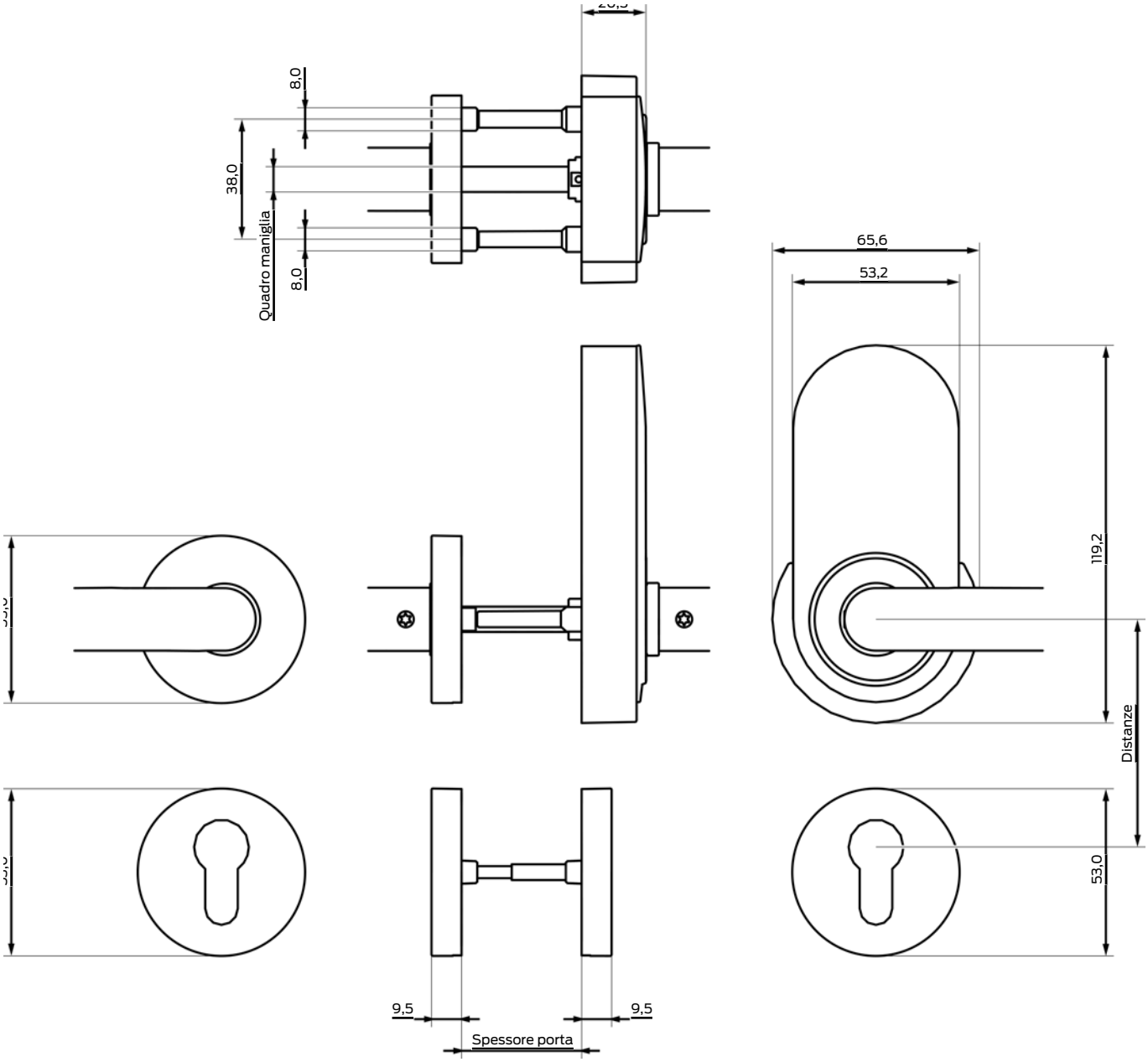
8,0
38,0
Quadro maniglia
8,0
65,6
53,2
119,2
Distanze
53,0
9,5
9,5
Spessore porta

Lettura su entrambi i lati

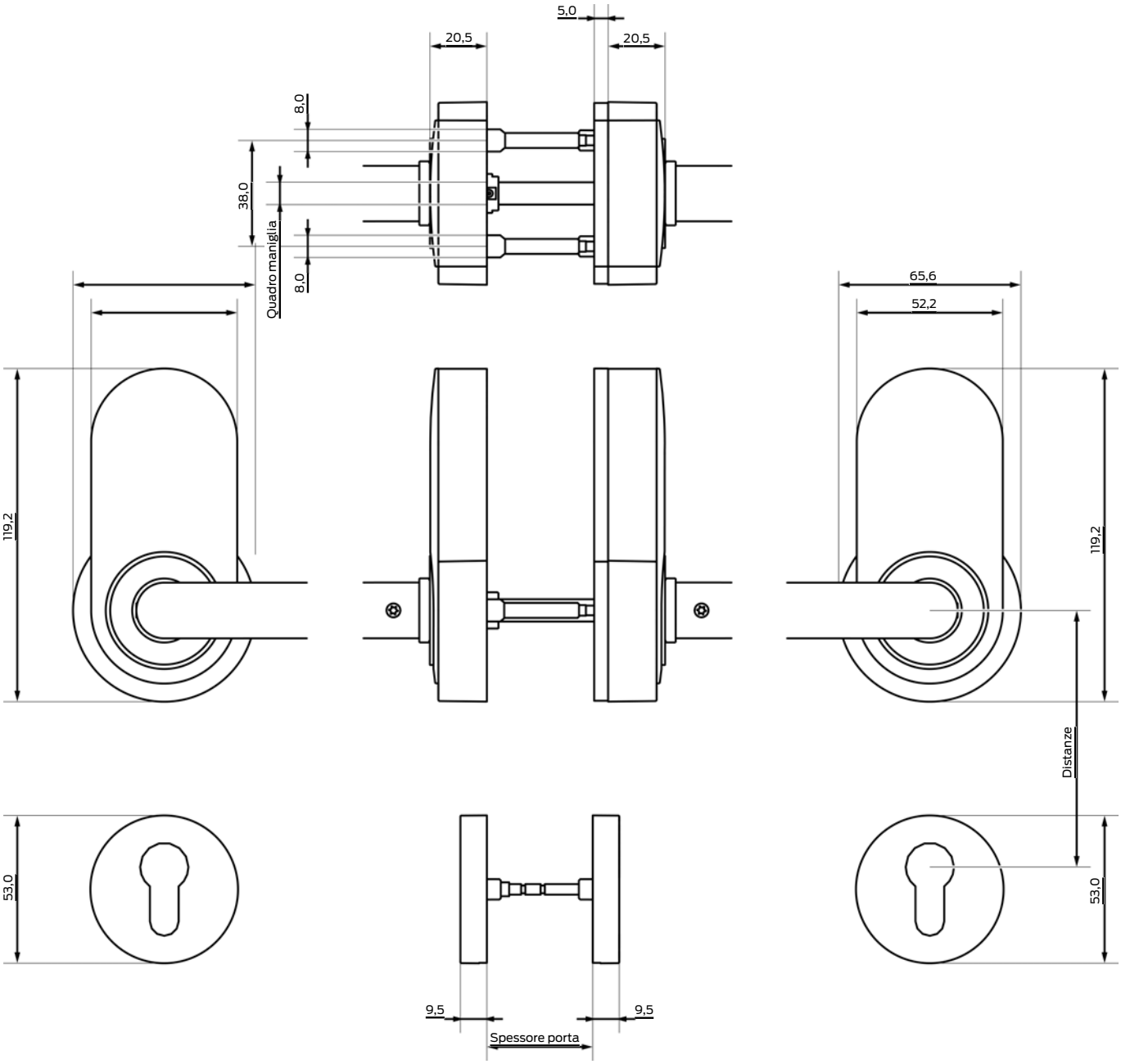

Coprimaniglia francese 195 mm

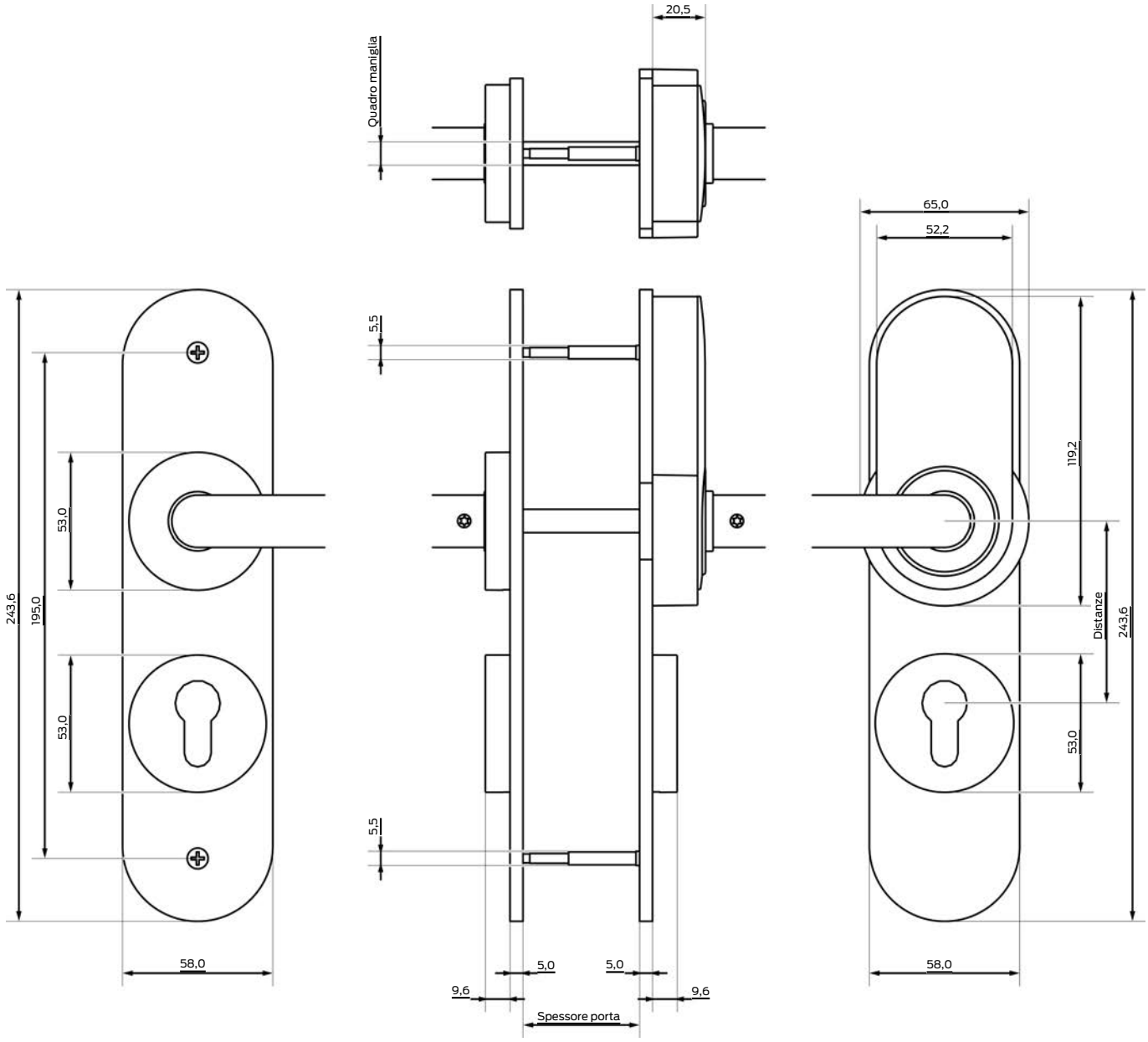

18.2.2 Disegni quotati delle maniglie

Forma A (Fuori/all'interno)

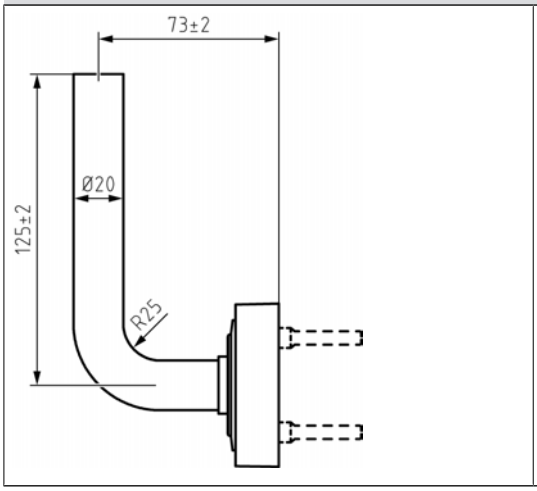

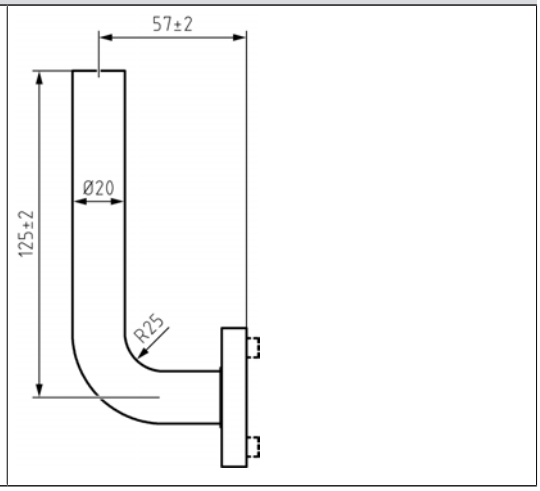

Forma B (Fuori/all'interno)

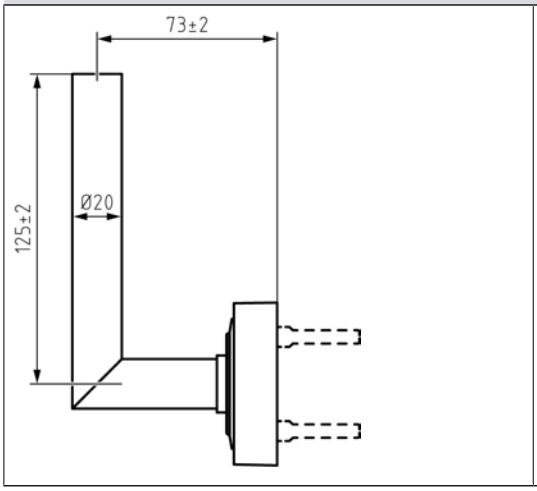

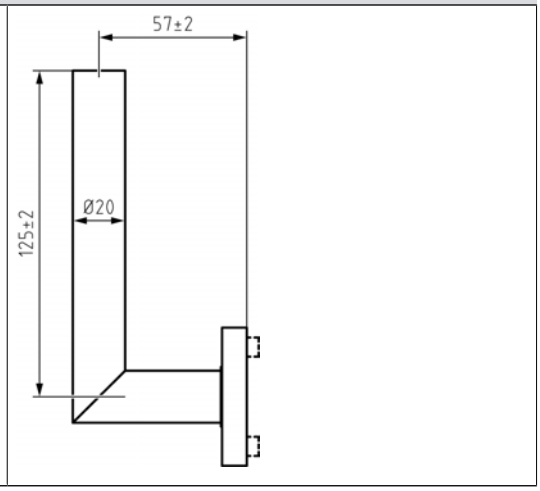

Forma C (Fuori/all'interno)

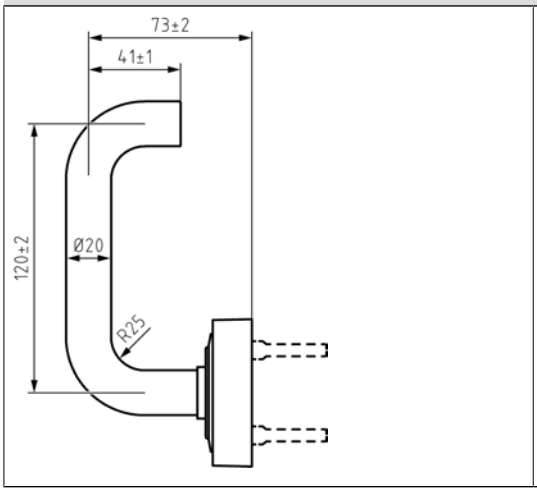

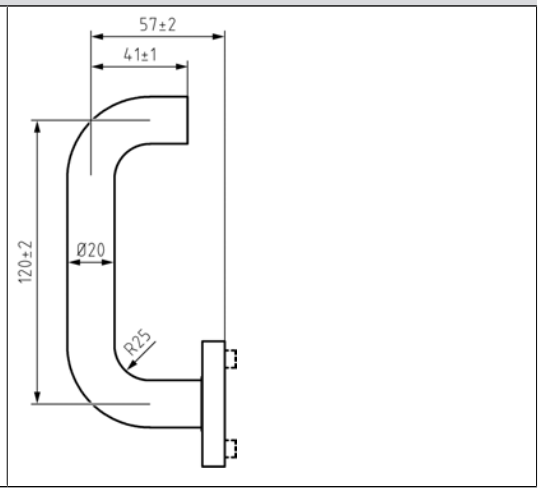

Forma D (Fuori/all'interno)

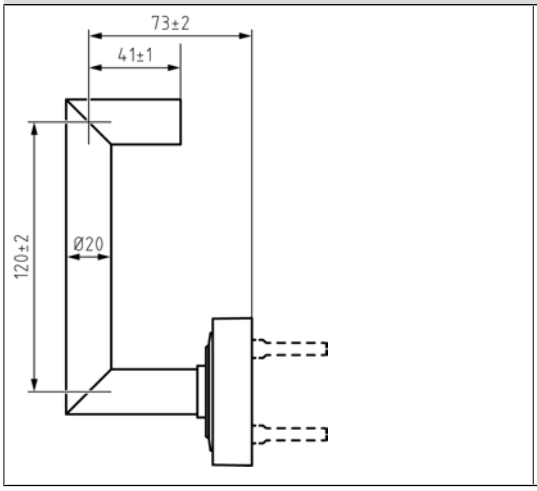

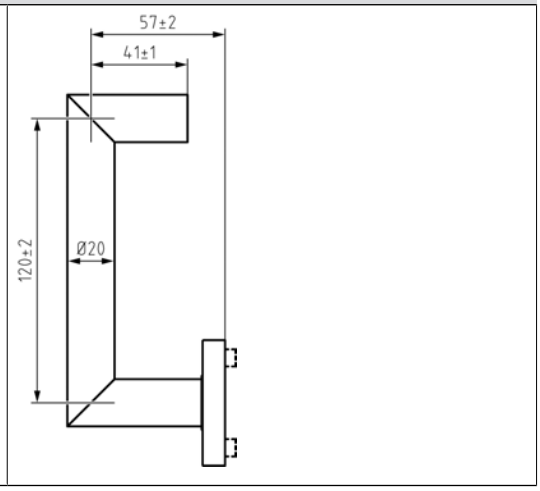

Forma L (Fuori/all'interno)

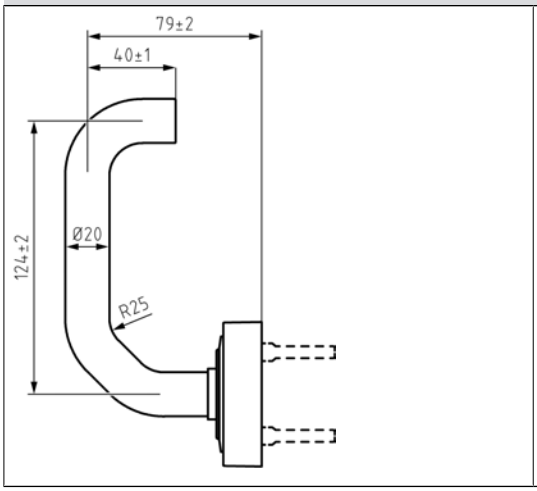

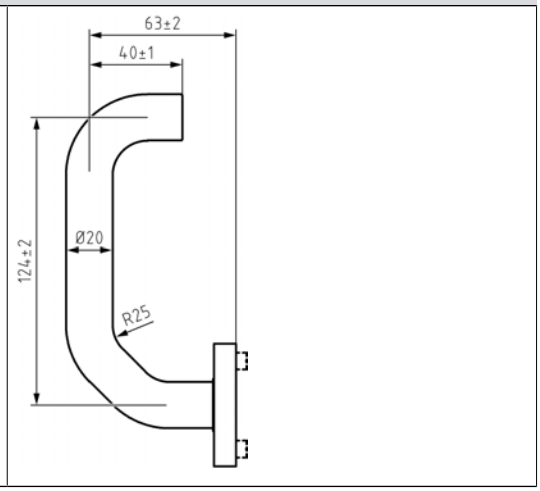

18.2.3 Maschera di foratura

18.2.3.1 Maschera di foratura per la variante A0 (montaggio l'alto)

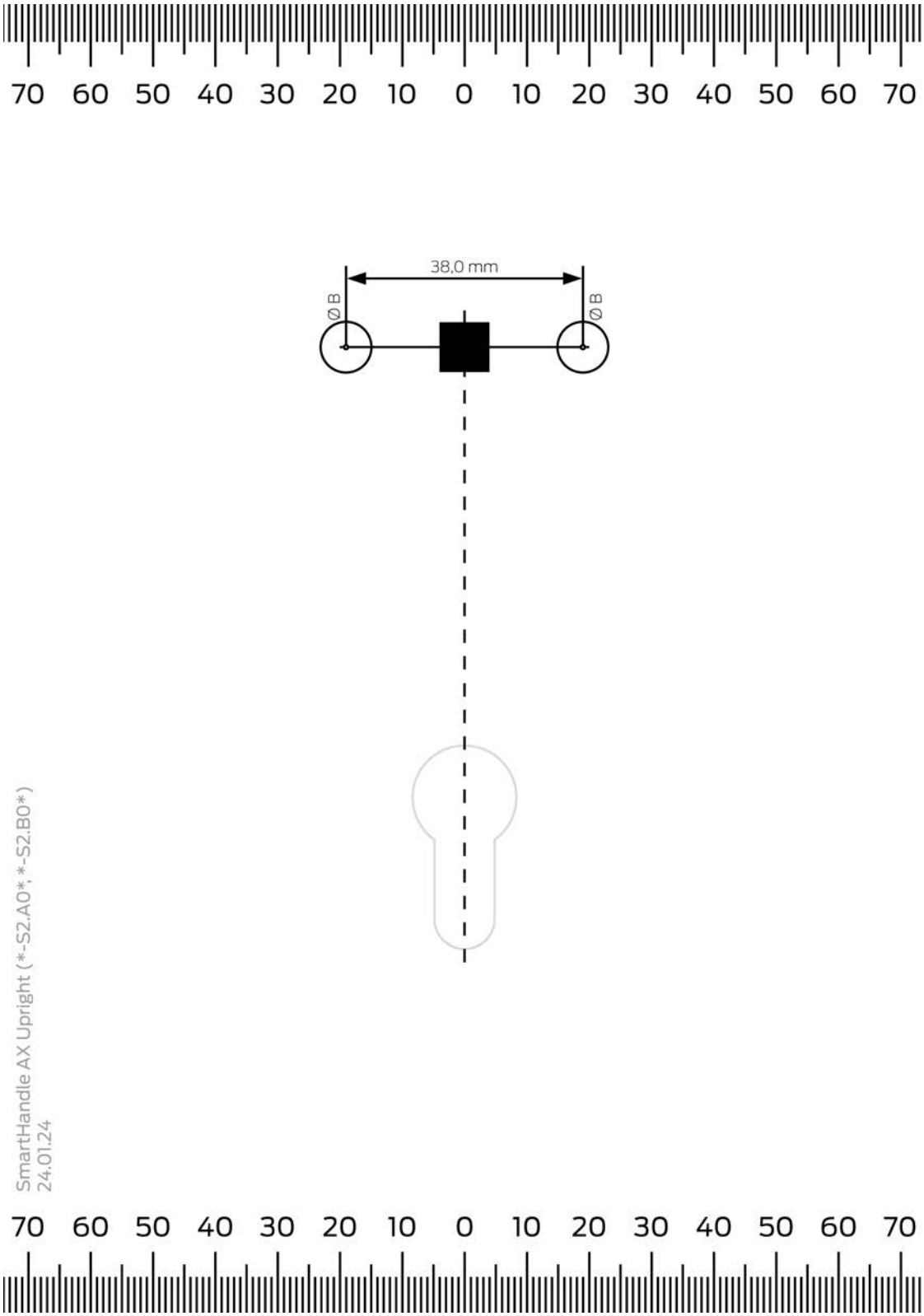

18.2.3.2 Maschera di foratura per le varianti A1 e A2 (montaggio verso il basso)

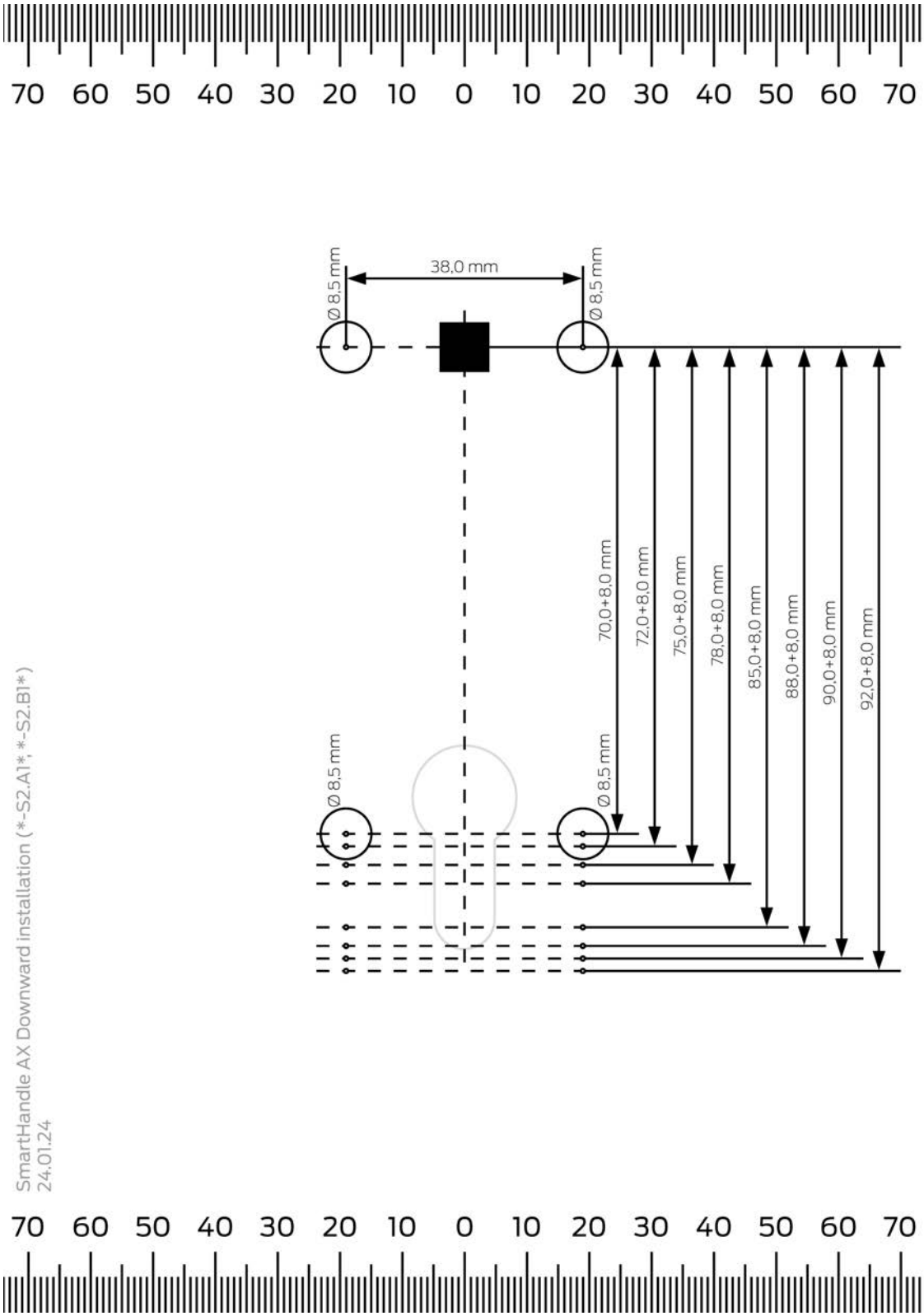

18.2.3.3 Maschera di foratura per la variante A1.PAS24 (montaggio verso il basso con PAS24)

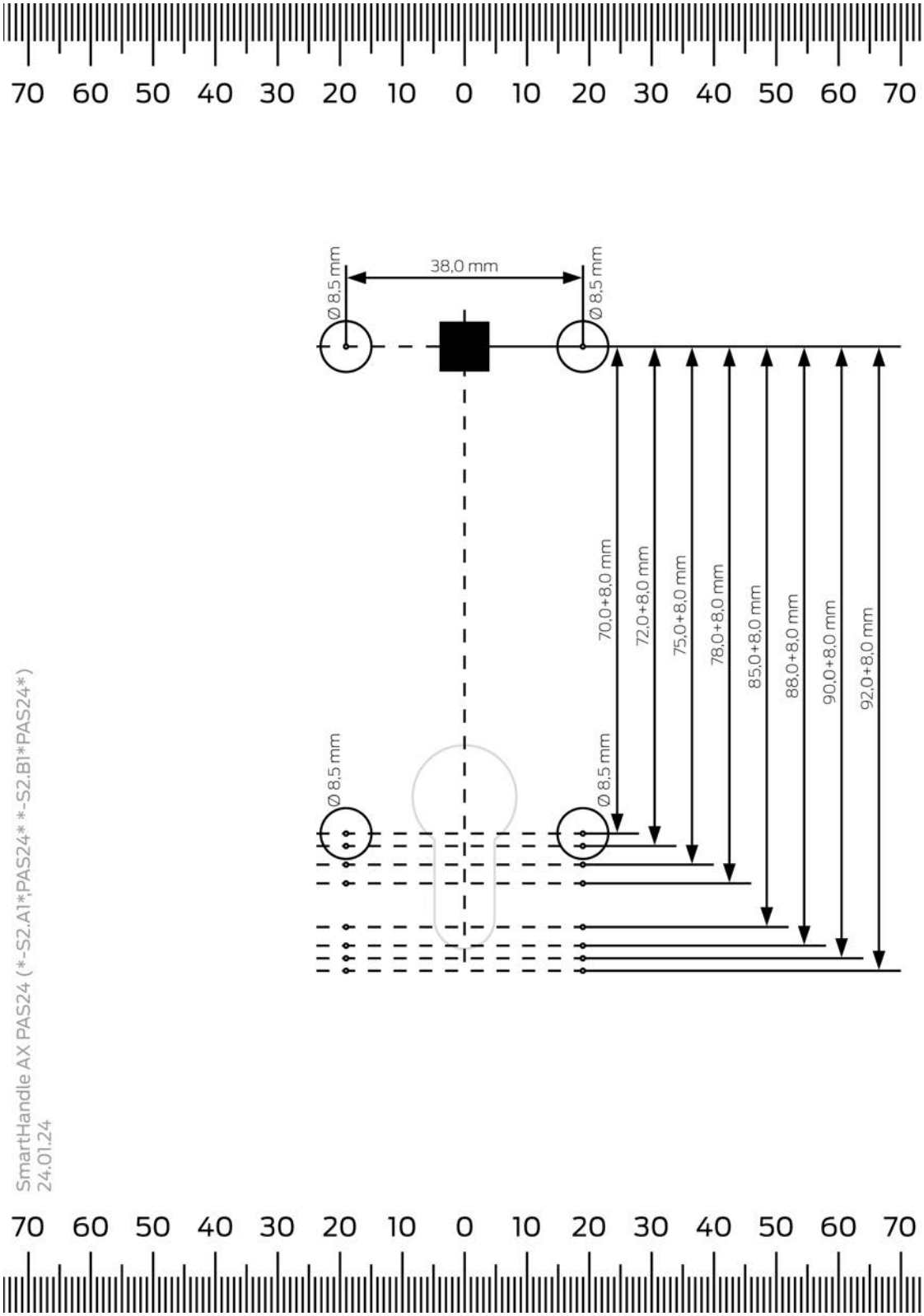

18.2.3.4 Maschera di foratura per la variante A3 (telaio tubolare)

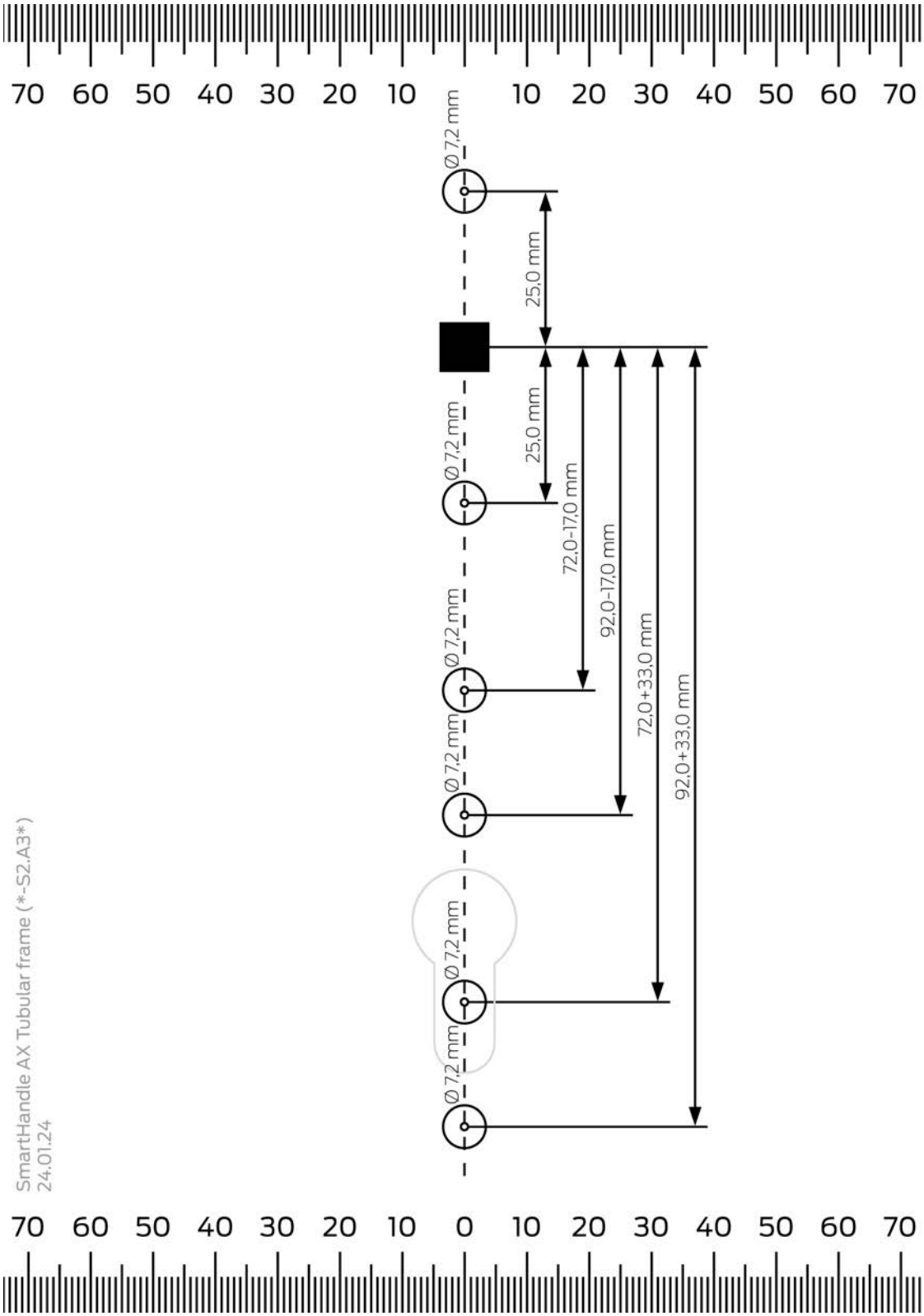

18.2.3.5 Maschera di foratura per la variante A4.P11/A4.P1/A4.P2 (maniglioni antipanico)

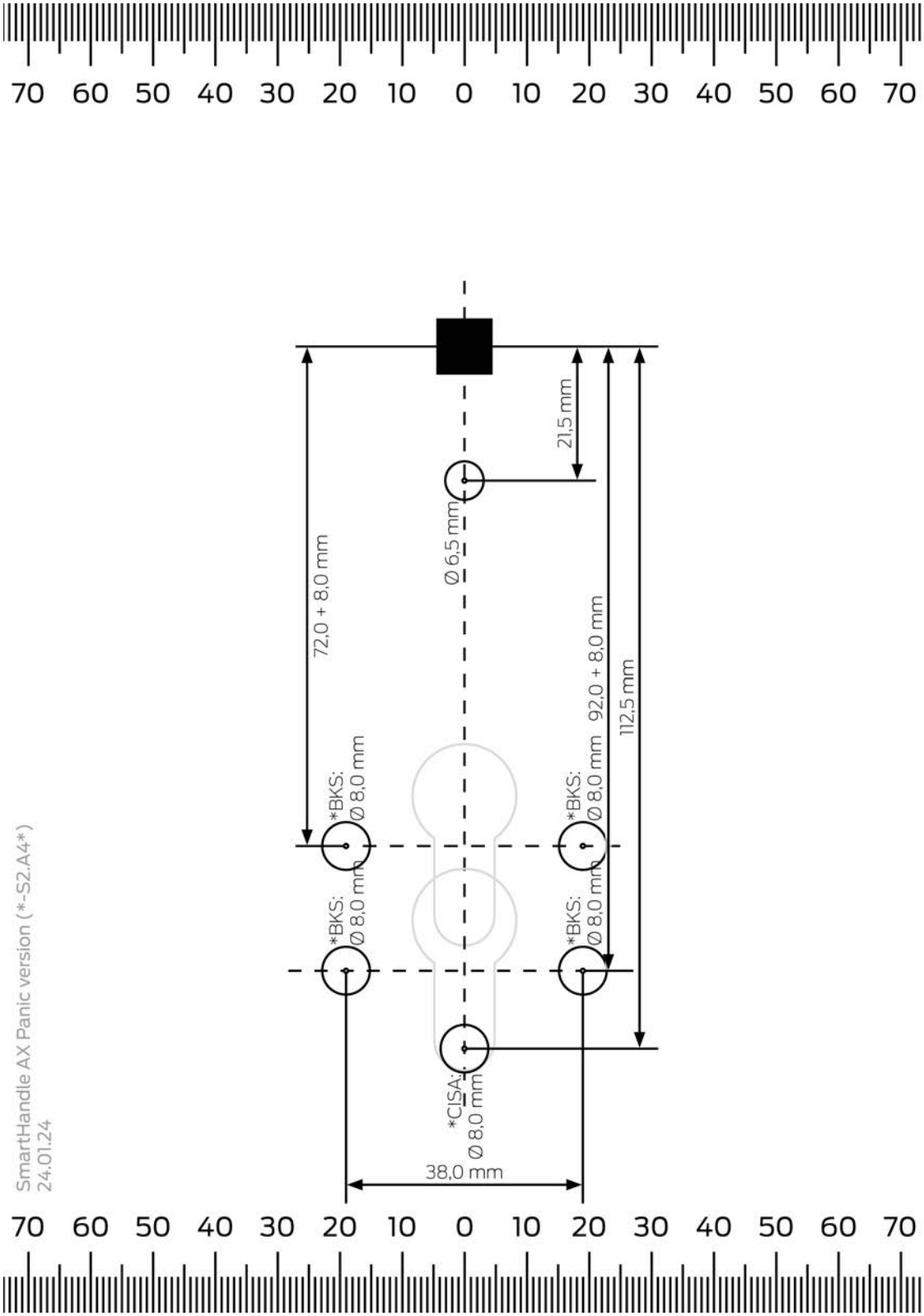

18.2.3.6 Maschera di foratura per la variante DS (legge da entrambi i lati)

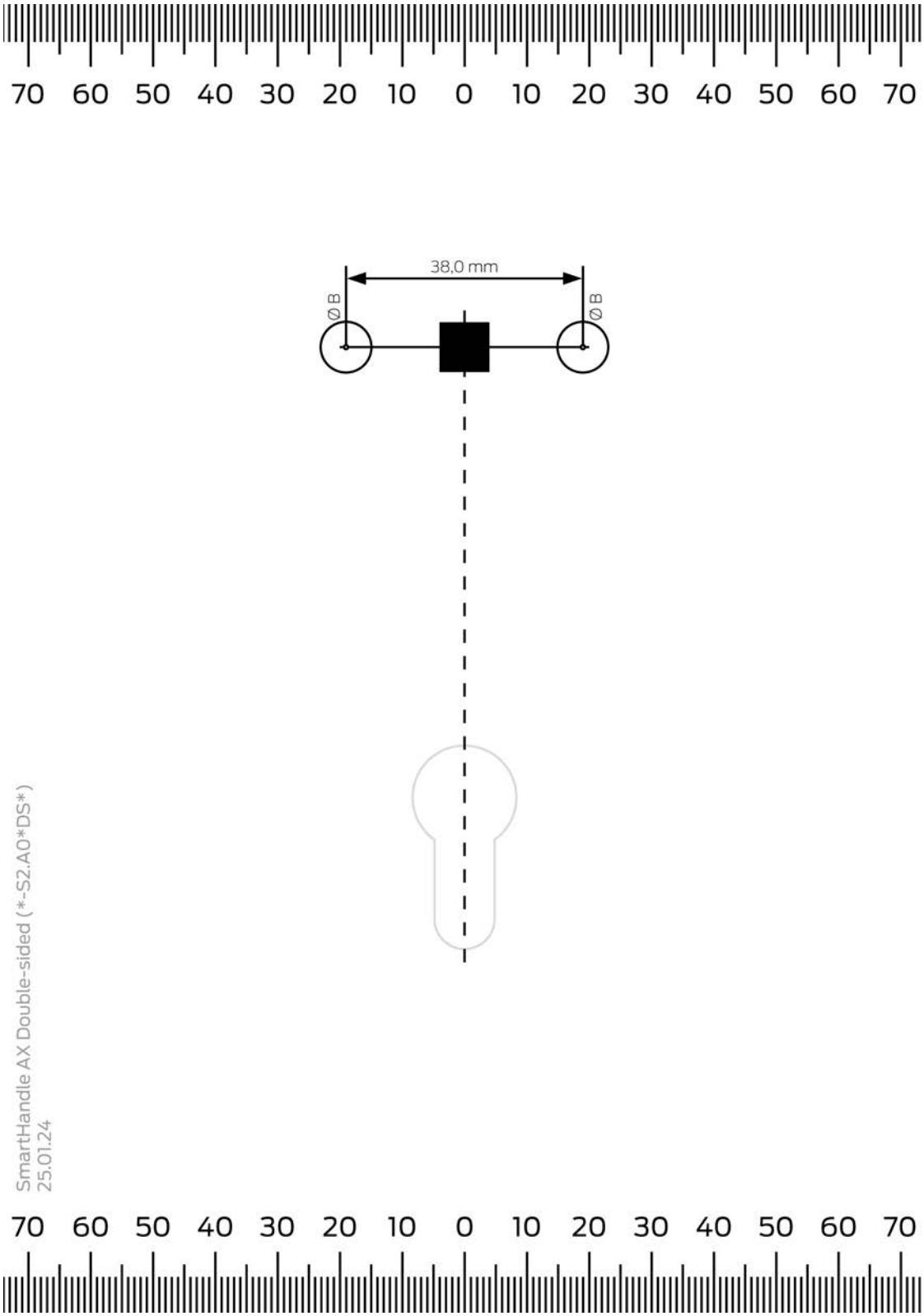

18.3 Configurazione

Gestione e impostazioni

Accessi memorizzabili	Fino a 1.500 (fino al 2022) / fino a 3.000 (dal 2023)
Gruppi fasce temporali	100+1
Max. transponder per SH AX	max. 64.000
Max. SmartCard per SH AX	max. 64.000 (a seconda della configurazione scheda)
Durata di accoppiamento	▪ Apertura a impulsi: da 1 s a 25 s ▪ FlipFlop
Capacità di rete	LockNode di successiva installazione

Altro

Possibilità di aggiornamento	Firmware aggiornabile

19. Dichiarazione di conformità

Het bedrijf SimonsVoss Technologies GmbH verklaart hierbij dat de artikelen (SV-S2.*A*, SV-S2.*AM*, SV-S2.*LN*, WNM.LN.I.S2) voldoet aan de volgende richtlijnen:

- 2014/53/UE -RED-
  o per il Regno Unito: Normativa del Regno Unito 2017 n. 1206 -Apparecchiature radio-
- 2011/65/UE -RoHS-
  o per il Regno Unito: Normativa del Regno Unito 2012 n. 3032 -RoHS-

Il testo integrale della dichiarazione di conformità UE è disponibile al seguente indirizzo Internet: *www.simons-voss.com/it/certificati.html*.
Il testo integrale della dichiarazione di conformità UK è disponibile al seguente indirizzo Internet: *www.simons-voss.com/it/certificati.html*.

20. Supporto e ulteriori informazioni

Materiale informativo/Documenti

Maggiori informazioni sul funzionamento e sulla configurazione nonché ulteriori documenti sono riportati nella homepage:

https://www.simons-voss.com/it/documenti.html

Dichiarazioni di conformità

Le dichiarazioni di conformità e altri certificati sono riportate nella homepage:

https://www.simons-voss.com/it/certificati.html

Informazioni sullo smaltimento

- Il dispositivo (SV-S2.*A*, SV-S2.*AM*, SV-S2.*LN*, WNM.LN.I.S2) non va smaltito fra i rifiuti domestici, ma conferito presso un centro di raccolta comunale per rifiuti elettronici speciali in conformità con la Direttiva Europea 2012/19/UE.
- Riciclare le batterie guaste o esauste ai sensi della Direttiva Europea 2006/66/CE.
- Osservare le disposizioni locali in materia di smaltimento speciale delle batterie.
- Conferire l'imballaggio presso un punto di raccolta ai fini del riciclaggio ecologico.

Supporto tecnico

Il nostro supporto tecnico sarà lieto di aiutarvi (linea fissa, i costi dipendono dal provider):

+49 (0) 89 / 99 228 333

E-mail

Se si preferisce contattarci via e-mail, scrivere all'indirizzo:

support-simonsvoss@allegion.com

FAQ

Per informazioni e consigli utili, consultare l'area FAQ:

https://faq.simons-voss.com/otrs/public.pl

Indirizzo

SimonsVoss Technologies GmbH
Feringastr. 4
D-85774 Unterfoehring
Germania

Ecco a voi SimonsVoss

SimonsVoss, pioniere della tecnologia di chiusura radiocomandata senza fili, offre soluzioni di sistema con un'ampia gamma di prodotti per il settore SOHO, per le piccole e grandi imprese e le istituzioni pubbliche. Gli apparati SimonsVoss racchiudono funzionalità intelligenti, alta qualità e design pluripremiato Made in Germany.

Come fornitore di prodotti innovativi, SimonsVoss punta su scalabilità, alta sicurezza, affidabilità, software potenti e facilità d'uso. Questo rende SimonsVoss un leader tecnologico riconosciuto nell'ambito dei sistemi di chiusura digitali wireless.

Coraggio di innovare, mentalità e agire sostenibile e grande attenzione verso collaboratori e clienti: questa è la chiave del nostro successo.

SimonsVoss fa parte di ALLEGION, un gruppo internazionale operante nel settore della sicurezza. Allegion vanta sedi in circa 130 paesi (www.allegion.com).

Qualità "made in Germany"

Per SimonsVoss, il "Made in Germany" è un impegno serio: Tutti i prodotti sono sviluppati e realizzati esclusivamente in Germania.

© 2025, SimonsVoss Technologies GmbH, Unterföhring

Tutti i diritti riservati. Testo, immagini ed elaborazioni grafiche sono tutelati dai diritti d'autore.

Il contenuto di presento documento non può essere copiato, divulgato né modificato. Ulteriori informazioni su questo prodotto sono disponibili sul sito web di SimonsVoss. Con riserva di modifiche tecniche.

SimonsVoss e MobileKey sono marchi registrati di SimonsVoss Technologies GmbH.

SimonsVoss technologies

Made in Germany

A BRAND OF ALLEGION