Digital Cylinder AX (Z5) Modularità

Manuale

25.02.2025

SimonsVoss technologies

Sommario

1. Avvisi di sicurezza generali 3
2. Avvertenze di sicurezza specifiche del prodotto 5
3. Accessori e attrezzi 6
   3.1 Modularità in lunghezza 6
   3.2 Trascinatore 7
   3.3 Attrezzi 8
4. Allungamento del cilindro AX 10
5. Accorciamento del cilindro AX 22
6. Riduzione di cilindro CO a formare un semicilindro HZ 34
7. Sostituzione del trascinatore. 47
8. Versioni hardware incompatibili di nodi e core 60
9. Supporto e ulteriori informazioni 62

1. Avvisi di sicurezza generali

Parola segnale: Possibili effetti immediati di non conformità
AVVERTENZA: Morte o lesioni gravi (possibili, ma improbabili)
AVVISO: Danni materiali o malfunzionamento
NOTA: Basso o no

AVVERTENZA

Accesso bloccato

Con componenti montati e/o programmati in modo difettoso, l'accesso attraverso una porta può restare bloccato. La SimonsVoss Technologies GmbH non risponde delle conseguenze di un accesso bloccato, per esempio nel caso si debba accedere a persone ferite o in pericolo, di danni a cose o altri danni!

Accesso bloccato tramite manipolazione del prodotto

Se si modifica il prodotto da solo, possono verificarsi malfunzionamenti e l'accesso attraverso una porta può essere bloccato.

- Modificare il prodotto solo quando necessario e solo nel modo descritto nella documentazione.

AVVISO

Danni dovuti a fluidi

Il presente prodotto contiene componenti elettronici e/o meccanici che potrebbero subire danni dovuti a liquidi di qualunque tipo.

- Tenere i componenti elettronici lontani da liquidi.

Danni dovuti a detergenti aggressivi

La superficie di questo prodotto può essere danneggiata da detergenti non idonei.

- Utilizzare esclusivamente detergenti adatti a superfici in plastica o metallo.

NOTA

Uso conforme

I prodotti SimonsVoss sono concepiti esclusivamente per l'apertura e la chiusura di porte e oggetti simili.

- Non utilizzare i prodotti SimonsVoss per altri scopi.

Qualifiche richieste

L'installazione e la messa in servizio richiedono conoscenze specialistiche.

- Solo personale qualificato può installare e mettere in servizio il prodotto.

Montaggio scorretto

SimonsVoss Technologies GmbH declina ogni responsabilità per danni a porte o componenti dovuti ad un montaggio scorretto.

Non si escludono modifiche o perfezionamenti tecnici, anche senza preavviso.

La versione in lingua tedesca è il manuale di istruzioni originale. Altre lingue (redazione nella lingua del contratto) sono traduzioni delle istruzioni originali.

Leggere e seguire tutte le istruzioni di installazione, installazione e messa in servizio. Passare queste istruzioni e tutte le istruzioni di manutenzione all'utente.

2. Avvertenze di sicurezza specifiche del prodotto

AVVERTENZA

Malfunzionamento della funzione antipanico dovuto a manipolazioni non autorizzate

Il Digital Cylinder AX nella variante antipanico dispone di un modulo antipanico montato in modo fisso ed è modulare in lunghezza in misura limitata: lato esterno a scelta, lato interno da 50 mm e semicilindro da 50 mm.

1. Non cercare di smontare il modulo antipanico, dal momento che si potrebbe danneggiare.
2. Eseguire una prova di funzionamento antipanico dopo ogni conversione.

3. Accessori e attrezzi

3.1 Modularità in lunghezza

Il cilindro profilato può essere allungato e accorciato con le seguenti parti:

Bullone di prolunga	Prolunga del corpo del profilo	Prolunga del profilo
 Z5.BOLT.XX (XX=lunghezza base desiderata)	 Z5.CORE.05: 5 mm Z5.CORE.10: 10 mm Z5.CORE.20: 20 mm	 Z5.PROFILE.05: 5 mm Z5.PROFILE.10: 10 mm Z5.PROFILE.20: 20 mm

Morsetto
 Z5.CLAMPS Un set contiene 50 pezzi.

Elemento centrale cilindro	Elemento centrale semicilindro	Elemento centrale semicilindro con Multirast
 Z5.CNT.EU	 Z5.CNT.HZ	 Z5.CNT.HZ.MR

Alloggiamento del pomolo interno	Profilo cieco interno senza pomolo	Alloggiamento del pomolo per pomolo di porta a vetri
Z5.PR.IN	Per variante .OK Z5.PR.OK	Lunghezza profilo 30 mm (allungabile) Z5.PR.GD

3.2 Trascinatore

Inoltre, è possibile scegliere tra diversi trascinatori:

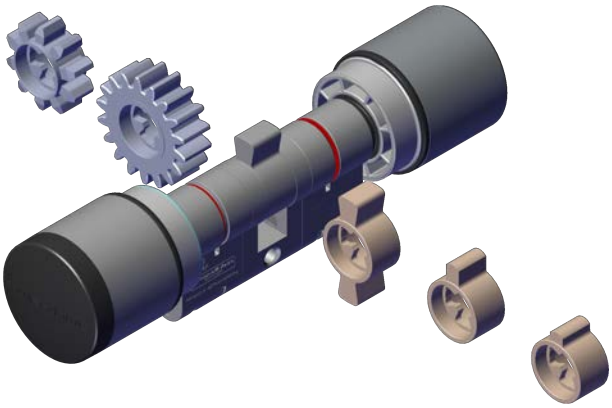

Trascinatore Standard	Trascinatore PM1 (lungo)	Trascinatore PM2 (corto)
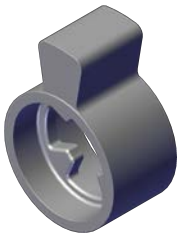 Z5.CAM.WP	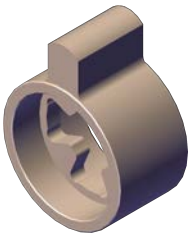 Z5.CAM.PM1	Z5.CAM.PM2

Trascinatore doppio	Trascinatore ruota dentata 10 denti	Trascinatore ruota dentata 18 denti
Z5.CAM.DOUBLE	Z5.CAM.GEAR10	Z5.GEAR.18

I disegni quotati sono riportati nel capitolo Dimensioni dei trascinatori, per il montaggio vedere *Sostituzione del trascinatore. [▸ 47]*.

3.3 Attrezzi

Per l'adattamento del Digital Cylinder AX sono disponibili diversi attrezzi:

Estrattore (Z5.LIFTER)	Distanziatore (Z5.SPACER)	Morsettiera (Z5.BLOCK)

L'attrezzo di montaggio del pomolo del Digital Cylinder AX è costruito in modo da poter essere utilizzato come supporto per il Digital Cylinder AX. Poggiarlo con il lato piatto su una superficie piana e posizionare il Digital Cylinder AX con il pomolo nell'attrezzo di montaggio. Il riassemblaggio risulta più semplice, se il Digital Cylinder AX è posizionato nel supporto.

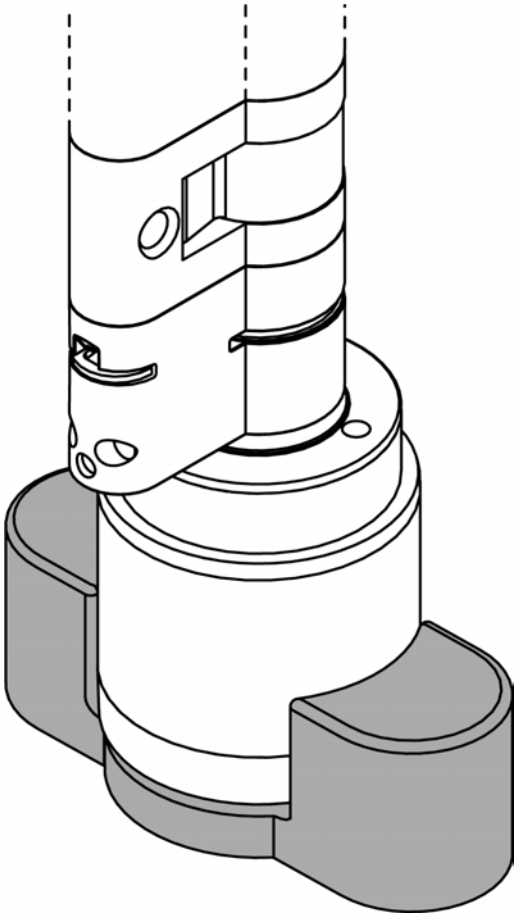

4. Allungamento del cilindro AX

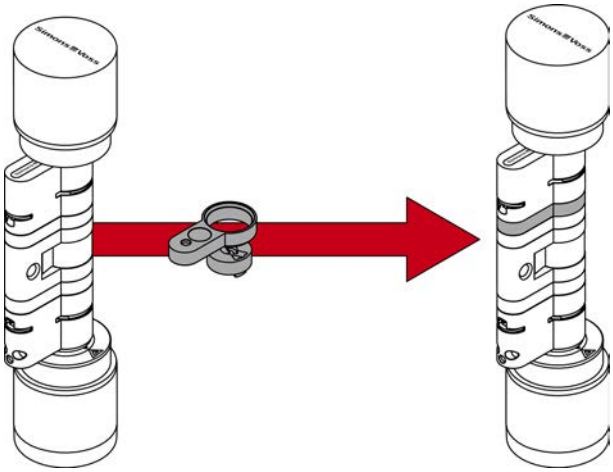

La prolunga del corpo e la prolunga del profilo devono avere la stessa lunghezza. Inoltre è necessario un bullone di prolunga per la lunghezza desiderata.

- ✓ Estrattore per l'allentamento del morsetto
- ✓ Distanziatore per l'allineamento del bullone di prolunga
- ✓ Morsa di fissaggio per pressare il morsetto

1. Posizionare il cilindro AX nell'attrezzo di montaggio del pomolo.

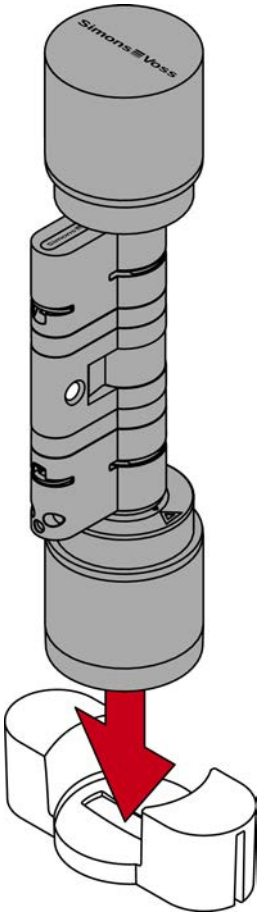

2. Agganciare la punta dell'estrattore nel morsetto.

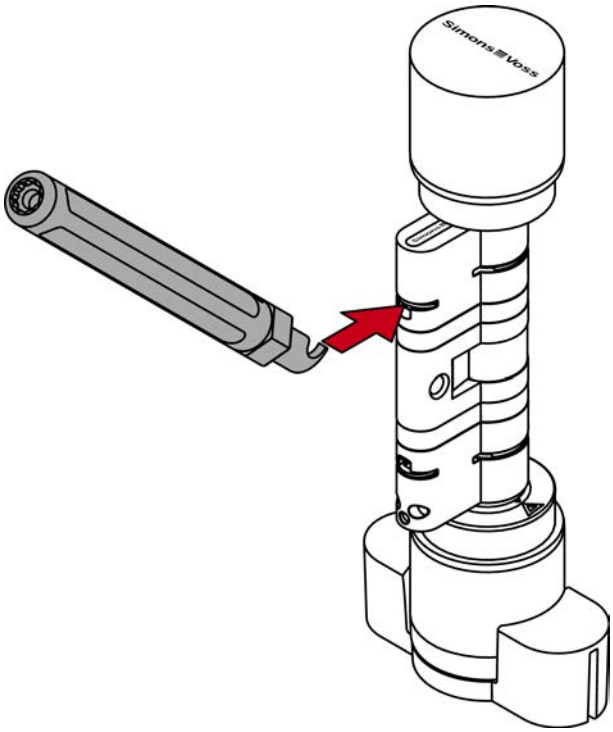

3. Fare leva sul morsetto fuori dal cilindro profilato spostando l'estrattore al centro del cilindro.

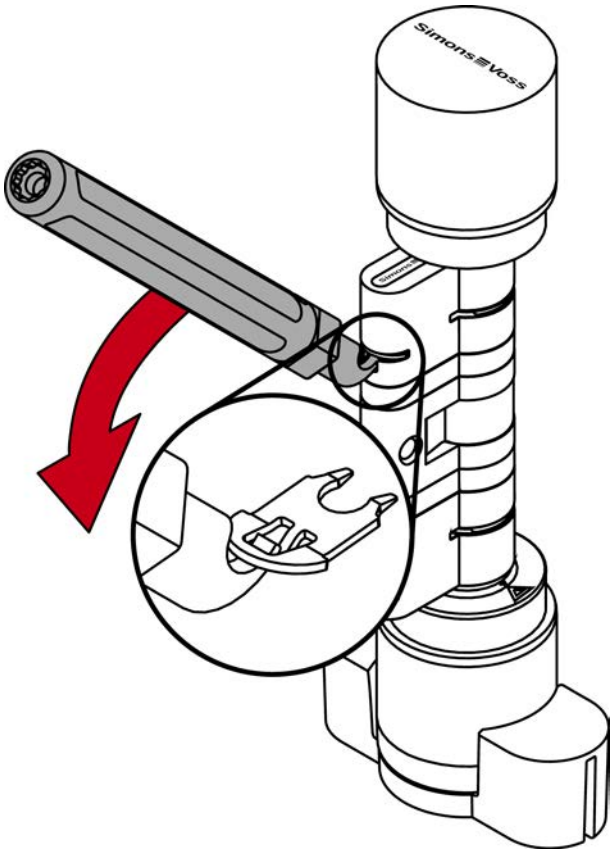

4. Estrarre completamente il morsetto dal cilindro profilato.

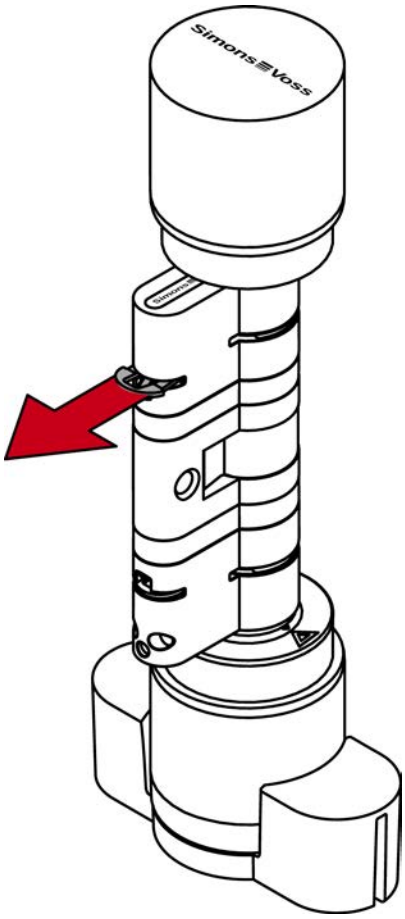

5. Separare le due metà del cilindro.

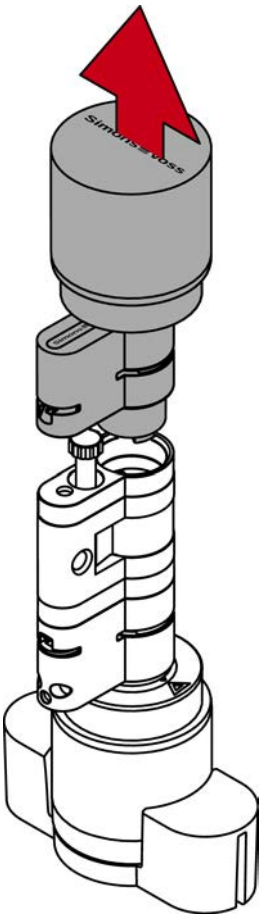

6. Usare l'estrattore per svitare il bullone di prolunga.

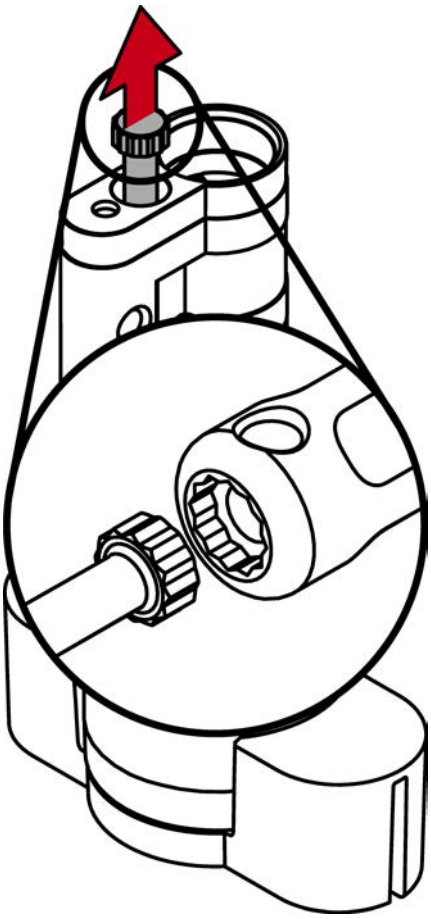

7. Inserire prolunghe del corpo adeguate.

8. Applicare le prolunghe del profilo adatte.

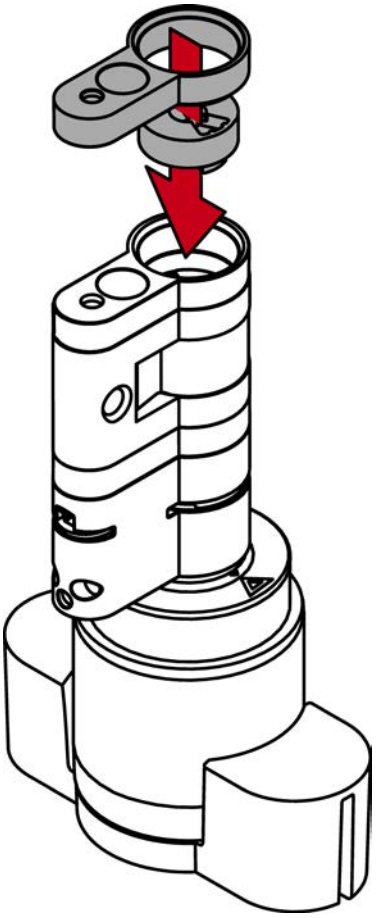

9. Posizionare il distanziatore.

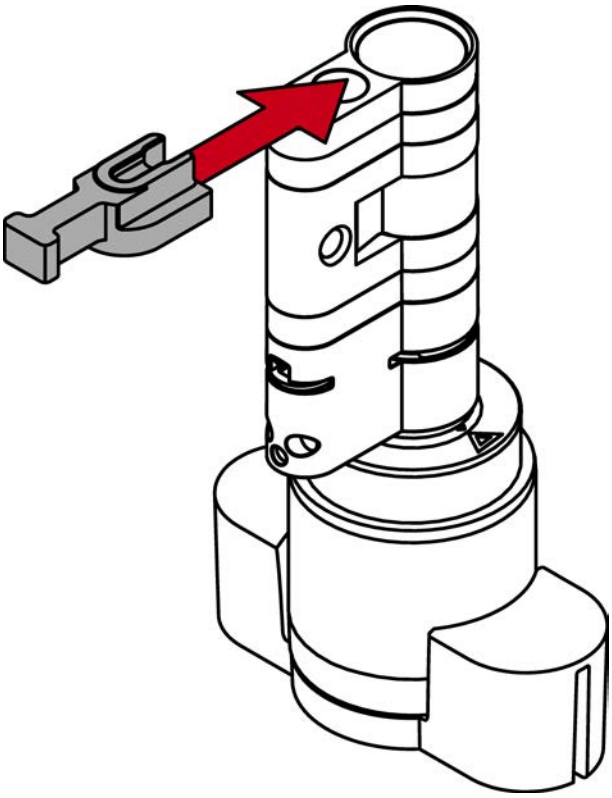

10. Usando l'estrattore, avvitare un bullone di prolunga adatto fino a quando non poggia contro il distanziatore.

NOTA

Lunghezza su testa bullone

Troverete un numero sulla testa del bullone. Questo numero è la lunghezza del profilo del cilindro per la quale è adatto il bullone.

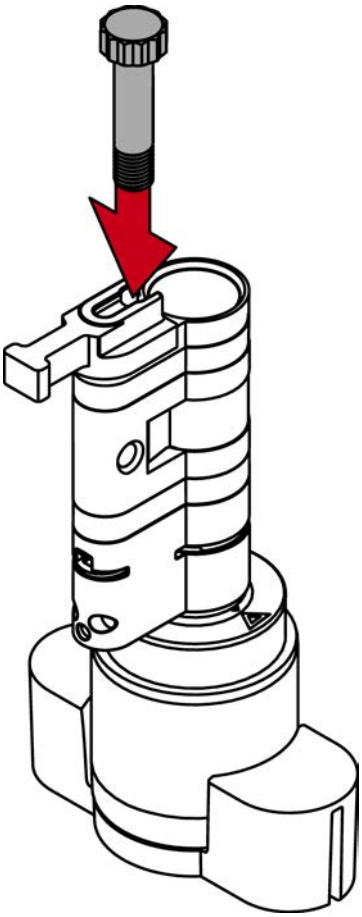

11. Rimettere insieme le due metà del cilindro.

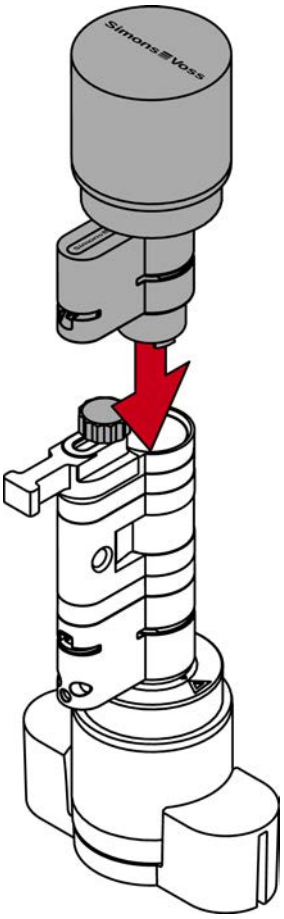

↳ Il bullone di prolunga è protetto dalla torsione.

12. Estrarre di nuovo il distanziatore.

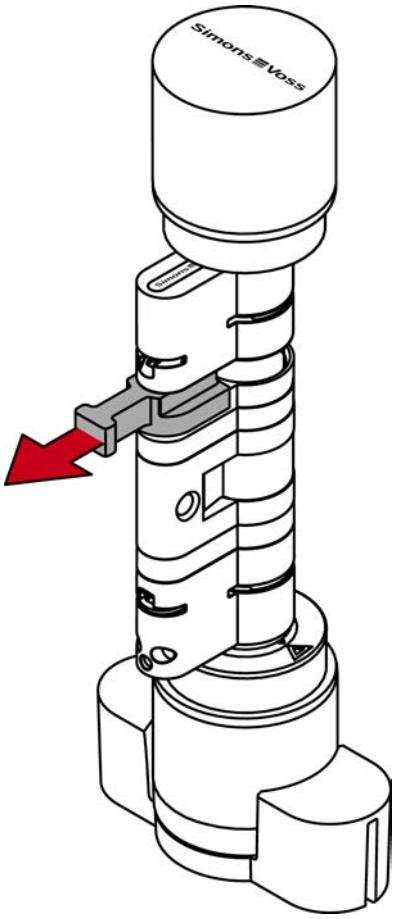

13. Spingere le metà insieme completamente.

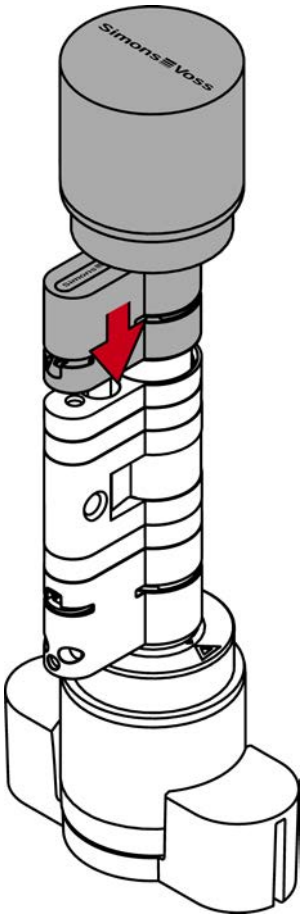

14. Inserire di nuovo il morsetto con il naso rivolto verso la vite a risvolto nella fessura del cilindro profilato e premere il morsetto saldamente con il pollice in modo che non possa più cadere.

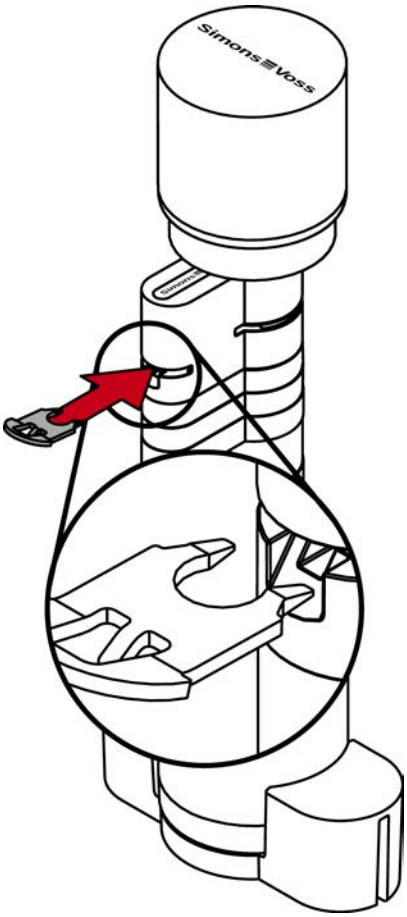

15. Inserire il cilindro nella morsa di fissaggio in modo che il cilindro profilato e il pomolo siano a filo nelle cavità.

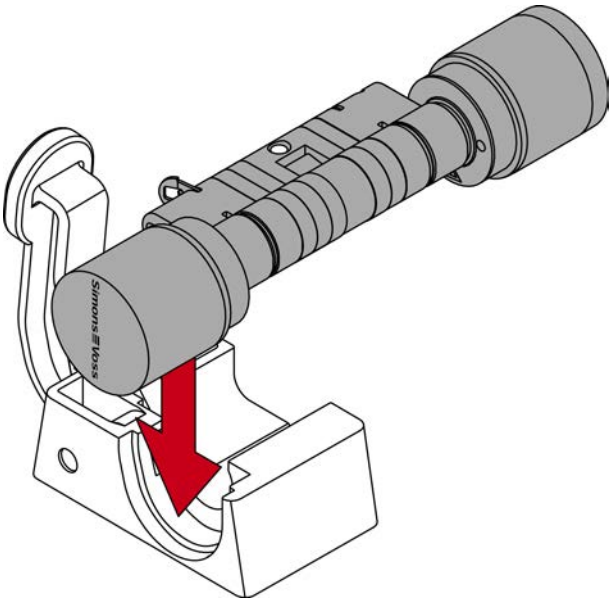

↳ La leva della morsa di fissaggio è rinforzata in un punto con una piastra metallica. Il morsetto inserito in precedenza si trova di fronte a questa piastra metallica.

16. Spingere la leva della morsa di fissaggio verso la piastra di base fino a quando il morsetto è di nuovo completamente inserito nel cilindro profilato.

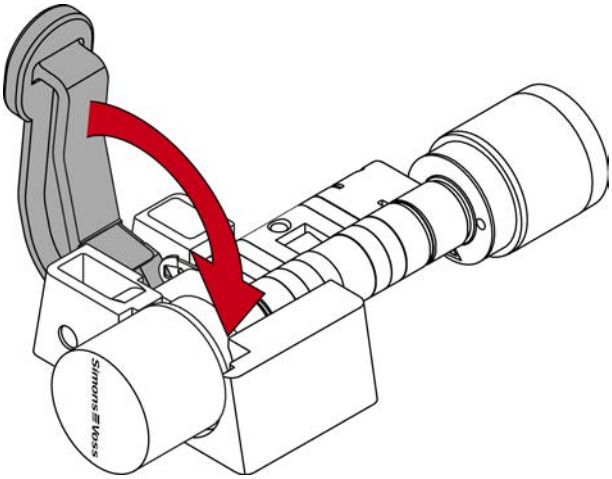

↳ Il cilindro AX è allungato.

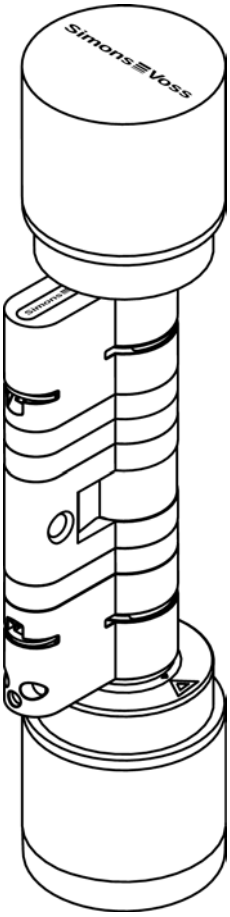

5. Accorciamento del cilindro AX

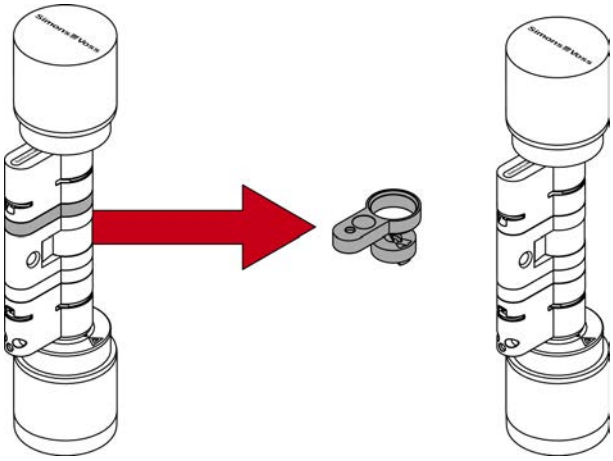

È necessario un bullone per la lunghezza desiderata.

- ✓ Estrattore per l'allentamento del morsetto
- ✓ Distanziatore per l'allineamento del bullone
- ✓ Morsa di fissaggio per pressare il morsetto

1. Posizionare il cilindro AX nell'attrezzo di montaggio del pomolo.

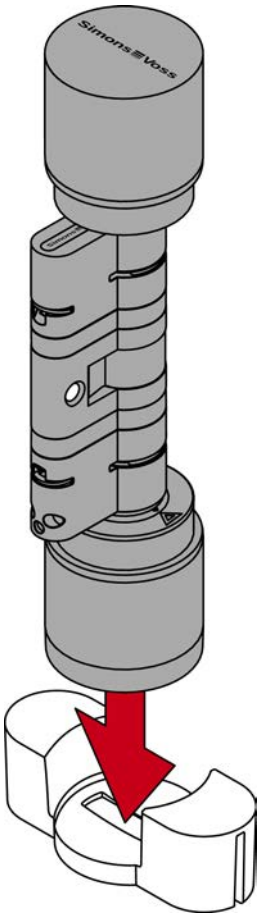

2. Agganciare la punta dell'estrattore nel morsetto.

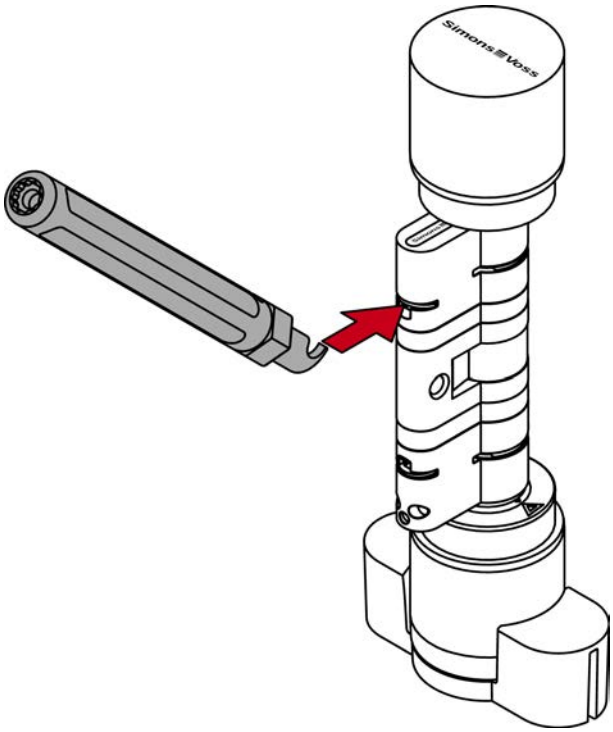

3. Fare leva sul morsetto fuori dal cilindro profilato spostando l'estrattore al centro del cilindro.

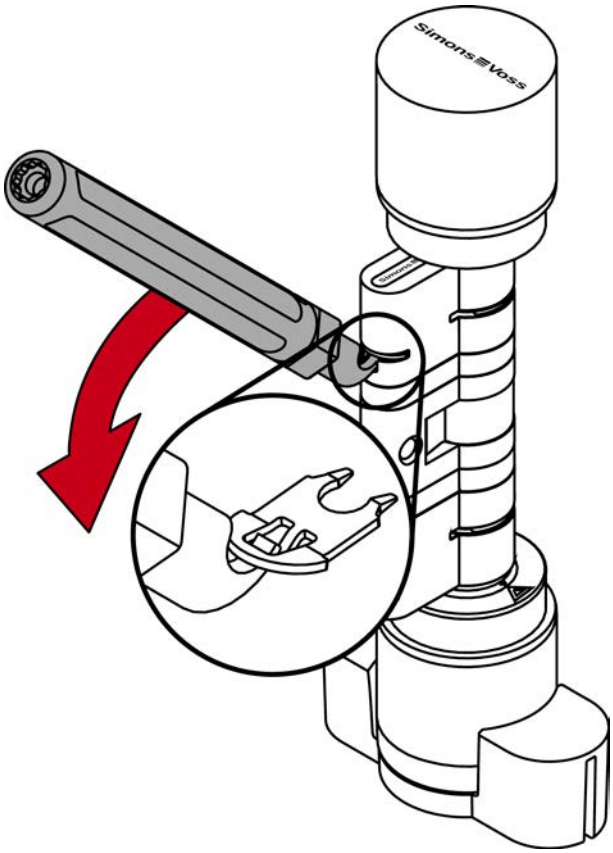

4. Estrarre completamente il morsetto dal cilindro profilato.

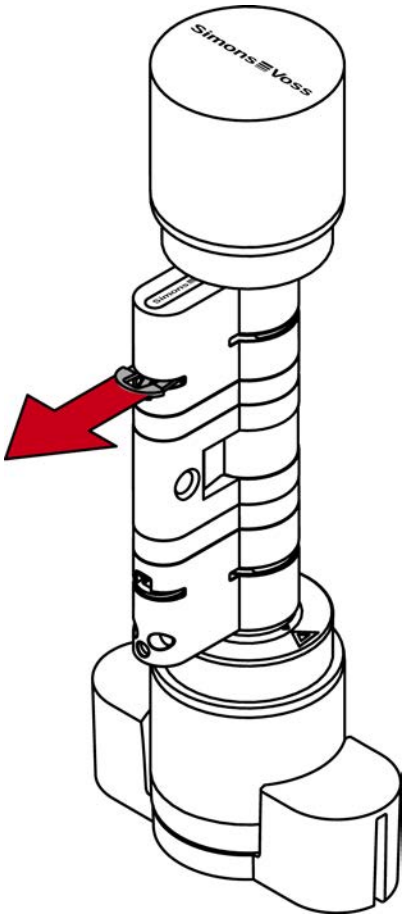

5. Separare le due metà del cilindro.

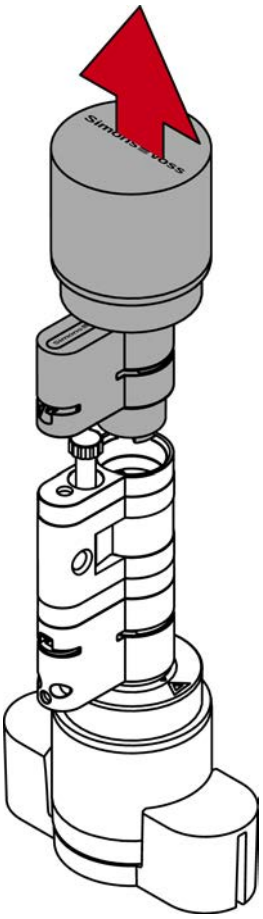

6. Usare l'estrattore per svitare il bullone.

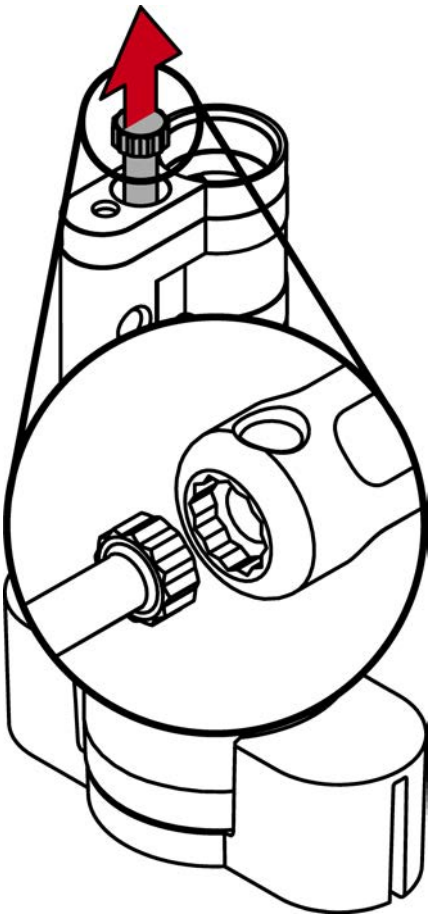

7. Rimuovere le prolunghe del profilo.

8. Rimuovere le prolunghe del corpo.

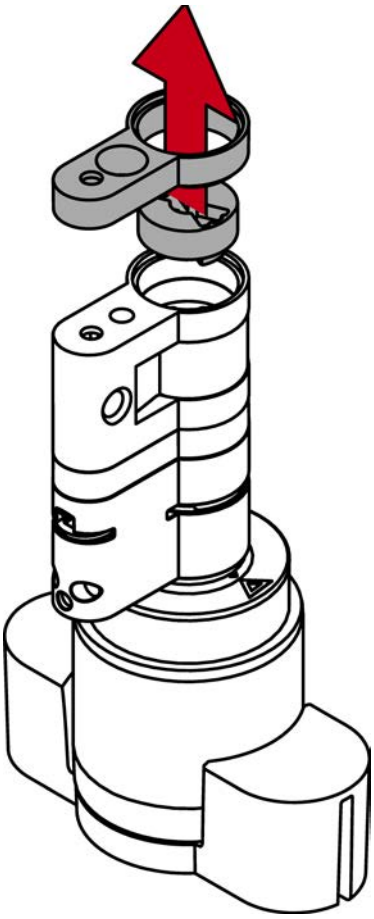

9. Posizionare il distanziatore.

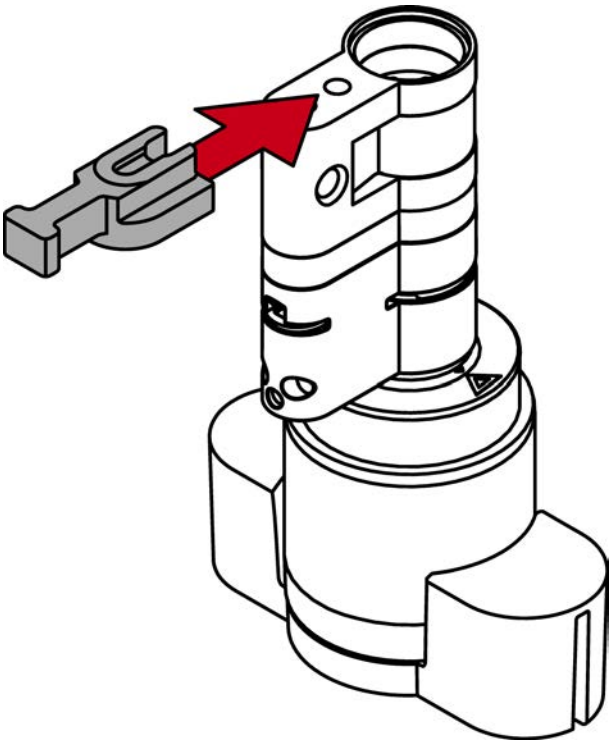

10. Usando l'estrattore, avvitare un bullone adatto fino a quando non poggia contro il distanziatore.

NOTA

Lunghezza su testa bullone

Troverete un numero sulla testa del bullone. Questo numero è la lunghezza del profilo del cilindro per la quale è adatto il bullone.

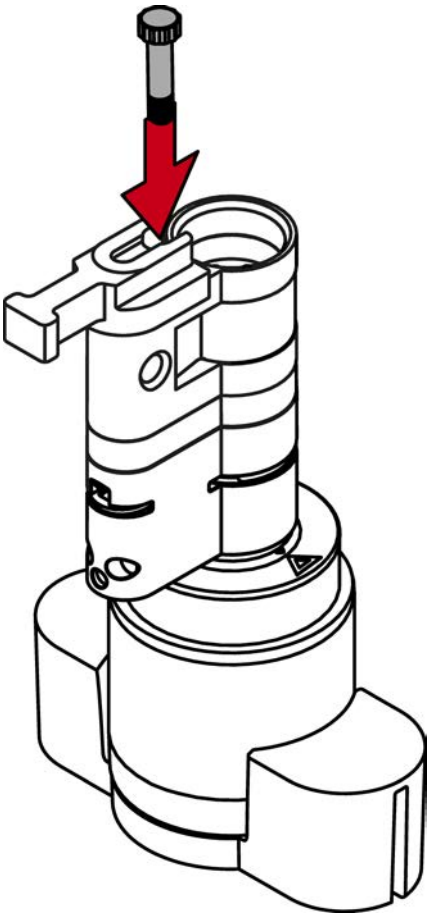

11. Rimettere insieme le due metà del cilindro.

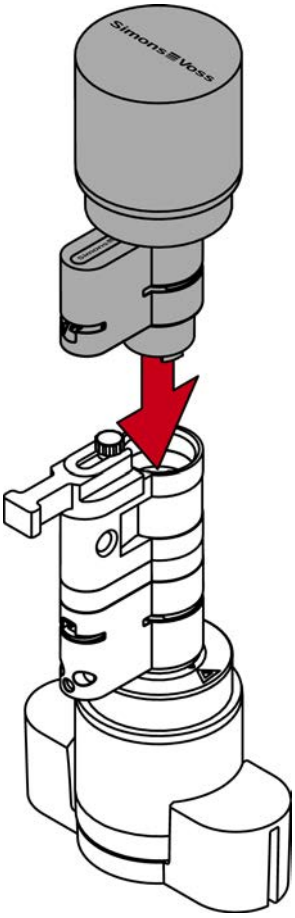

↳ Il bullone è protetto dalla torsione.

12. Estrarre di nuovo il distanziatore.

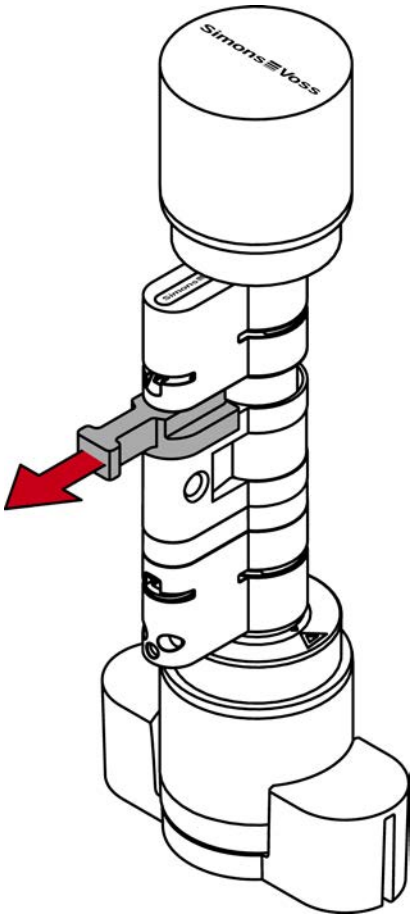

13. Spingere le metà insieme completamente.

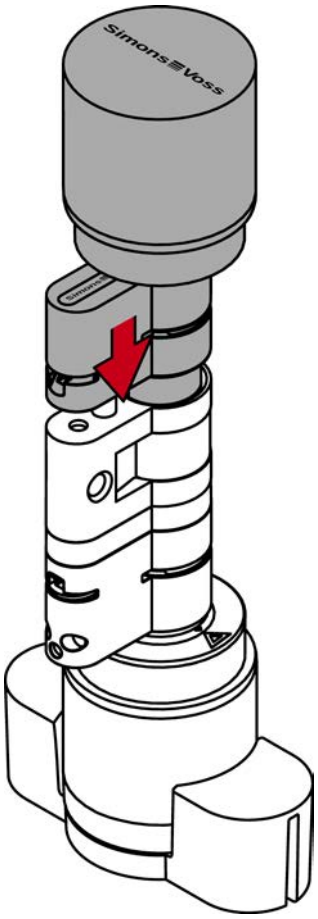

14. Inserire di nuovo il morsetto con il naso rivolto verso la vite a risvolto nella fessura del cilindro profilato.

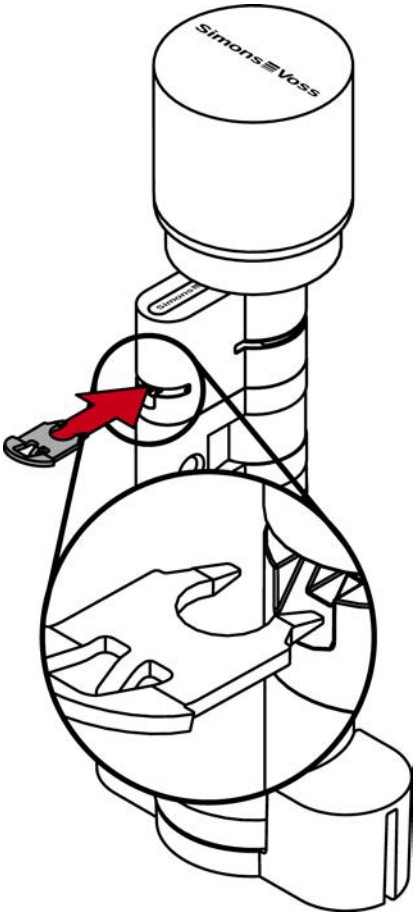

15. Inserire il cilindro nella morsa di fissaggio in modo che il cilindro profilato e il pomolo siano a filo nelle cavità.

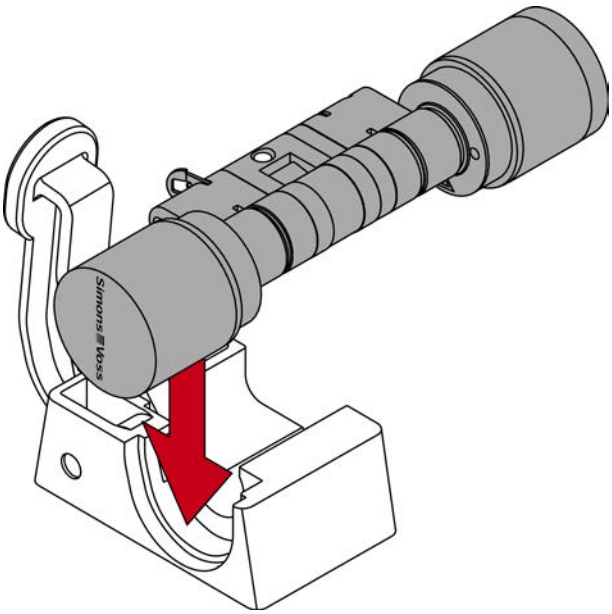

↳ La leva della morsa di fissaggio è rinforzata in un punto con una piastra metallica. Il morsetto inserito in precedenza si trova di fronte a questa piastra metallica.

16. Spingere la leva della morsa di fissaggio verso la piastra di base fino a quando il morsetto è di nuovo completamente inserito nel cilindro profilato.

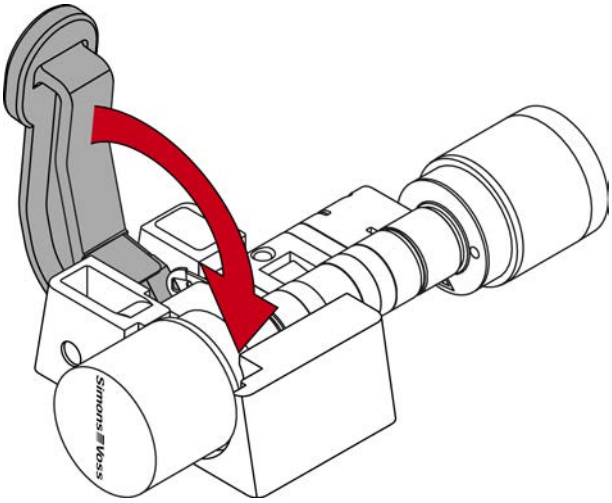

↳ Il cilindro AX è accorciato.

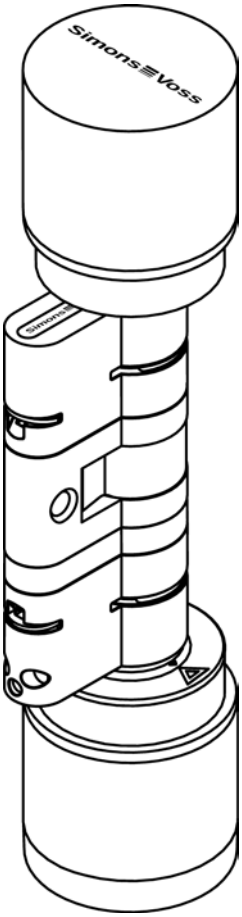

6. Riduzione di cilindro CO a formare un semicilindro HZ

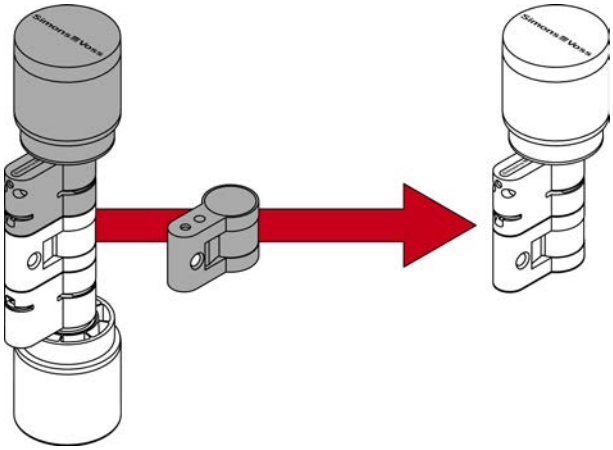

È possibile assemblare un semicilindro da un cilindro Comfort AX o un cilindro a rotazione libera utilizzando un elemento centrale speciale.

- ✓ Estrattore per l'allentamento del morsetto
- ✓ Distanziatore per l'allineamento del bullone di prolunga
- ✓ Morsa di fissaggio per pressare il morsetto
- ✓ Elemento centrale semicilindro

1. Posizionare il cilindro Comfort AX nell'attrezzo di montaggio del pomolo con il pomolo elettronico rivolto verso l'alto.

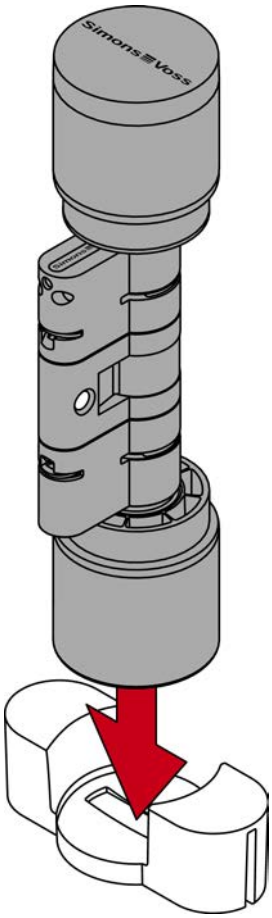

2. Agganciare la punta dell'estrattore nel morsetto.

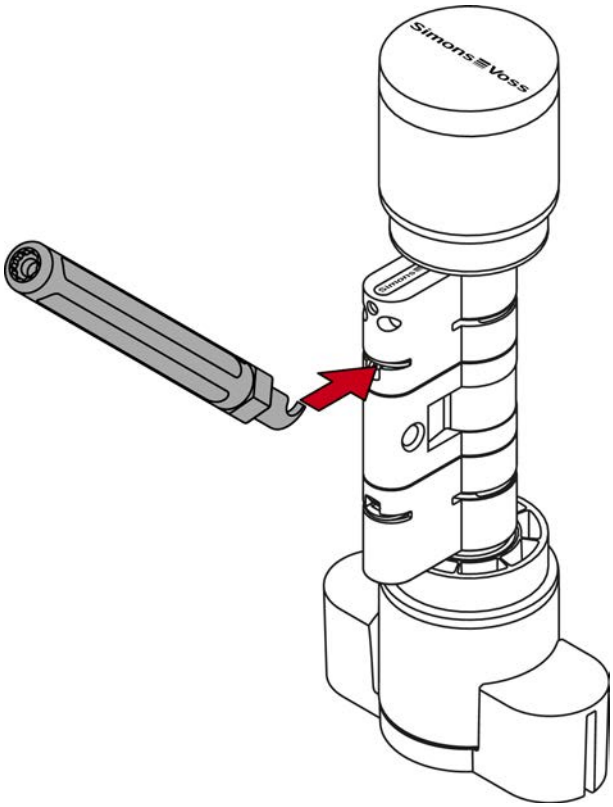

3. Fare leva sul morsetto fuori dal cilindro profilato spostando l'estrattore al centro del cilindro.

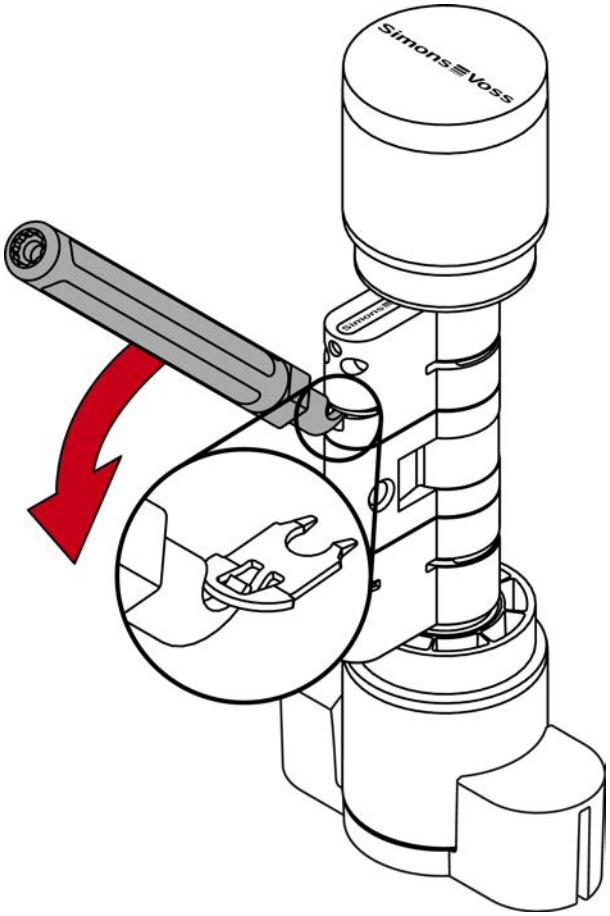

4. Estrarre completamente il morsetto dal cilindro profilato.

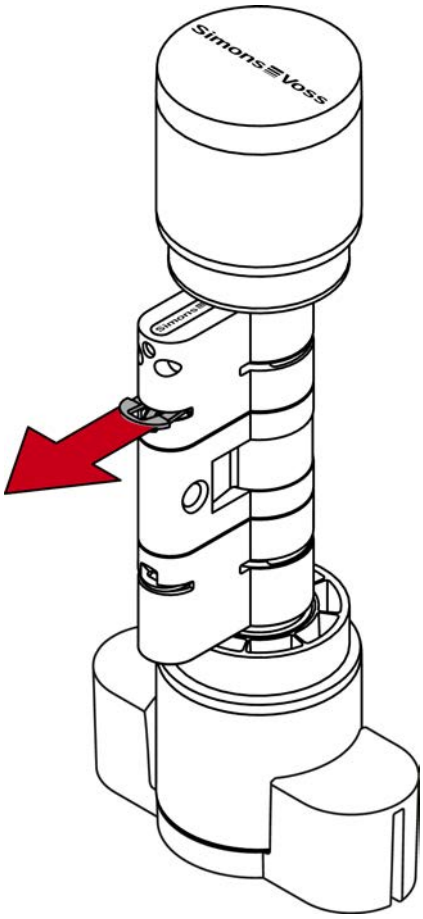

5. Separare le due metà del cilindro.

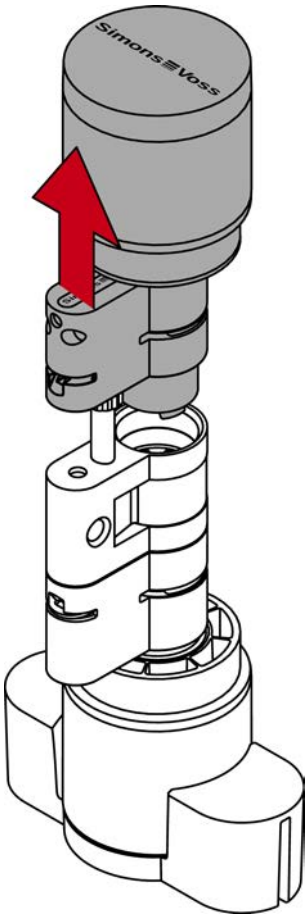

↳ Prima metà del cilindro preparata senza elemento centrale.

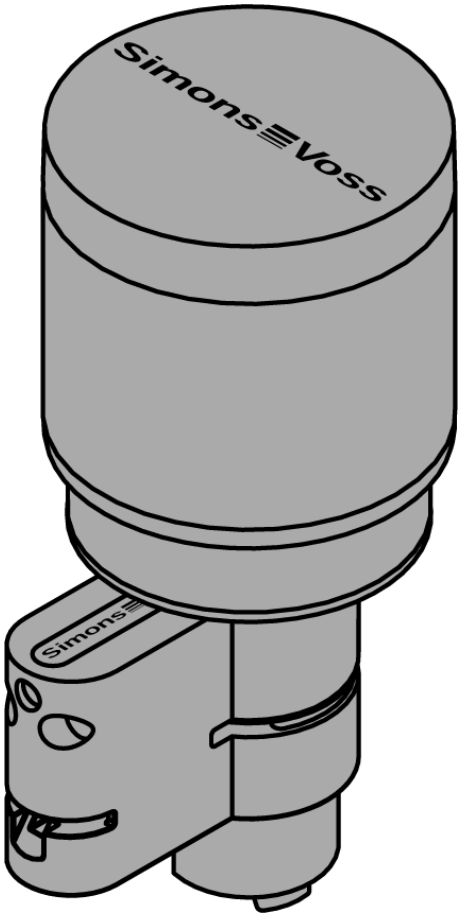

6. Posizionare il distanziatore sull'elemento centrale del semicilindro.

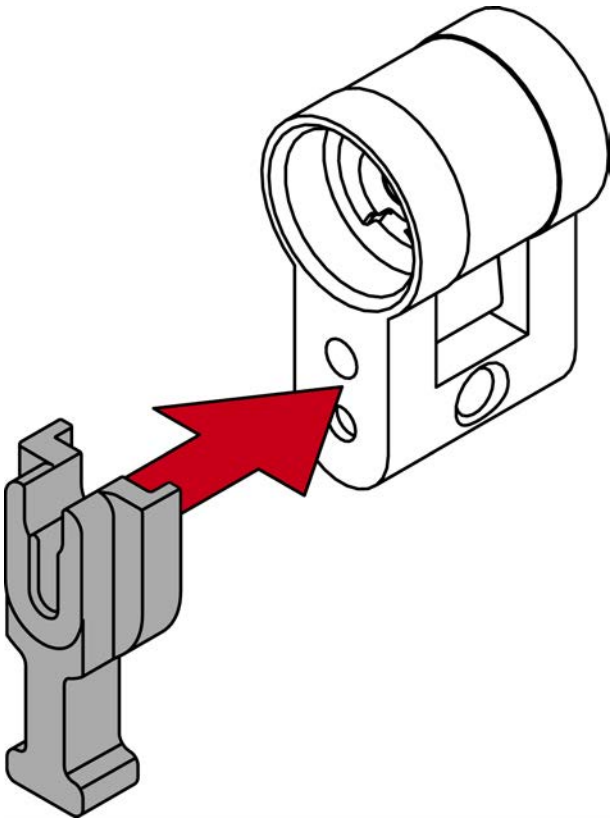

7. Usando l'estrattore, avvitare un bullone di prolunga adatto fino a quando non poggia contro il distanziatore.

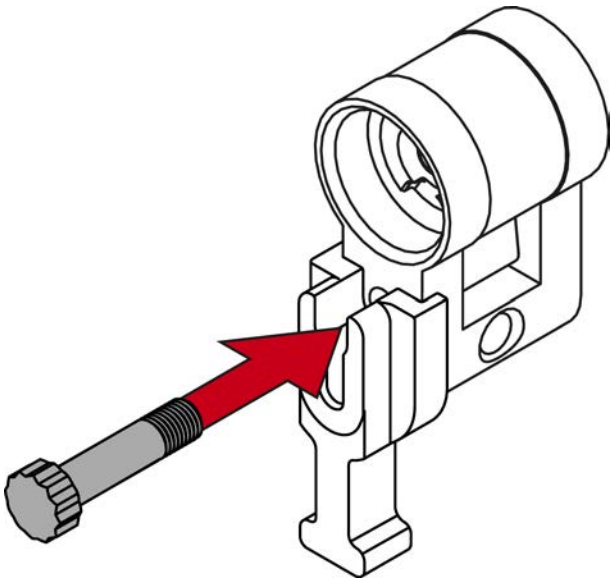

8. Posizionare il semicilindro preparato nell'attrezzo di montaggio del pomolo.

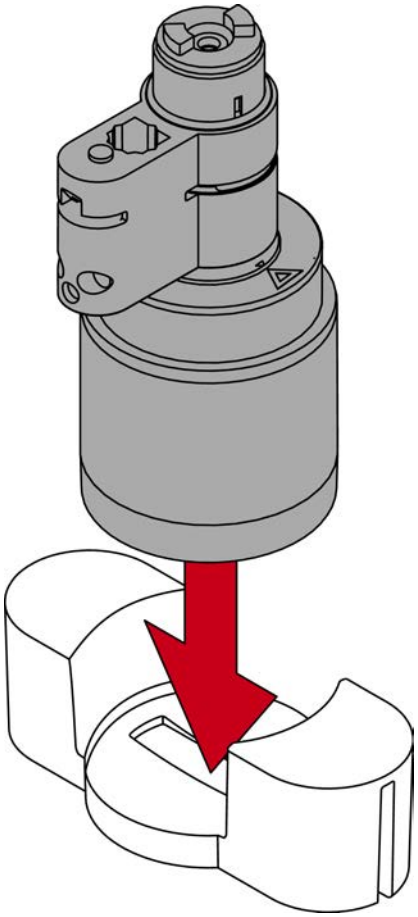

9. Posizionare l'elemento centrale del semicilindro sulla metà del cilindro preparato.

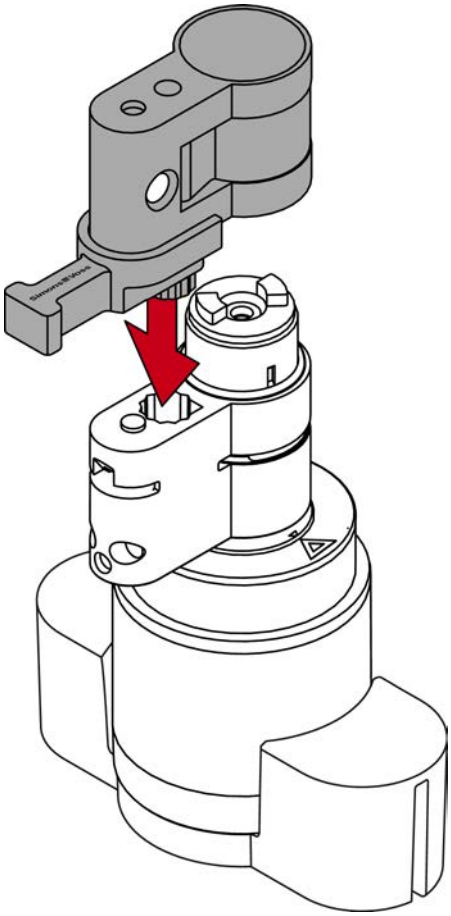

↳ Il bullone di prolunga è protetto dalla torsione.

10. Estrarre di nuovo il distanziatore.

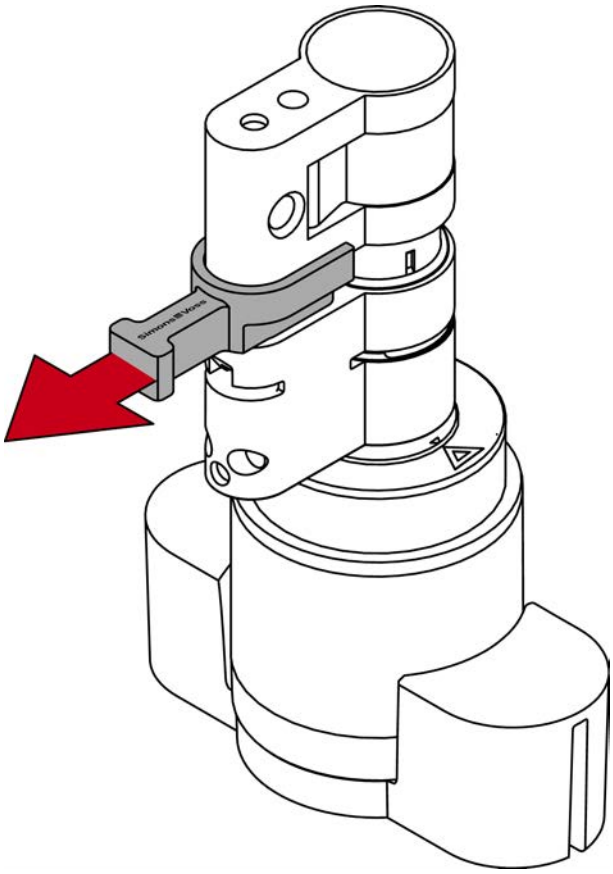

11. Spingere le parti del cilindro completamente insieme.

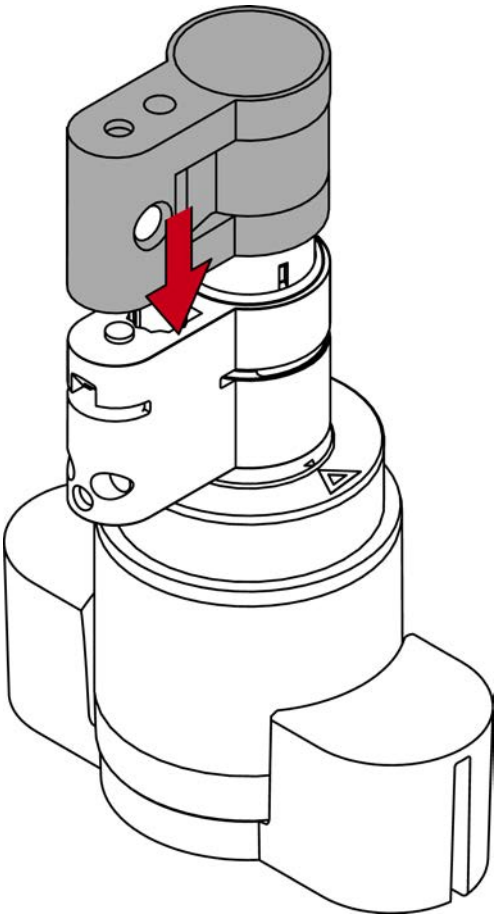

12. Inserire di nuovo il morsetto con il naso rivolto verso la vite a risvolto nella fessura del cilindro profilato.

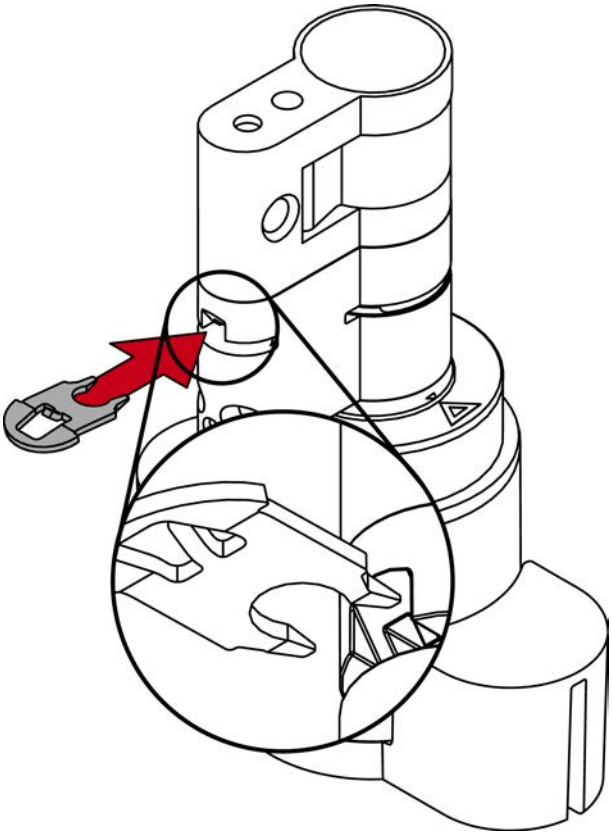

13. Inserire il cilindro nella morsa di fissaggio in modo che il cilindro profilato e il pomolo siano a filo nelle cavità.

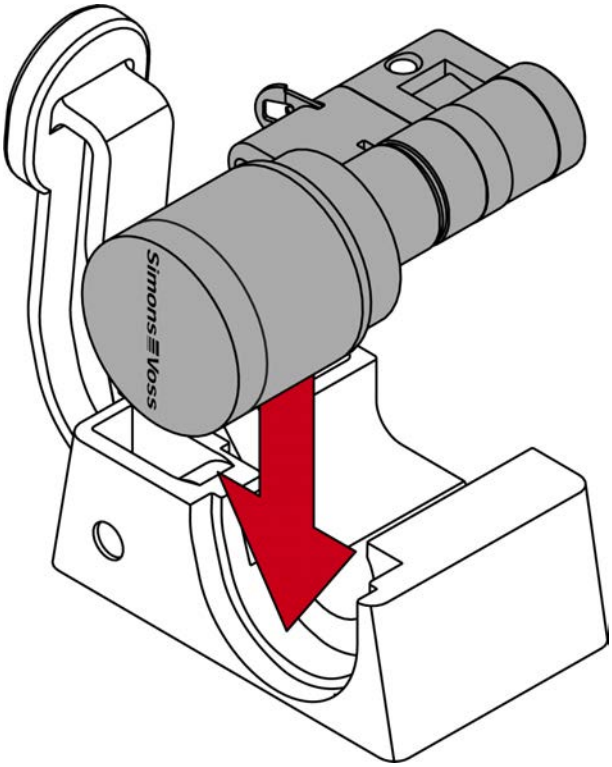

↳ La leva della morsa di fissaggio è rinforzata in un punto con una piastra metallica. Il morsetto inserito in precedenza si trova di fronte a questa piastra metallica.

14. Spingere la leva della morsa di fissaggio verso la piastra di base fino a quando il morsetto è di nuovo completamente inserito nel cilindro profilato.

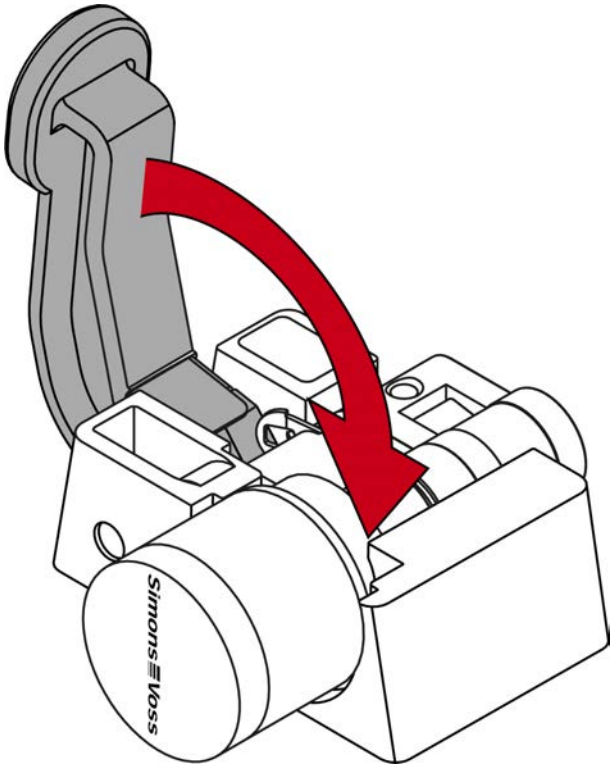

↳ Il semicilindro AX è completamente assemblato.

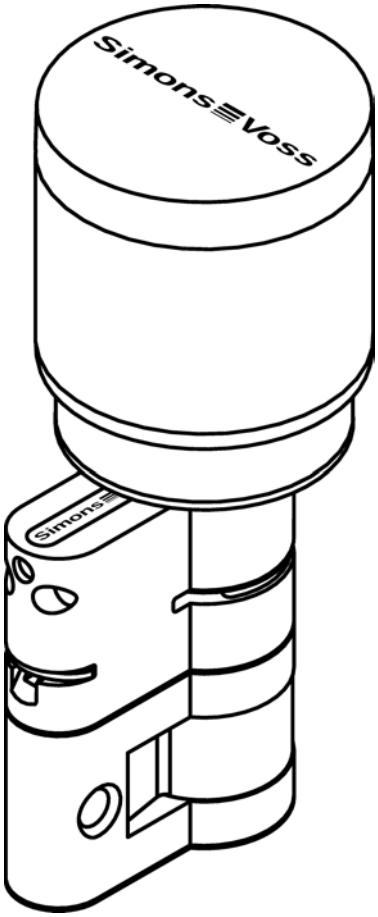
Simons Voss
Simons

7. Sostituzione del trascinatore.

- ✓ Disponibile estrattore per allentare il morsetto.
- ✓ Disponibile distanziatore per allineare il bullone di prolunga.
- ✓ Disponibile attrezzo idoneo per pressare il morsetto (ad es. morsettiera o chiave a tubo).

1. Introdurre il Digital Cylinder AX nell'attrezzo di montaggio del pomolo.

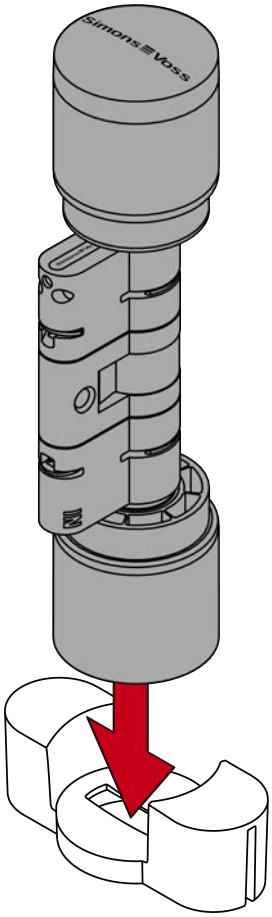

2. Agganciare la punta dell'estrattore nel morsetto.

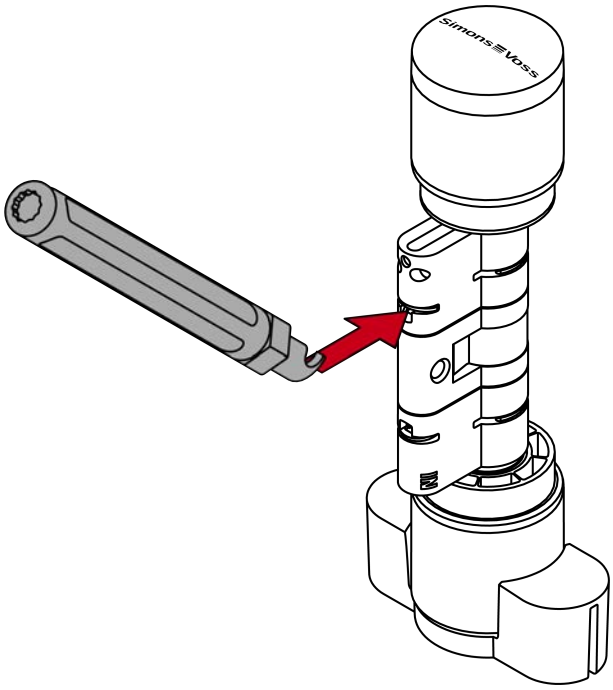

3. Sollevare il morsetto dal cilindro profilato, spostando l'estrattore nel centro del cilindro.

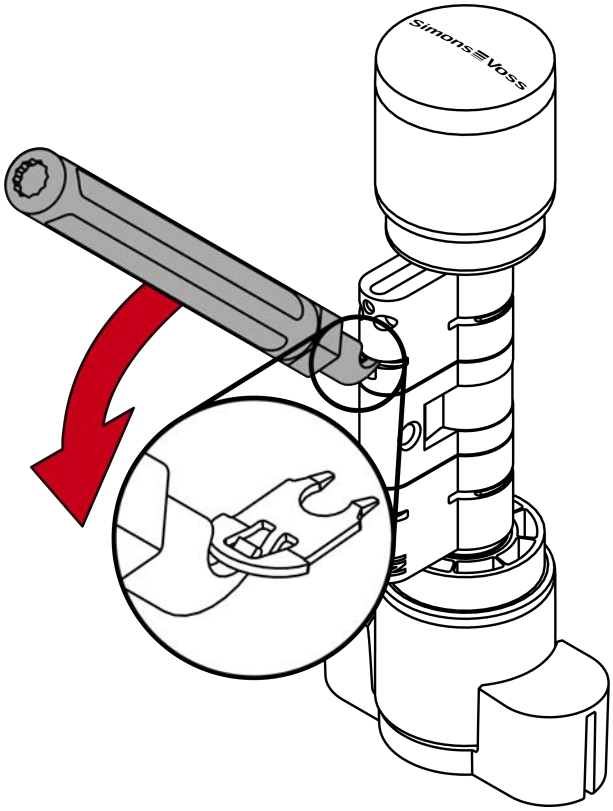

4. Estrarre completamente il morsetto dal cilindro profilato.

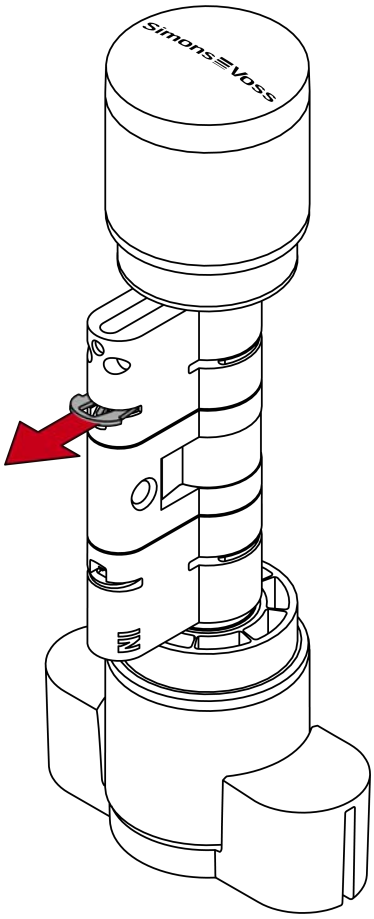

5. Separare le due metà del cilindro.

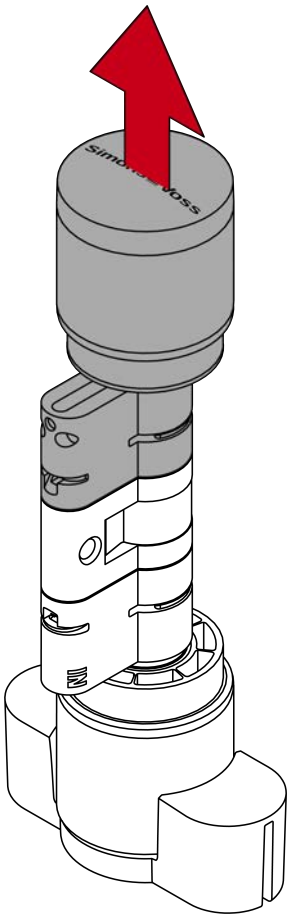

6. Agganciare la punta dell'estrattore nel secondo morsetto.

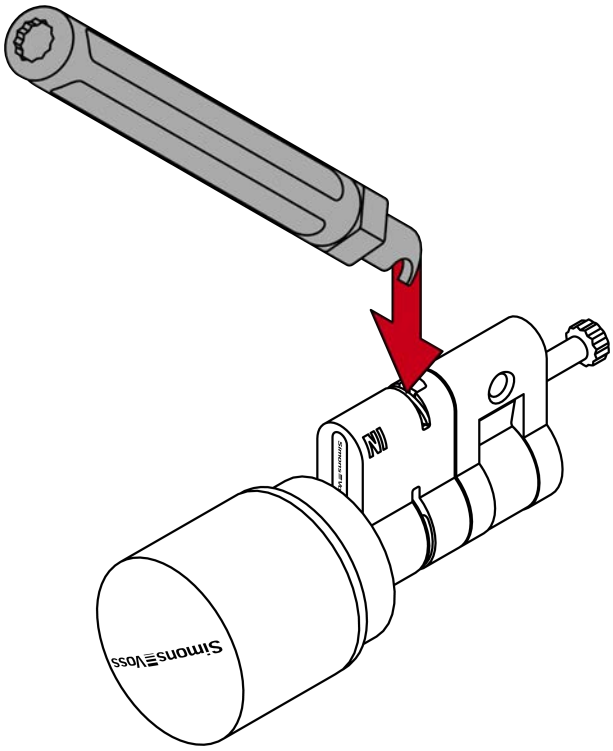

7. Sollevare il secondo morsetto dal cilindro profilato, spostando l'estrattore nel centro del cilindro.

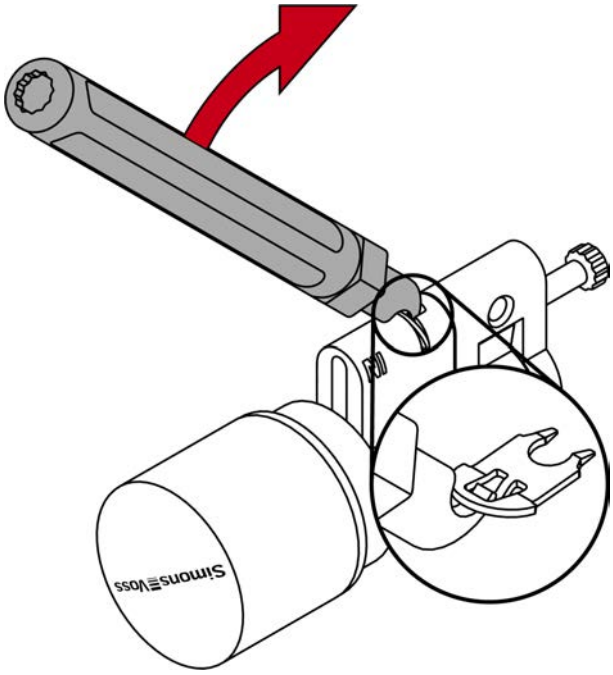

8. Estrarre completamente il secondo morsetto dal cilindro profilato.

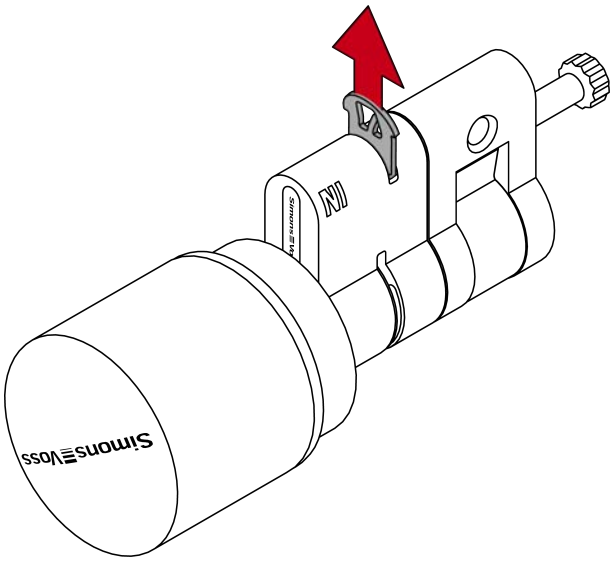

9. Svitare ed estrarre i due bulloni di prolunga.

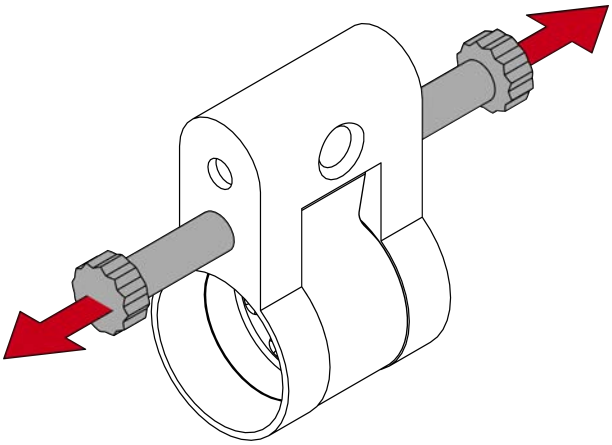

10. Rimuovere il trascinatore.

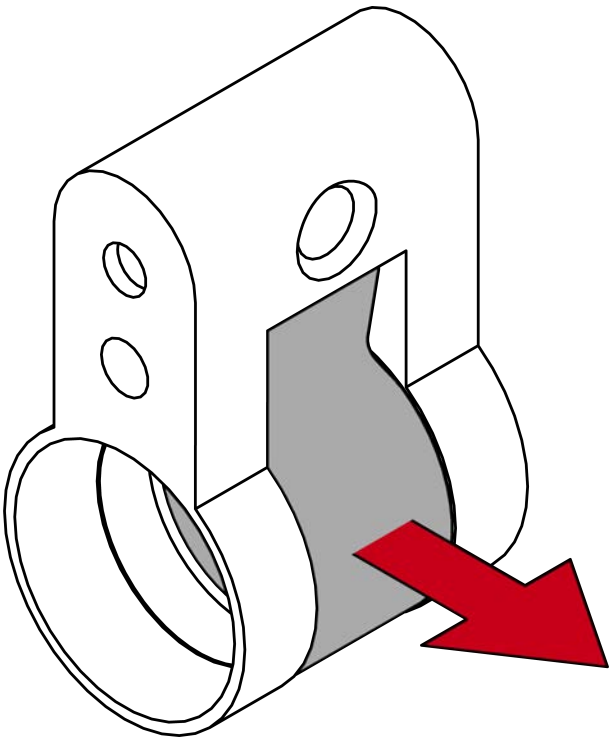

11. Inserire un nuovo trascinatore.

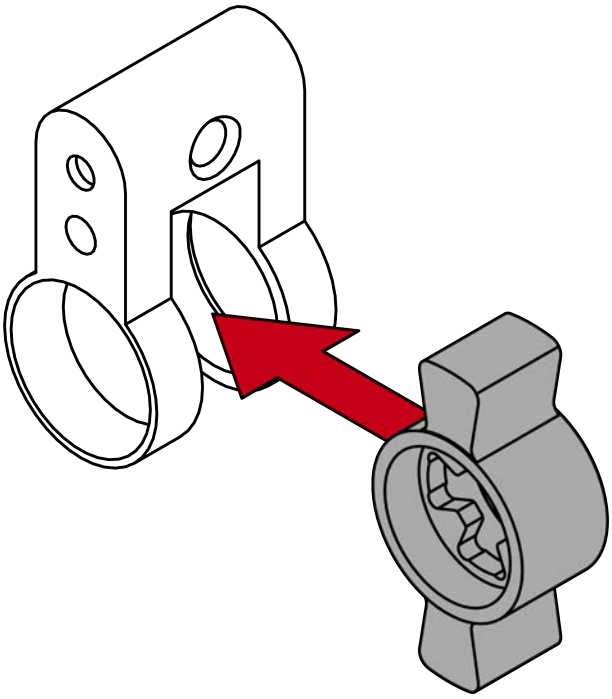

12. Posizionare il distanziatore.

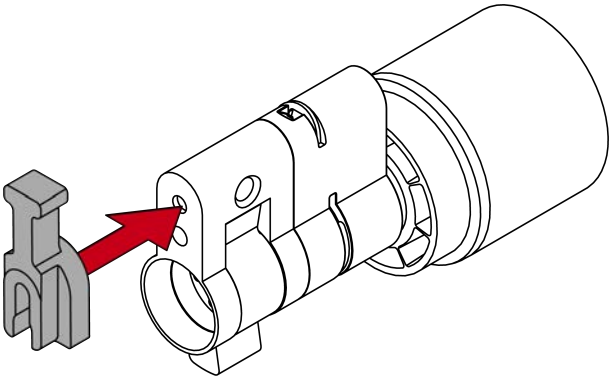

13. Avvitare con l'estrattore un bullone di prolunga idoneo fino a posizionarlo sul distanziatore.

NOTA

Lunghezza su testa bullone

Troverete un numero sulla testa del bullone. Questo numero è la lunghezza del profilo del cilindro per la quale è adatto il bullone.

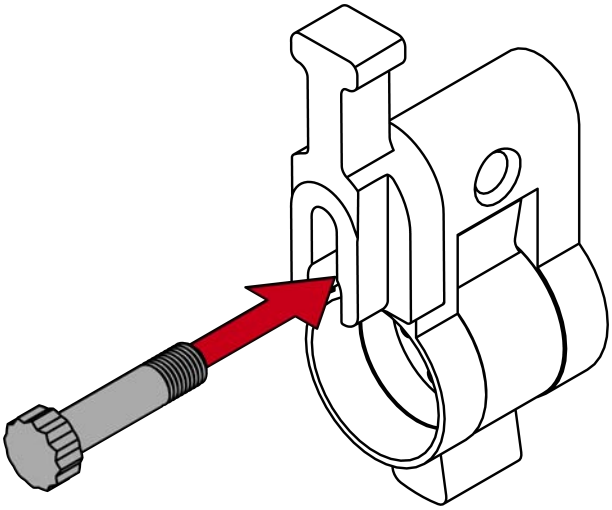

14. Applicare una metà del cilindro sul bullone di prolunga.

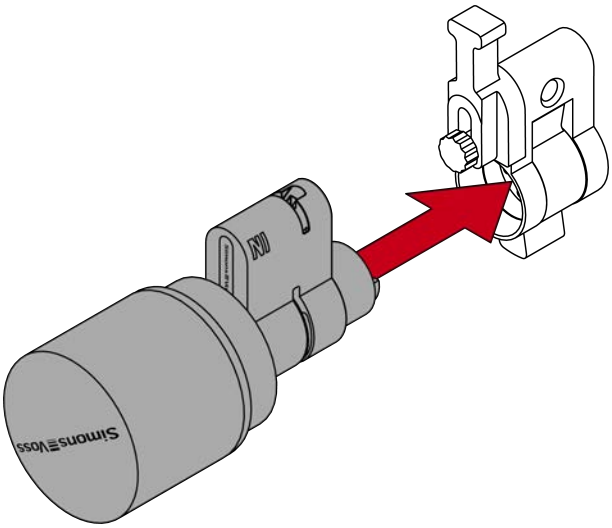

↳ Il bullone di prolunga è protetto contro la torsione.

15. Estrarre il distanziatore.

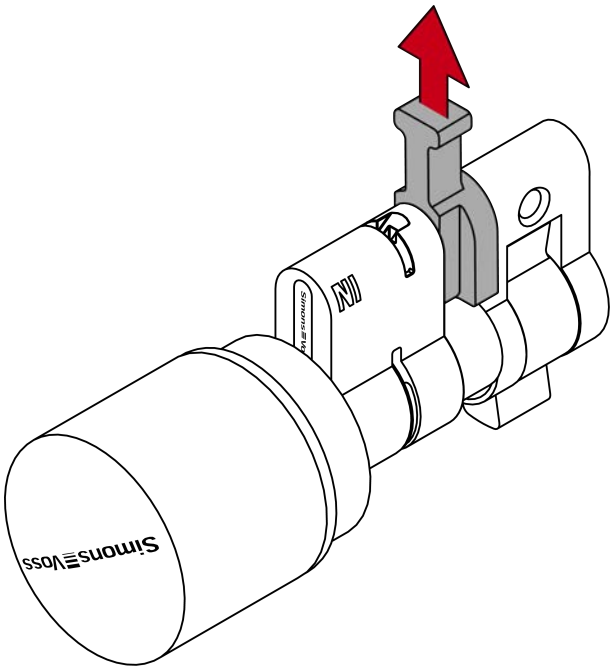

16. Spingere le due metà fino a farle combaciare completamente.

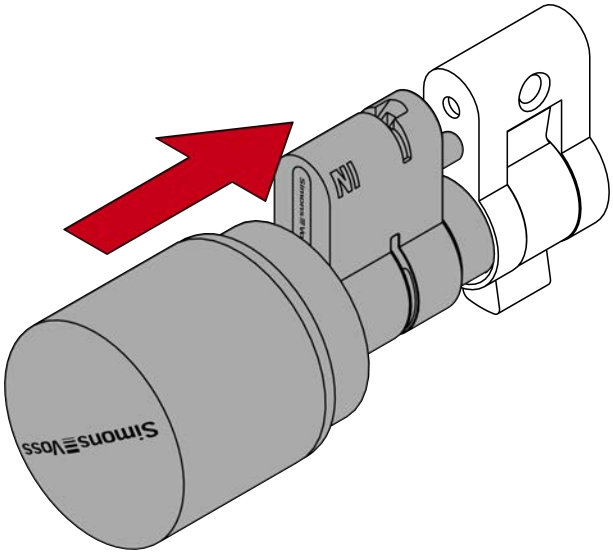

17. Rimettere il morsetto con la sporgenza rivolta verso la vite di ritenuta nella fessura del cilindro profilato e premere con decisione il morsetto con il pollice, in modo che non possa cadere.
18. Premere il morsetto con un attrezzo idoneo nel cilindro profilato (ad es. morsettiera o chiave a tubo).

NOTA

Morsettiera incompatibile con i trascinatori di ricambio

Alcuni trascinatori di ricambio non si adattano all'incavo della morsettiera. In caso di cilindri dotati di questo tipo di trascinatori non è possibile premere i morsetti nella morsettiera.

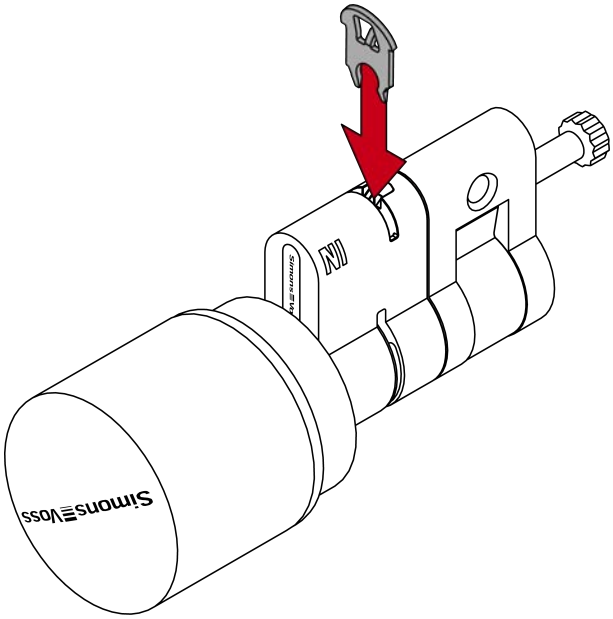

19. Posizionare nuovamente il distanziatore.

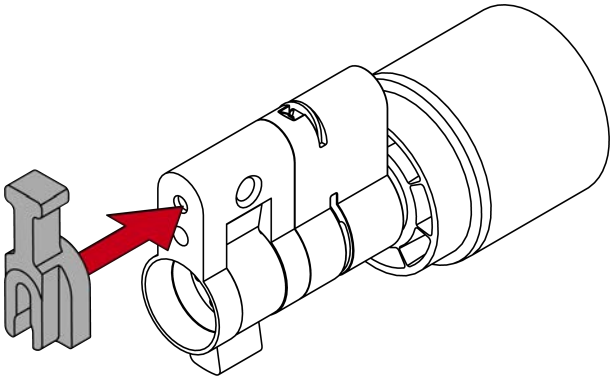

20. Avvitare con l'estrattore un bullone di prolunga idoneo fino a posizionarlo sul distanziatore.

NOTA

Lunghezza su testa bullone

Troverete un numero sulla testa del bullone. Questo numero è la lunghezza del profilo del cilindro per la quale è adatto il bullone.

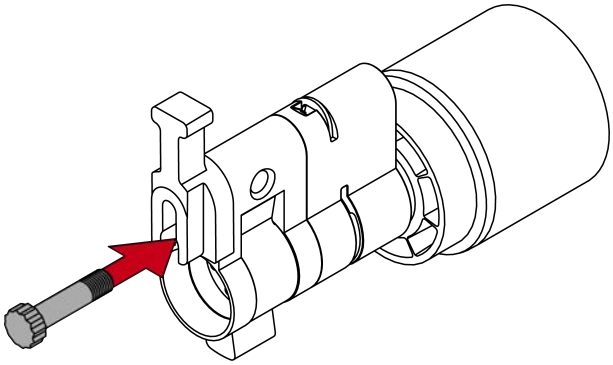

21. Applicare una metà del cilindro sul bullone di prolunga.
    ↳ Il bullone di prolunga è protetto contro la torsione.

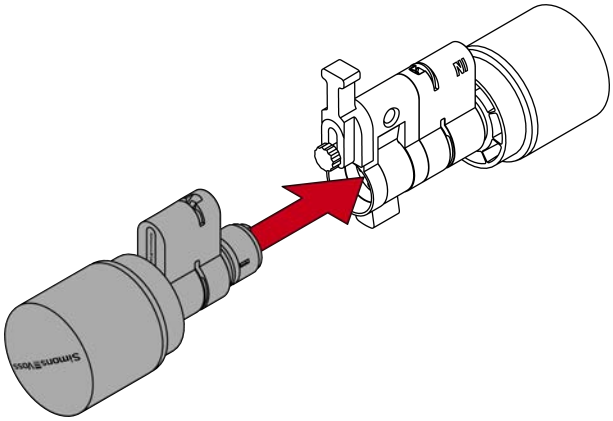

22. Estrarre il distanziatore.

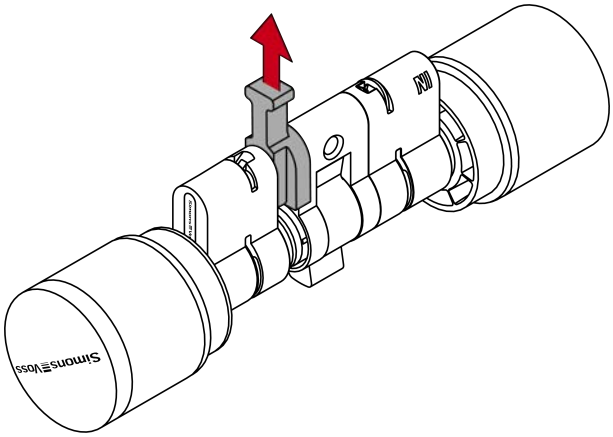

23. Spingere le due metà fino a farle combaciare completamente.

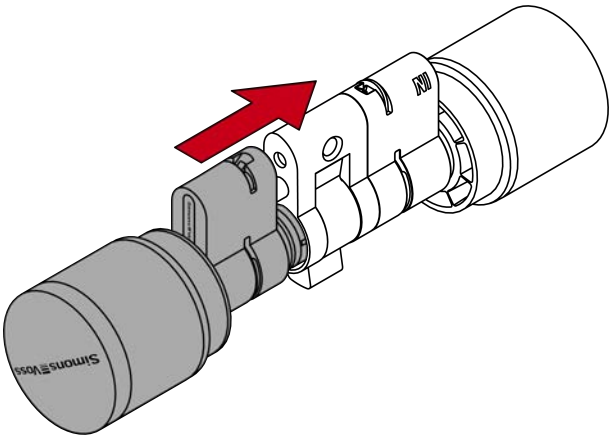

24. Rimettere il morsetto con la sporgenza rivolta verso la vite di ritenuta nella fessura del cilindro profilato e premere con decisione il morsetto con il pollice, in modo che non possa cadere.
25. Premere il morsetto con un attrezzo idoneo nel cilindro profilato (ad es. morsettiera o chiave a tubo).

NOTA

Morsettiera incompatibile con i trascinatori di ricambio

Alcuni trascinatori di ricambio non si adattano all'incavo della morsettiera. In caso di cilindri dotati di questo tipo di trascinatori non è possibile premere i morsetti nella morsettiera.

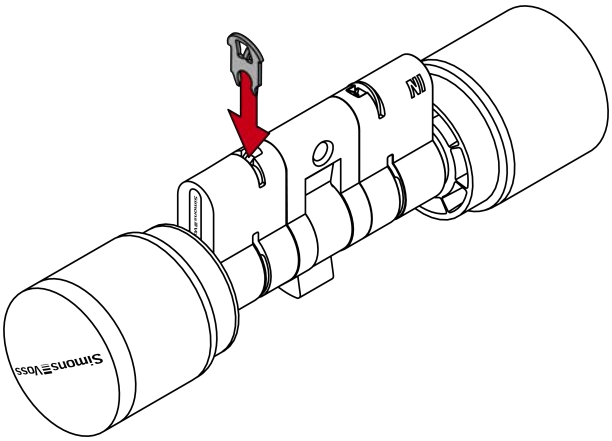

↳ Il trascinatore sul Digital Cylinder AX è stato sostituito.

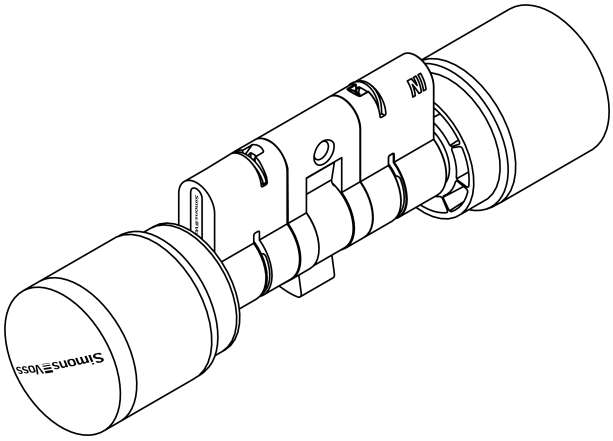
SimonsVoss
AX

8. Versioni hardware incompatibili di nodi e core

Dal lancio sul mercato del Digital Cylinder AX Siamo stati in grado di identificare un ampio potenziale di ottimizzazione grazie al feedback del mercato. Questo potenziale è stato ora implementato in una generazione ottimizzata di elettronica.

Ciò ha comportato miglioramenti in termini di gestione dell'energia (durata della batteria), maggiore stabilità del sistema alle basse temperature (soprattutto per i componenti collegati in rete) e varie altre ottimizzazioni. La nuova generazione di elettronica sarà consegnata a partire da agosto 2024.

Non cambia nulla nell'applicazione, tutte le estensioni e gli accessori sono ancora compatibili e non ci sono differenze funzionali.

I componenti con nuova elettronica si riconoscono dalle seguenti caratteristiche:

- Versione firmware del componente > 1.2.1154
- Etichetta del prodotto (simbolo della stella prima della data di fabbricazione)
- Alloggiamento PZ (simbolo della stella davanti alla data di produzione del componente)
- Marcatura bianca sul coperchio del vano batteria della manopola elettronica
- La lunetta per il contatto della spina (striscia della presa per la manopola) ora è beige anziché nera

AVVISO

Manopole e core non compatibili con le diverse versioni hardware

L'elettronica di vecchia e nuova generazione non deve essere accoppiata.

- Prestare particolare attenzione alle caratteristiche distintive sopra elencate.

Marcatura sull'alloggiamento del PZ:

Il nuovo pomolo del lettore con il coperchio del vano batteria contrassegnato è compatibile con il nuovo cilindro con porta pomolo beige:

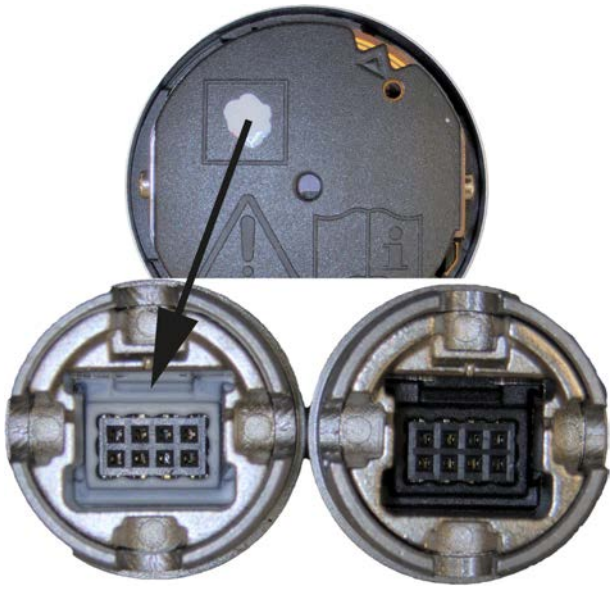

9. Supporto e ulteriori informazioni

Materiale informativo/Documenti

Maggiori informazioni sul funzionamento e sulla configurazione nonché ulteriori documenti sono riportati nella homepage:

https://www.simons-voss.com/it/documenti.html

Dichiarazioni di conformità

Le dichiarazioni di conformità e altri certificati sono riportate nella homepage:

https://www.simons-voss.com/it/certificati.html

Supporto tecnico

Il nostro supporto tecnico sarà lieto di aiutarvi (linea fissa, i costi dipendono dal provider):

+49 (0) 89 / 99 228 333

E-mail

Se si preferisce contattarci via e-mail, scrivere all'indirizzo:

support-simonsvoss@allegion.com

FAQ

Per informazioni e consigli utili, consultare l'area FAQ:

https://faq.simons-voss.com/otrs/public.pl

Indirizzo

SimonsVoss Technologies GmbH
Feringastr. 4
D-85774 Unterfoehring
Germania

Ecco a voi SimonsVoss

SimonsVoss, pioniere della tecnologia di chiusura radiocomandata senza fili, offre soluzioni di sistema con un'ampia gamma di prodotti per il settore SOHO, per le piccole e grandi imprese e le istituzioni pubbliche. Gli apparati SimonsVoss racchiudono funzionalità intelligenti, alta qualità e design pluripremiato Made in Germany.

Come fornitore di prodotti innovativi, SimonsVoss punta su scalabilità, alta sicurezza, affidabilità, software potenti e facilità d'uso. Questo rende SimonsVoss un leader tecnologico riconosciuto nell'ambito dei sistemi di chiusura digitali wireless.

Coraggio di innovare, mentalità e agire sostenibile e grande attenzione verso collaboratori e clienti: questa è la chiave del nostro successo.

SimonsVoss fa parte di ALLEGION, un gruppo internazionale operante nel settore della sicurezza. Allegion vanta sedi in circa 130 paesi (www.allegion.com).

Qualità "made in Germany"

Per SimonsVoss, il "Made in Germany" è un impegno serio: Tutti i prodotti sono sviluppati e realizzati esclusivamente in Germania.

© 2025, SimonsVoss Technologies GmbH, Unterföhring

Tutti i diritti riservati. Testo, immagini ed elaborazioni grafiche sono tutelati dai diritti d'autore.

Il contenuto di presento documento non può essere copiato, divulgato né modificato. Ulteriori informazioni su questo prodotto sono disponibili sul sito web di SimonsVoss. Con riserva di modifiche tecniche.

SimonsVoss e MobileKey sono marchi registrati di SimonsVoss Technologies GmbH.

SimonsVoss technologies

Made in Germany

A BRAND OF ALLEGION