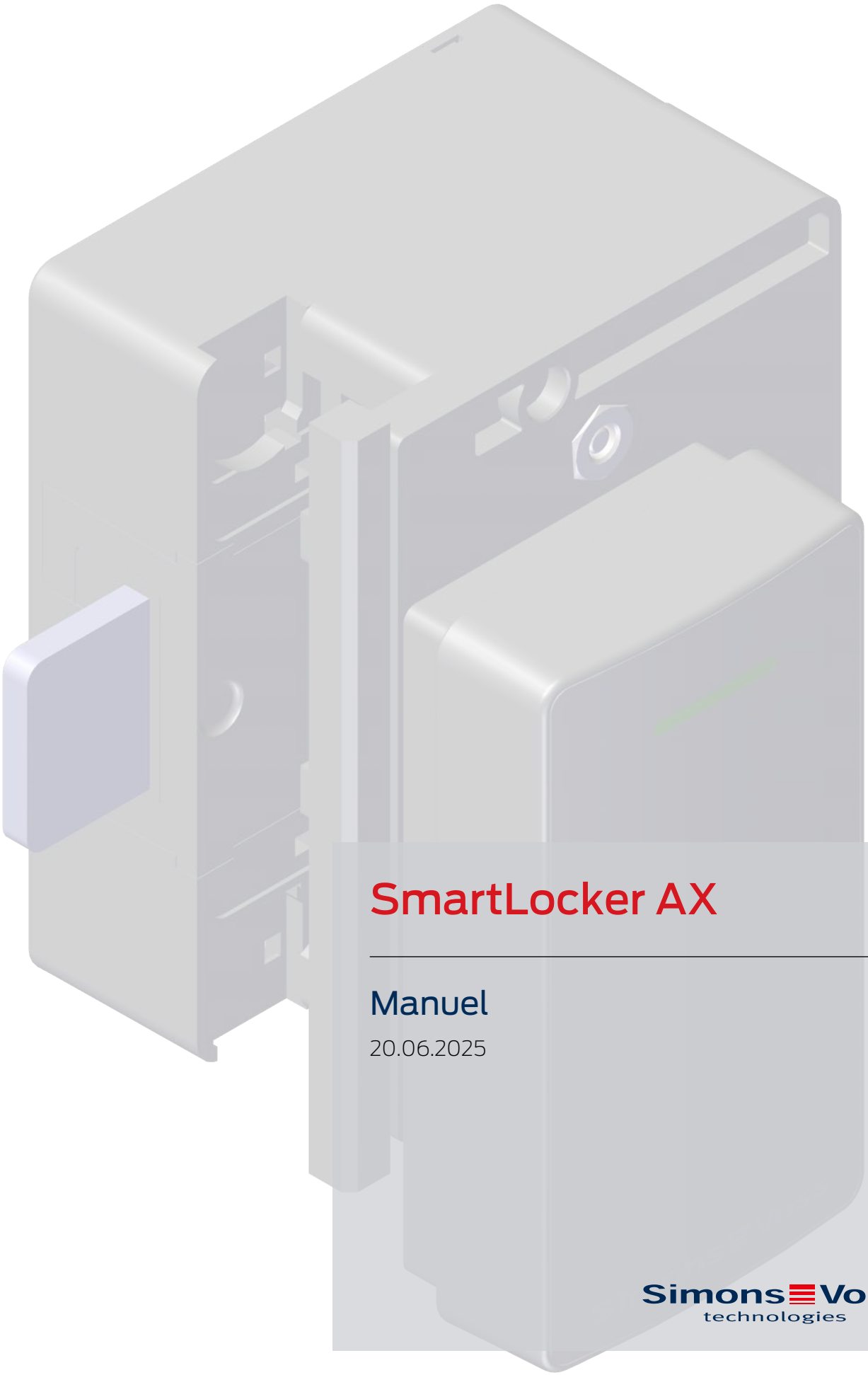

SmartLocker AX

Manuel

20.06.2025

SimonsVoss technologies

Tables des matières

1. Utilisation conforme aux dispositions ... 3
2. Consignes de sécurité générales ... 4
3. Fourniture ... 7
4. Vue éclatée ... 8
5. Mise en service ... 9
   5.1 Programmation ... 9
   5.2 Mesure et calcul ... 10
   5.3 Montage ... 11
6. Fixation ultérieure sur des portes en bois ... 27
7. Fonctionnement ... 28
8. LockNode ... 29
   8.1 Utilisation conforme ... 29
   8.2 Montage ... 29
9. Remplacement des piles ... 42
   9.1 Alimentation en tension d'urgence ... 44
10. Signalisation ... 45
11. Démontage ... 46
12. Caractéristiques techniques ... 47
   12.1 Schémas cotés ... 48
   12.2 Dessins de situations d'installation ... 50
13. Déclaration de conformité ... 54
14. Aide et autres informations ... 55

1. Utilisation conforme aux dispositions

Avec le SmartLocker AX, vous pouvez gérer et contrôler vos armoires et vestiaires en tout confort et de manière efficace. Grâce au réseau sans fil en option, vous pouvez procéder directement à la programmation depuis votre poste de travail ou effectuer une ouverture à distance. La SmartLocker AX fonctionne avec des supports d'identification passifs, des transpondeurs actifs ou les deux.

2. Consignes de sécurité générales

Mot indicateur: Effets immédiats possibles du non-respect
AVERTISSEMENT: Mort ou blessure grave (possible, mais improbable)
PRUDENCE: Blessure légère
ATTENTION: Dommages matériels ou dysfonctionnements
NOTE: Peu ou pas

AVERTISSEMENT

Accès bloqué

Toute erreur de montage et/ou de programmation d'un composant peut bloquer l'accès par une porte. La société SimonsVoss Technologies GmbH décline toute responsabilité quant aux conséquences d'un accès bloqué, par exemple, accès pour les personnes blessées ou en danger, dommages matériels ou autres dommages !

Accès bloqué par la manipulation du produit

Si vous modifiez vous-même le produit, des dysfonctionnements peuvent se produire et l'accès peut être bloqué par une porte.

- Ne changer le produit que lorsque cela est nécessaire et de la manière décrite dans la documentation.

PRUDENCE

Risque d'incendie dû aux piles

En cas de manipulation impropre, les piles insérées peuvent provoquer un incendie ou des brûlures.

1. Ne jamais essayer de recharger les piles, de les ouvrir, de les chauffer ou de les brûler.
2. Ne pas court-circuiter les piles.

ATTENTION

Endommagement lié à une décharge électrostatique (DES) lorsque le boîtier est ouvert

Ce produit contient des composants électroniques susceptibles d'être endommagés par des décharges électrostatiques.

1. Utilisez du matériel de travail adapté à la DES (par ex. un bracelet de mise à la terre).
2. Reliez-vous à la terre avant de commencer les travaux pendant lesquels vous pouvez être en contact avec le système électronique. Saisissez pour cela des surfaces métalliques mises à la terre (par ex. huisseries de porte, conduites d'eau ou vannes de chauffage).

Endommagement lié à des liquides

Ce produit contient des composants électroniques et/ou mécaniques susceptibles d'être endommagés par tout type de liquide.

- Tenez les liquides à l'écart du système électronique.

Endommagement lié à des nettoyants agressifs

La surface de ce produit peut être endommagée par des nettoyants inappropriés.

- Utilisez exclusivement des nettoyants adaptés aux surfaces plastiques.

Endommagement lié à une action mécanique

Ce produit contient des composants électroniques susceptibles d'être endommagés par une action mécanique quelconque.

1. Évitez de toucher le système électronique.
2. Évitez toute autre action mécanique sur le système électronique.

Endommagement lié à une inversion de polarité

Ce produit contient des composants électroniques susceptibles d'être endommagés par une inversion de polarité de la source de tension.

- N'inversez pas la polarité de la source de tension (piles ou blocs d'alimentation).

Défaillance du fonctionnement liée à une perturbation radioélectrique

Dans certaines circonstances, ce produit peut subir l'influence de perturbations électromagnétiques ou magnétiques.

- Ne montez pas et ne placez pas le produit à proximité immédiate d'appareils pouvant générer des perturbations électromagnétiques ou magnétiques (alimentations à découpage !).

NOTE

Utilisation conforme aux dispositions

Les produits SimonsVoss sont exclusivement destinés à l'ouverture et la fermeture de portes et d'objets similaires.

- N'utilisez pas les produits SimonsVoss à d'autres fins.

Horaires différents pour les fermetures G2

L'unité de temps interne des fermetures G2 présente une tolérance technique pouvant atteindre ± 15 minutes par an.

- Reprogrammez régulièrement les fermetures chronosensibles.

Qualifications requises

L'installation et la mise en service nécessitent des connaissances spécialisées.

- Seul le personnel qualifié et formé peut installer et mettre en service le produit.

Installation impropre

SimonsVoss Technologies GmbH décline toute responsabilité pour les dommages causés aux portes ou aux composants en raison d'une installation impropre.

Dysfonctionnements dus à un mauvais contact ou à une décharge différente

Des surfaces de contact trop petites/contaminées ou différentes batteries déchargées peuvent entraîner des dysfonctionnements.

1. Utilisez uniquement des piles autorisées par la société SimonsVoss.
2. Ne touchez pas les contacts des piles neuves avec les mains.
3. Utilisez des gants propres et exempts de graisse.
4. Remplacez toujours toutes les piles à la fois.

Les modifications et nouveaux développements techniques ne peuvent pas être exclus et peuvent être mis en œuvre sans préavis.

La version allemande est le manuel d’instruction original. Les autres langues (rédaction dans la langue du contrat) sont des traductions des instructions originales.

Lisez et suivez toutes les instructions d'installation, d'installation et de mise en service. Transmettez ces instructions et toutes les instructions de maintenance à l'utilisateur.

3. Fourniture

- Lecteur
- Bloc moteur
- Douille de raccordement
- 3 plaques d'écartement (à commander séparément : LL.PLATE5)
- Plaque d'écartement avec la vis torx de guidage (à commander séparément : LL.PLATEVAR)
- 2 rallonges de bride (à commander séparément)
- Vis M4 avec tête ronde (16 mm, 20 mm, 25 mm)
- Écrous hexagonaux M4
- Élément de serrage avec vis à tôle
- 4 blocs pênes (dont un prémonté)
- 2 fixations pour les portes en bois
- Clé à six pans 0,9 mm
- Outil de fixation pour vis M4
- Outil pour connecteur pour câble plat
- Guide abrégé

Le lecteur est doté en usine de deux vis de rechange pour la fermeture du couvercle.

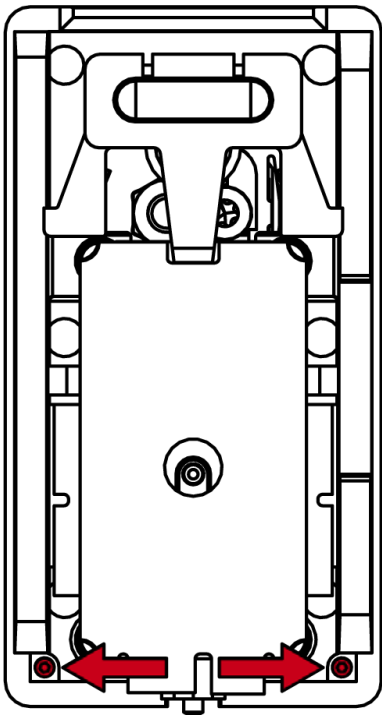

4. Vue éclatée

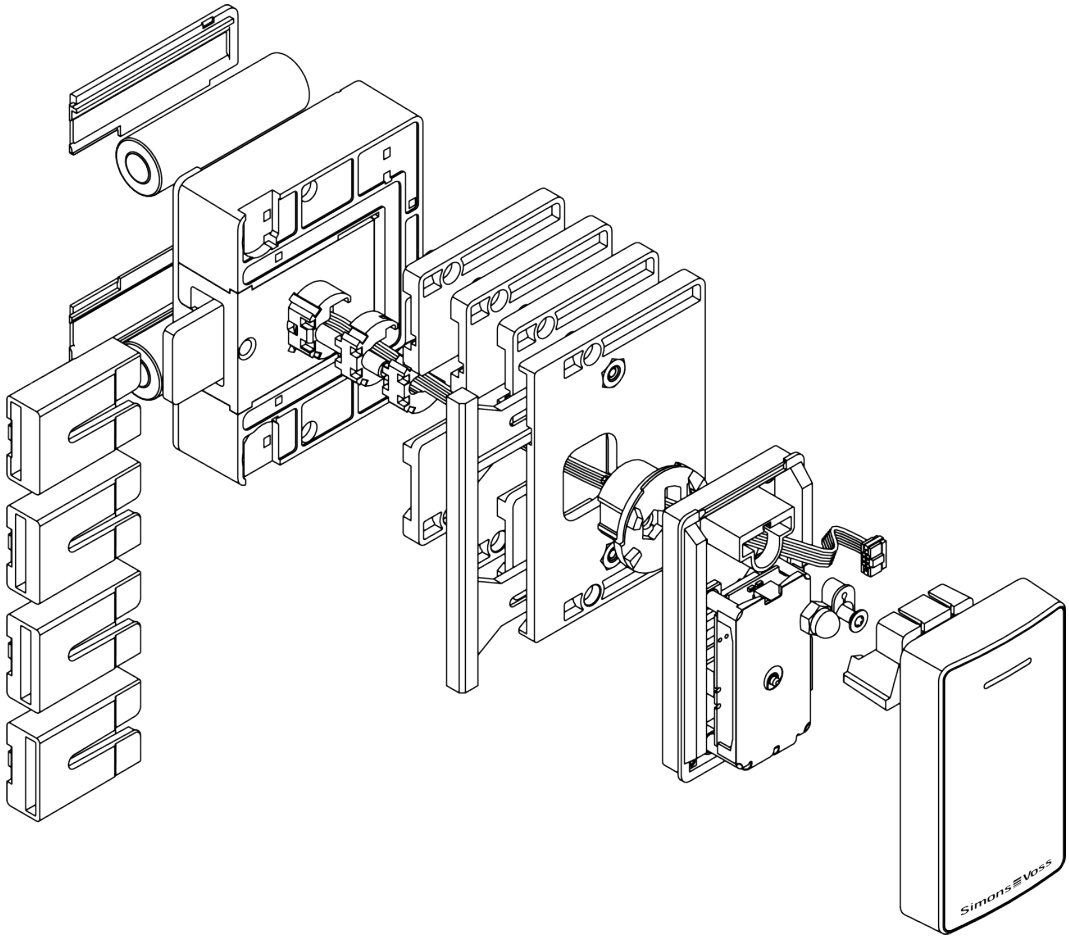

5. Mise en service

5.1 Programmation

✓ LSM ouvert.

1. Ouvrez avec la fenêtre "Nouvelle fermeture".

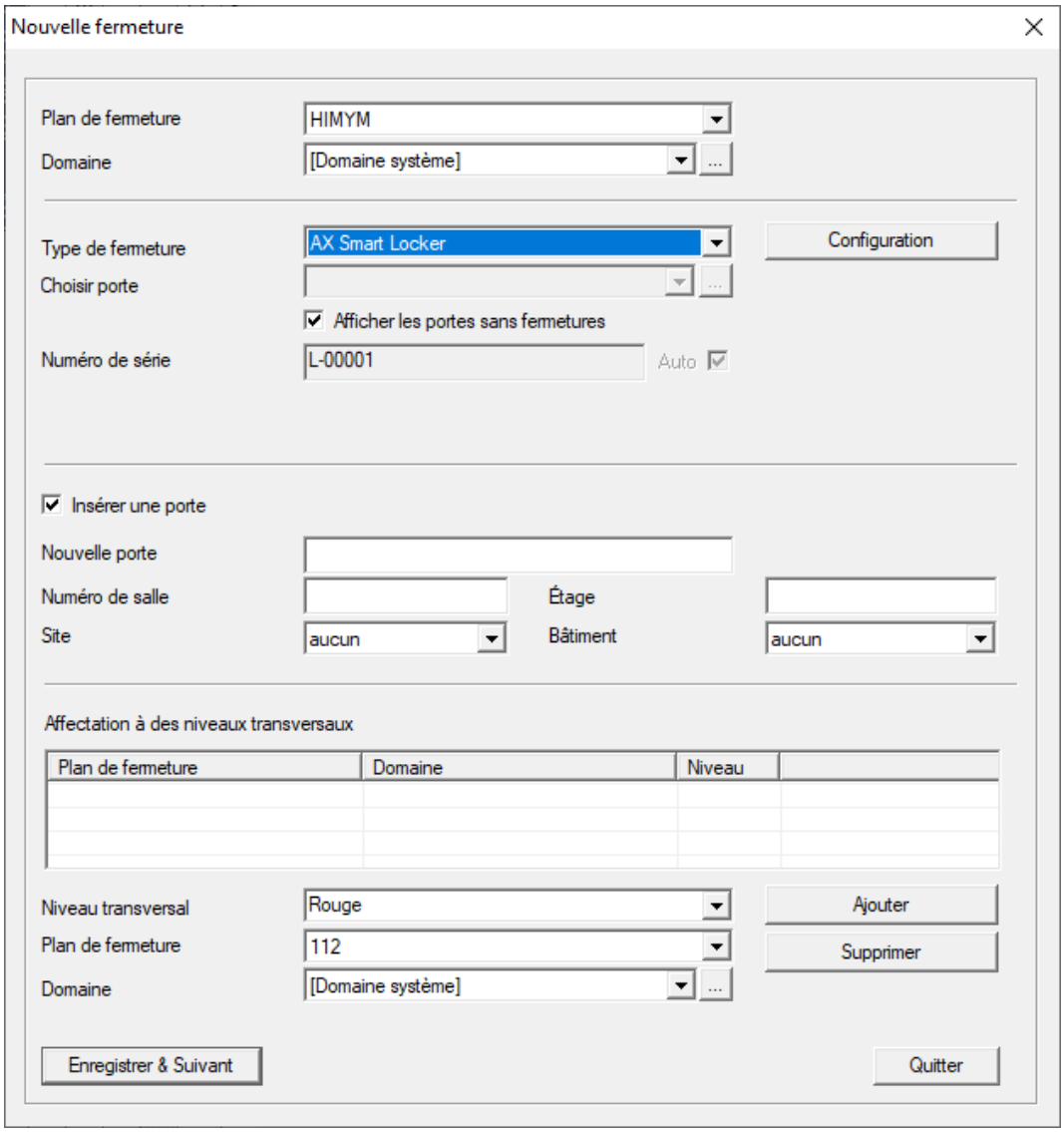

2. Dans ▼ **Type de fermeture**, sélectionnez l'entrée "AX SmartLocker".
3. Programmez la solution SmartLocker AX.
   ↳ Solution SmartLocker AX programmée.

5.2 Mesure et calcul

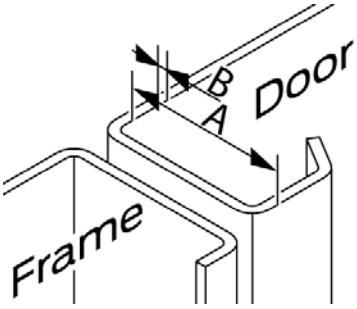

1. Mesurez la distance qui sépare l'intérieur de la porte de la butée du pêne (A), par exemple, avec la jauge de profondeur d'un pied à coulisse.

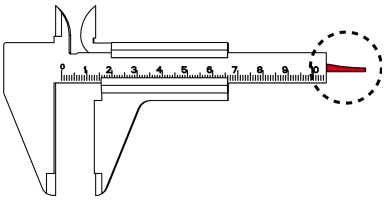

2. Mesurez l'épaisseur de la porte (B).
3. Les tableaux présentent les pièces nécessaires qui vous sont fournies (plaques d'adaptation, logement de pêne, rallonges de bride et vis). Vous pouvez commander des pièces supplémentaires (voir le manuel).

De l'intérieur de la porte à la butée du pêne (A)	Plaque d'adaptation P (LL.PLATE5)	Logement du pêne R
De 0,0 mm à 5,95 mm	Néant	4 (5,9 mm)
De 6,05 mm à 7,25 mm	Néant	3 (7,5 mm)
De 7,35 mm à 8,85 mm	Néant	2 (9,1 mm)
De 8,95 mm à 10,45 mm	Néant	1 (10,4 mm)
De 10,55 mm à 10,95 mm	5 mm	4 (5,9 mm)
De 11,05 mm à 12,25 mm	5 mm	3 (7,5 mm)
De 12,35 mm à 13,85 mm	5 mm	2 (9,1 mm)
De 13,95 mm à 15,45 mm	5 mm	1 (10,4 mm)
De 15,55 mm à 15,95 mm	2 × 5 mm	4 (5,9 mm)
De 16,05 mm à 17,25 mm	2 × 5 mm	3 (7,5 mm)
De 17,35 mm à 18,85 mm	2 × 5 mm	2 (9,1 mm)
De 18,95 mm à 20,45 mm	2 × 5 mm	1 (10,4 mm)
De 20,55 mm à 20,95 mm	3 × 5 mm	4 (5,9 mm)

De l'intérieur de la porte à la butée du pêne (A)	Plaque d'adaptation P (LL.PLATE5)	Logement du pêne R
De 21,05 mm à 22,25 mm	3 × 5 mm	3 (7,5 mm)
De 22,35 mm à 23,85 mm	3 × 5 mm	2 (9,1 mm)
De 23,95 mm à 25,45 mm	3 × 5 mm	1 (10,4 mm)

Les logements du pêne sont numérotés :

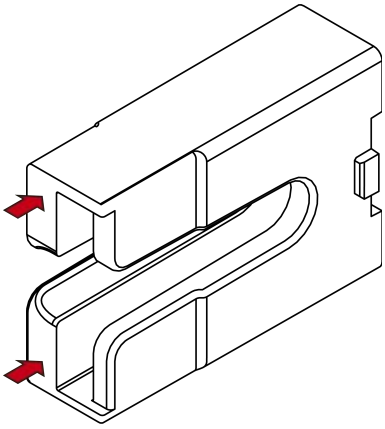

Épaisseur de la porte B + plaques d'adaptation P	Rallonges de bride F	Vis
De 10 mm à 16,0 mm	Néant	M4×16 mm
De 16,1 mm à 19,0 mm	1×	M4×20 mm
De 19,1 mm à 25,0 mm	2×	M4×25 mm
De 25,1 mm à 30 mm	3×	M4×30 mm

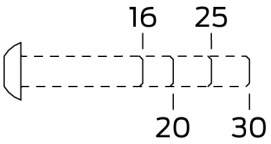

5.3 Montage

Pour les portes en bois, les plaques d'écartement ne sont pas nécessaires. Utilisez les éléments de fixation fournis.

Vous avez besoin de l'outil suivant :

- Clé allen de 0,9 mm (fournie)
- Pince à long bec électronique
- Tournevis PH1
- Tournevis plat (si le bloc pêne doit être remplacé)

- Clé allen de 2,5 mm
- Tournevis TX10

✓ SmartLocker AX fermé en usine (= pêne sorti), programmer au besoin (voir *Programmation [▸ 9]*).

✓ Mesure de la porte et calcul des pièces (voir *Mesure et calcul [▸ 10]*).

1. Insérez la clé allen de 0,9 mm dans la vis inférieure.

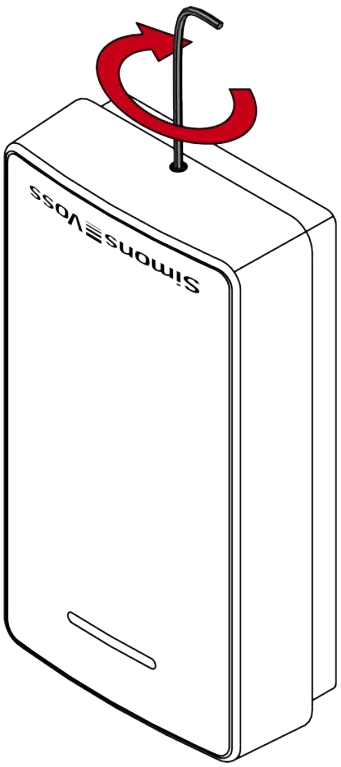

2. Poussez légèrement le couvercle du lecteur contre le fond et vissez la vis inférieure dans le sens des aiguilles d'une montre jusqu'à ce que vous puissiez soulever le couvercle.

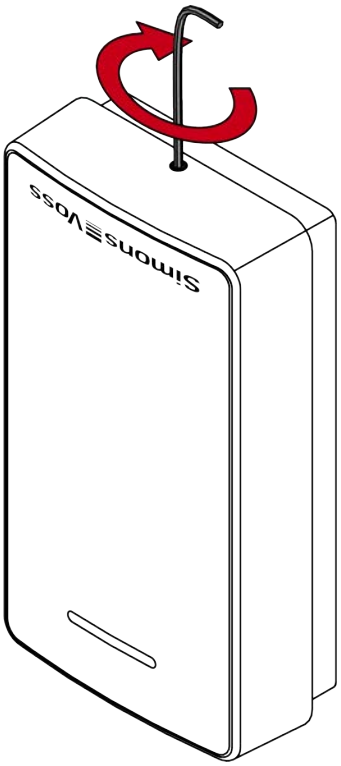

3. Retirez le couvercle.

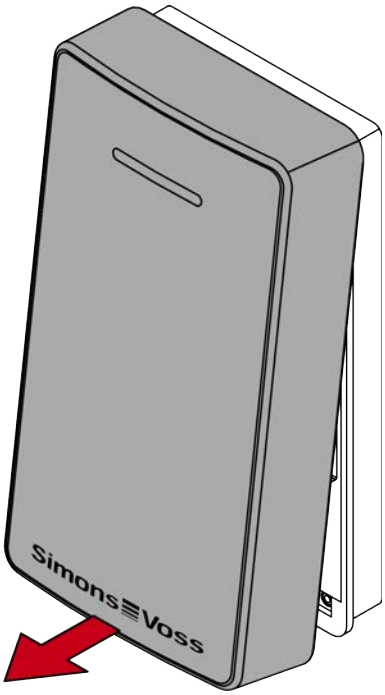

4. Au moyen d'une pince à long bec, débranchez le connecteur du câble sous la platine.
5. Démontez le lecteur et le bloc moteur.

6. Insérez la douille dans le trou D (le logement de l'écrou pointe vers l'arête de la porte).

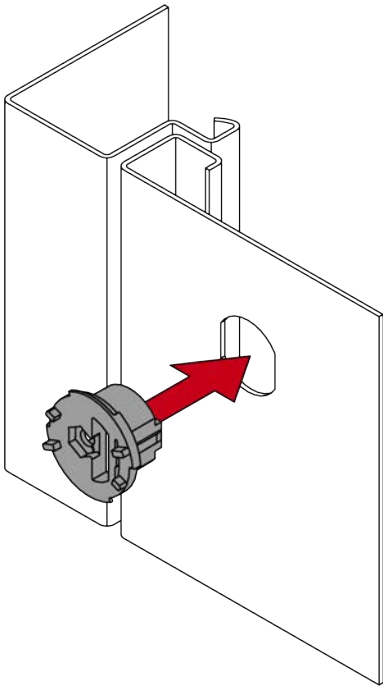

7. Poussez la plaque d'écartement avec la vis torx de guidage parallèle depuis l'arrière sur la douille.

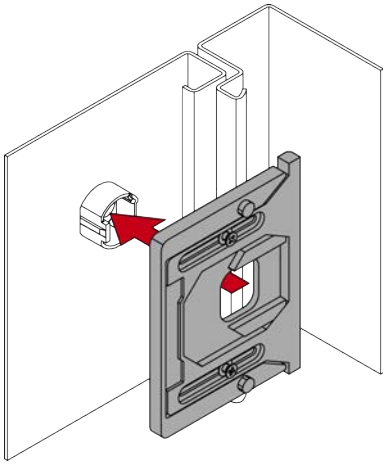

8. Faites glisser la vis torx de guidage vers l'extérieur jusqu'à ce qu'elle repose contre l'arête intérieure de la porte.

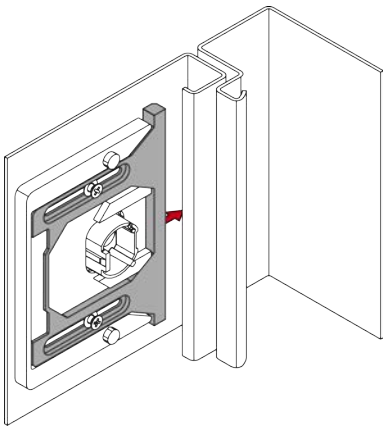

9. Poussez davantage la vis torx de guidage contre l'arête intérieure et serrez les vis à un couple d'env. 20 Ncm (tournevis PH1) jusqu'à ce que la vis torx de guidage ne puisse plus être déplacée.

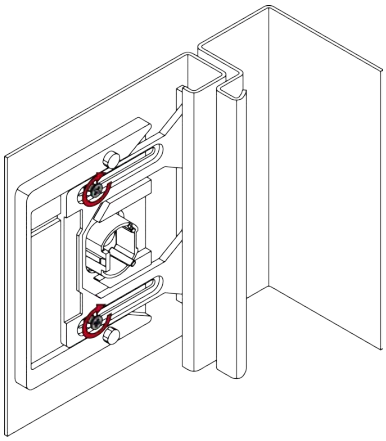

10. Si nécessaire, rajoutez d'autres plaques d'écartement sur la douille.

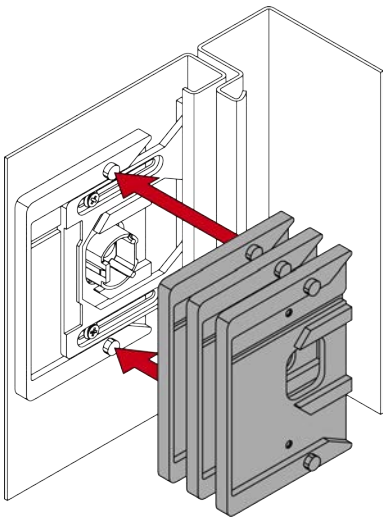

11. Si nécessaire, utilisez un tournevis à tête plate pour extraire le bloc pêne du bloc moteur.

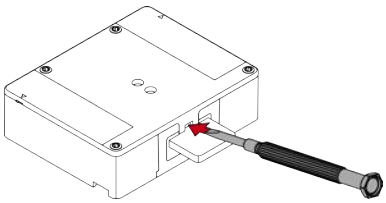

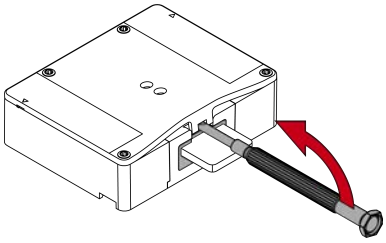

12. Si nécessaire, insérez un autre bloc pêne dans le bloc moteur.

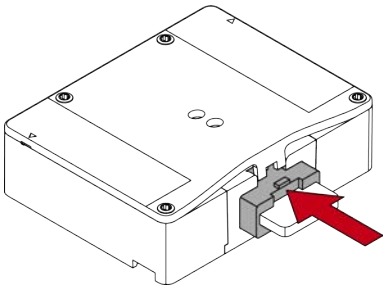

13. Placez la vis dans le logement et maintenez-la en place.

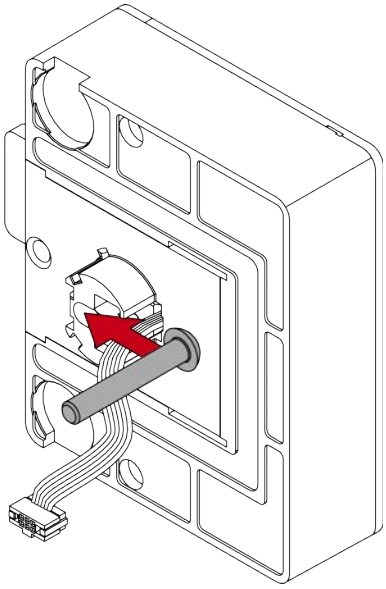

14. Fixez la vis à travers le trou latéral du pêne à l'arrière avec l'outil de montage en plastique.

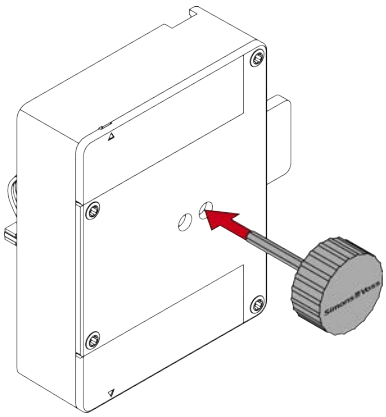

15. Si nécessaire, installez des inserts de verrouillage sur le bloc moteur.

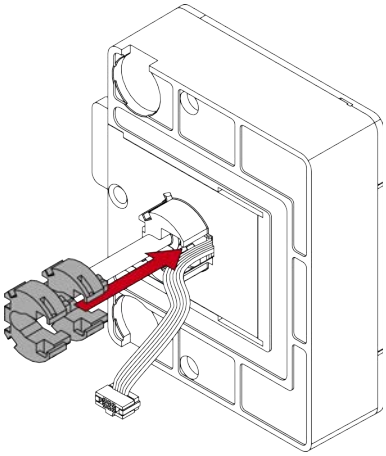

16. Pour les portes en bois : Insérez les fixations dans les évidements prévus.

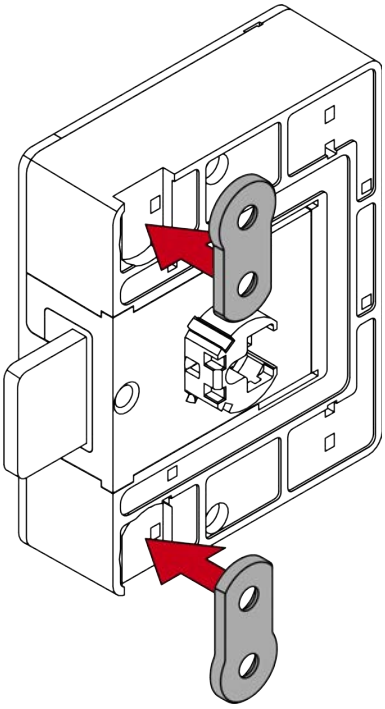

17. Tenez fermement l'outil de montage en plastique d'un doigt et placez le bloc moteur sur la plaque d'adaptation ou dans la douille D.

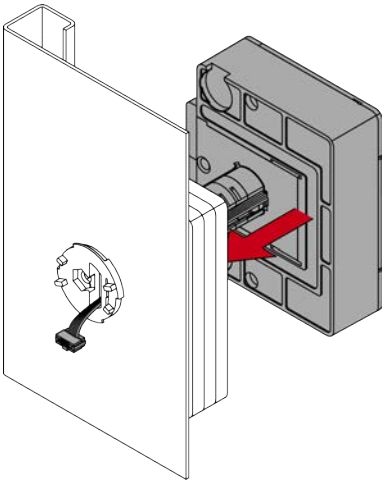

18. Faites passer le câble à travers la douille.

19. Placez l'écrou sur la vis et serrez légèrement l'écrou au moyen de l'outil de montage déjà en place jusqu'à ce qu'il soit en place dans le logement hexagonal.

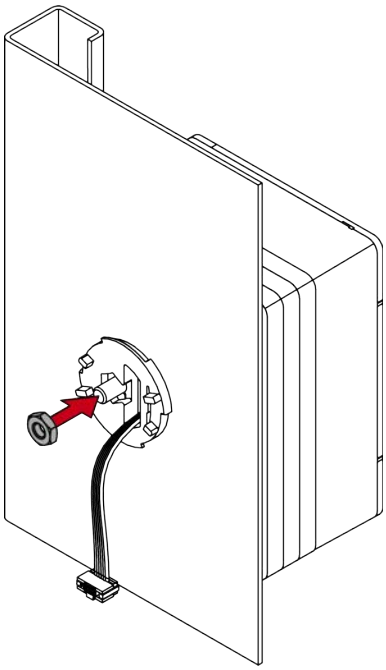

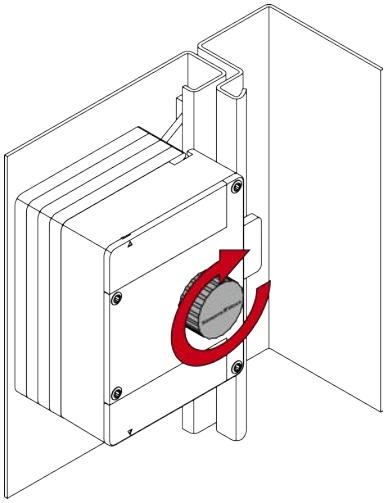

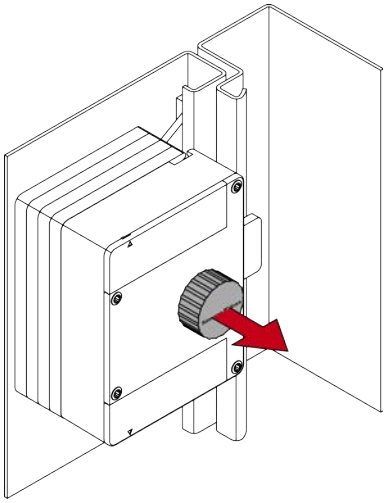

20. Pour les portes en bois : Alignez le bloc moteur et vissez les fixations avec des vis adaptées.

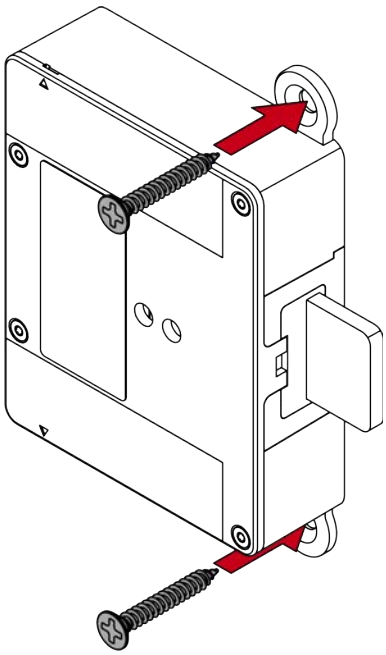

21. Serrez l'écrou à un couple de 1 Nm (clé six pans de 2,5 mm).

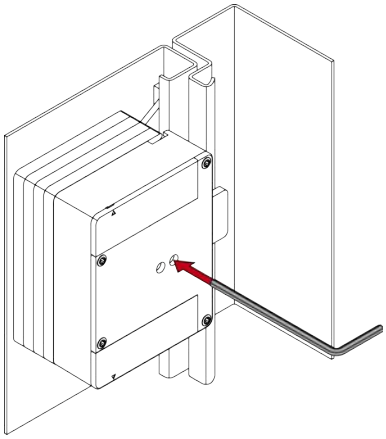

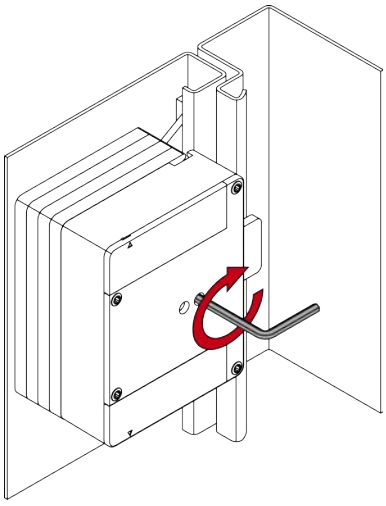

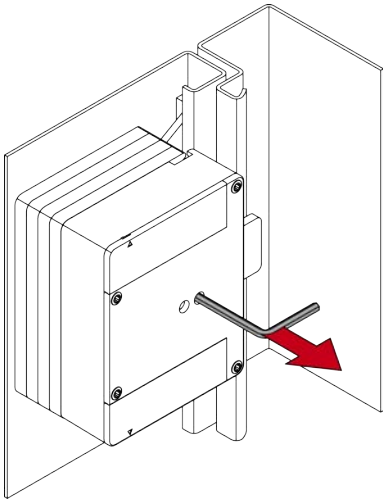

22. Insérez l'écrou de serrage et la vis à tête fraisée dans la douille D depuis l'avant.

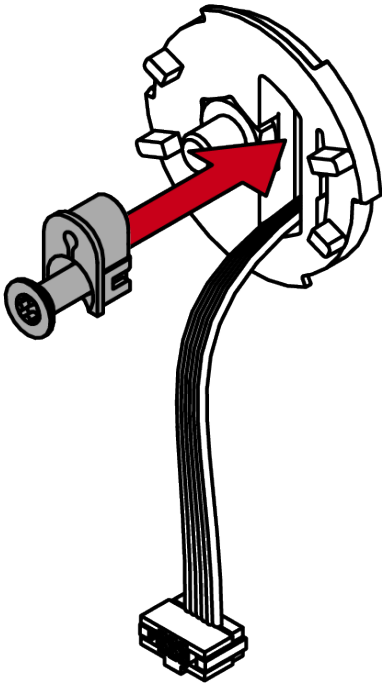

23. Serrez autant que possible l'écrou de serrage (clé TX10) sans tourner la vis.

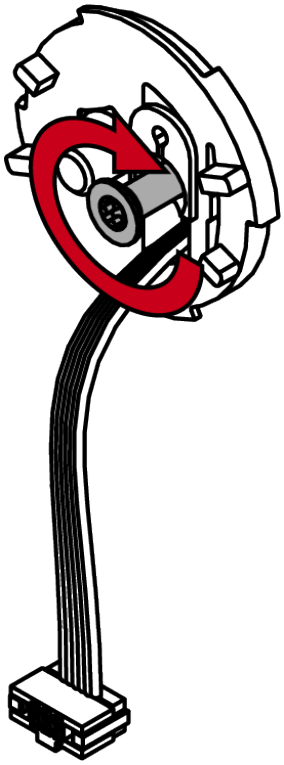

24. Placez le lecteur à l'oblique (env. 60°).

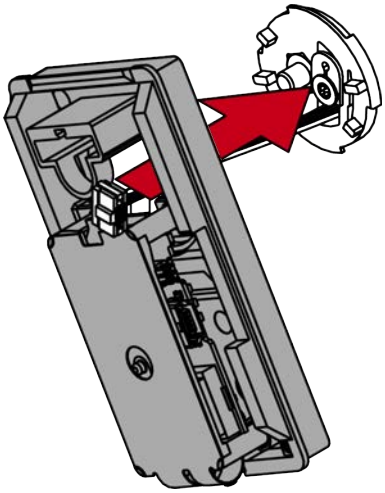

25. Tournez le lecteur tout droit dans le sens des aiguilles d'une montre (verrouillage à baïonnette).

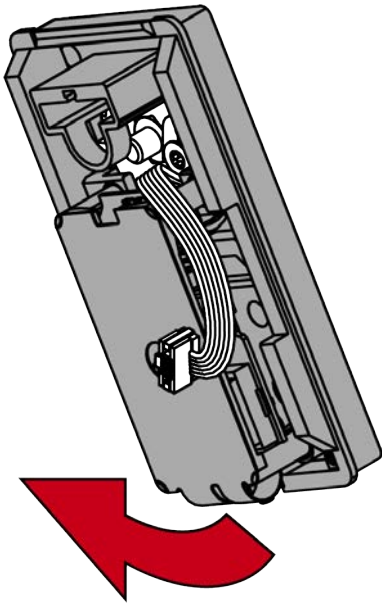

26. Passez le câble à côté de la zone du guide de lumière.
27. Insérez le connecteur dans la douille au moyen de l'outil spécial, en orientant l'ergot en direction du circuit imprimé.

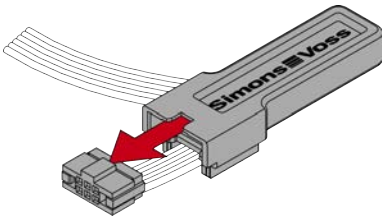

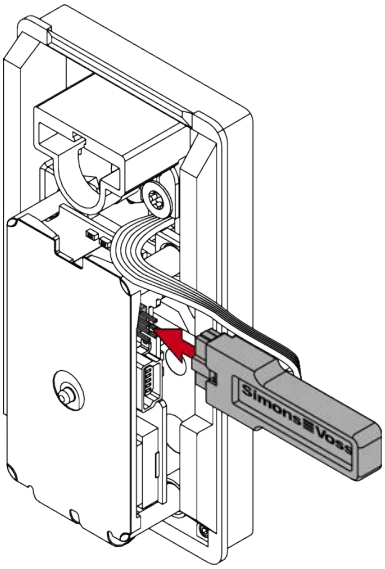

↳ Le lecteur émet des bips et clignote trois fois.

28. Fixez le guide de lumière et appuyez dessus pour le mettre en place.

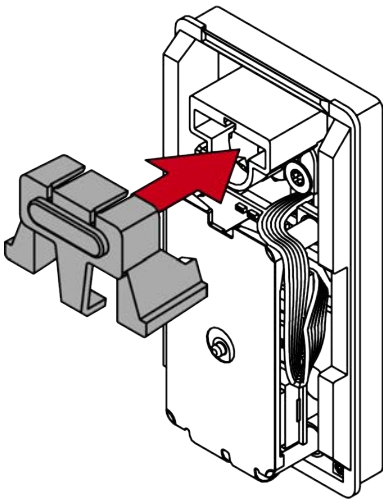

↳ Lecteur protégé contre la torsion.

29. Rangez l'excédent de câble dans l'espace situé à côté de la platine.
30. Placez le couvercle sur le dessus.

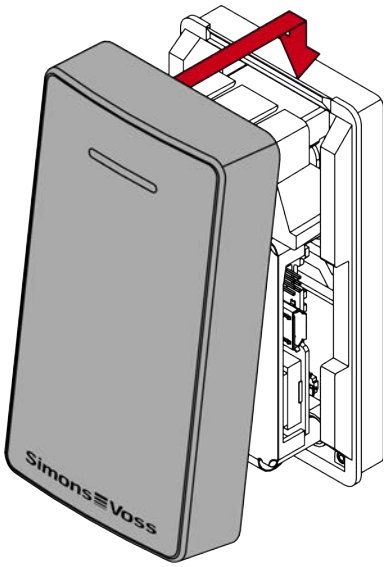

31. Fermez le couvercle en appuyant dessus vers le bas.

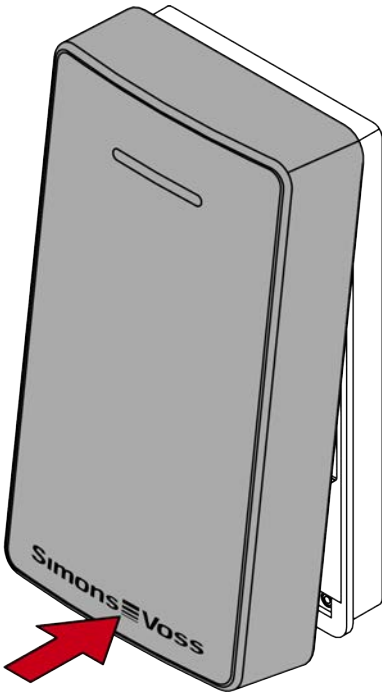

32. Poussez légèrement le couvercle contre le fond et dévissez la vis inférieure en tournant dans le sens opposé des aiguilles d'une montre (clé six pans de 0,9 mm) jusqu'à ce qu'elle affleure à la surface du couvercle.

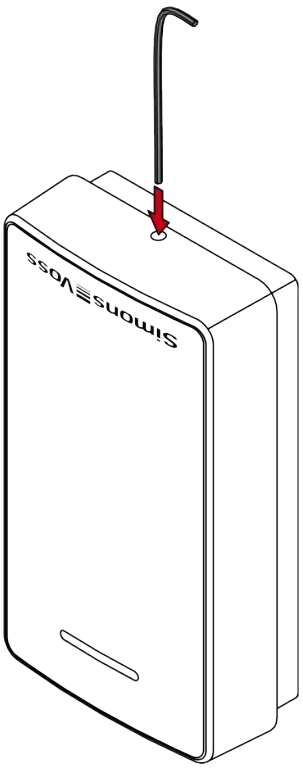

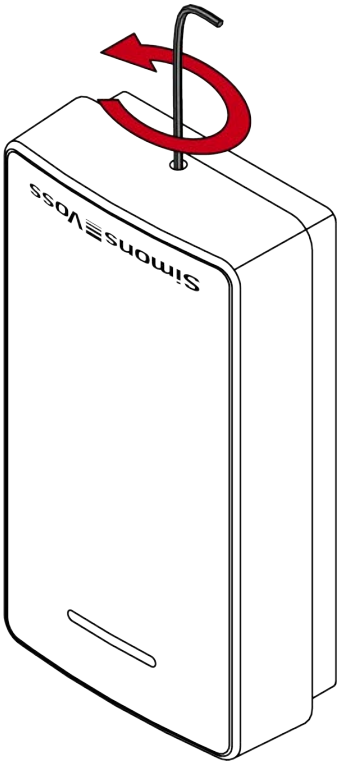

↳ Le montage du SmartLocker AX est terminé.

6. Fixation ultérieure sur des portes en bois

Vous pouvez également installer les fixations sur le SmartLocker AX après le montage. Pour ce faire, insérez les éléments de fixation dans le SmartLocker AX déjà monté et vissez-les ensuite.

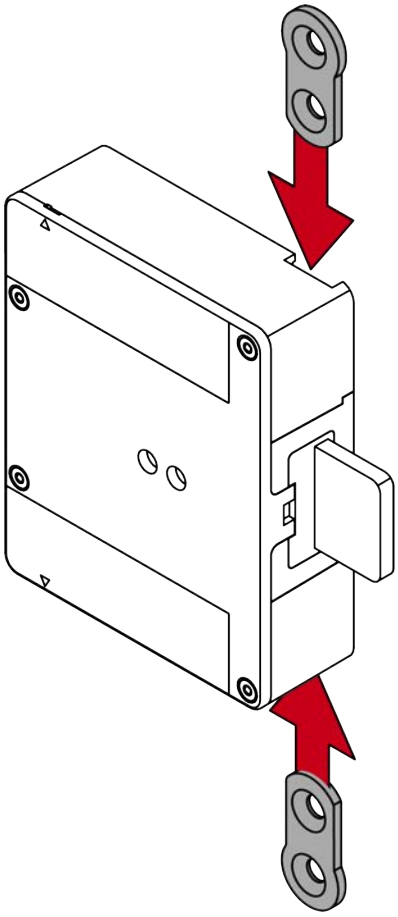

7. Fonctionnement

- Actionnez le support d'identification au niveau de la solution SmartLocker AX.
  - ↳ La solution SmartLocker AX signale une réaction (voir *Signalisation* *[▸ 45]*).
  - ↳ La solution SmartLocker AX réagit en fonction de la programmation.

8. LockNode

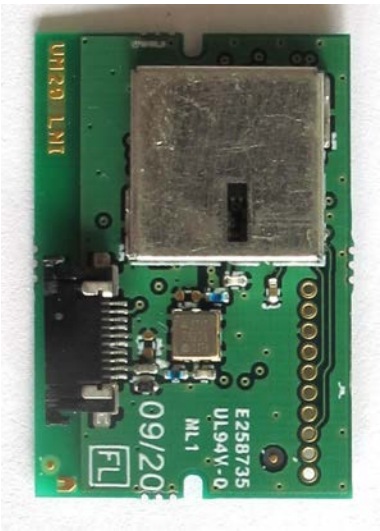

8.1 Utilisation conforme

Le nœud réseau intégré (LockNode integrated - LNI) permet de mettre le SmartLocker AX en réseau ultérieurement et de le raccorder au WaveNet.

8.2 Montage

Vous avez besoin de l'outil suivant :

- clé à six pans 0,9 mm (fournie)
- Pince à long bec électronique
- Tournevis TX6

✓ Mise à la terre effectuée (par exemple, au corps de chauffe).

1. Insérez l'hexagone de 0,9 mm dans la vis inférieure.

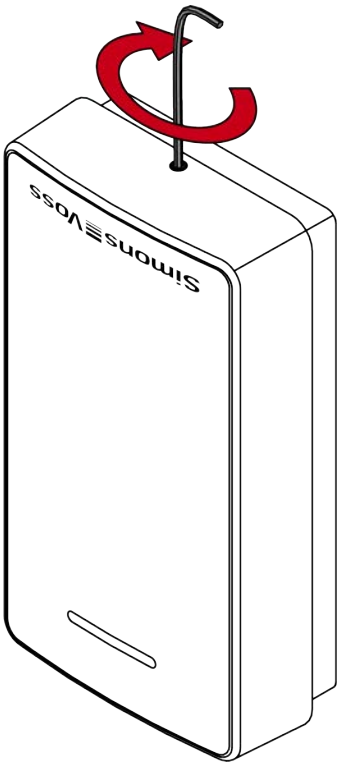

2. Poussez légèrement le couvercle du lecteur contre le fond et vissez la vis inférieure dans le sens des aiguilles d'une montre jusqu'à ce que vous puissiez soulever le couvercle.

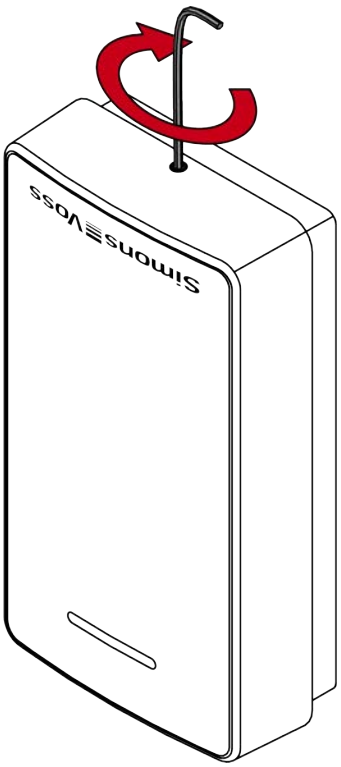

3. Retirez le couvercle.

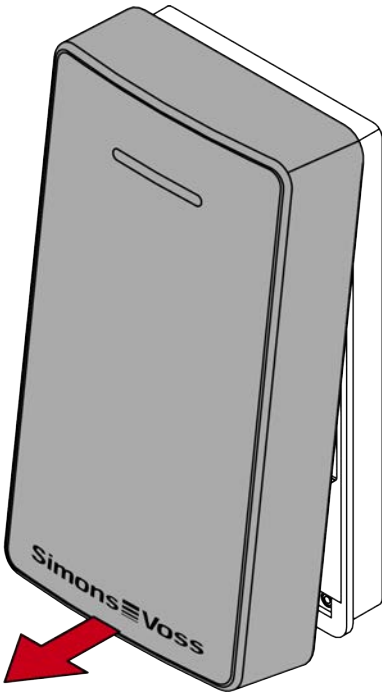

4. Retirez le guide de lumière du lecteur.

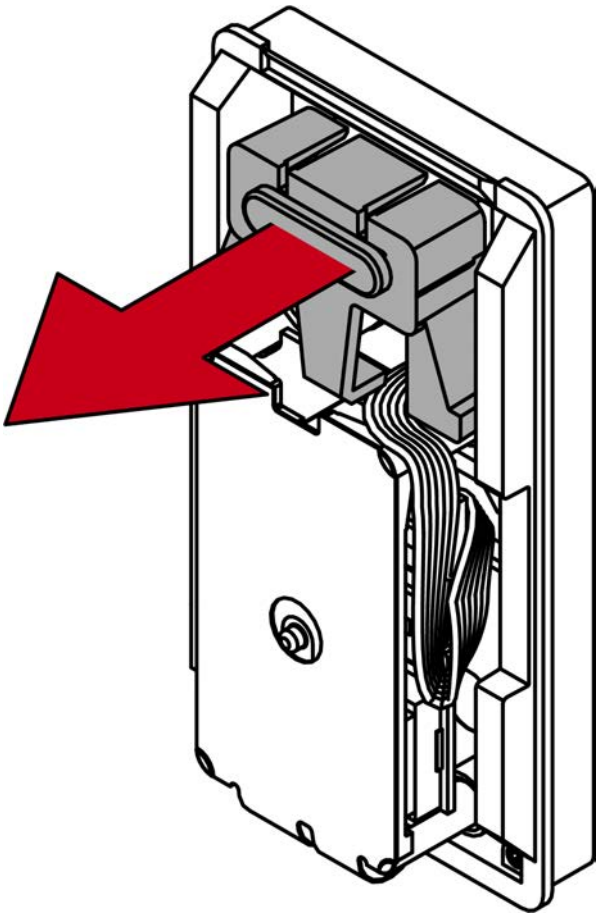

5. Au moyen d'une pince à long bec, débranchez le connecteur du câble sous la carte électronique.

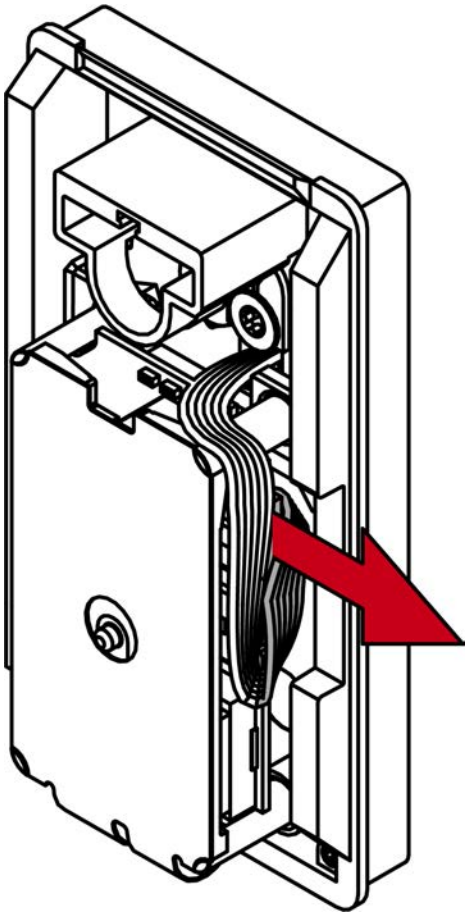

6. Faites tourner le lecteur de 60º dans le sens inverse des aiguilles d'une montre (verrouillage à baïonnette).

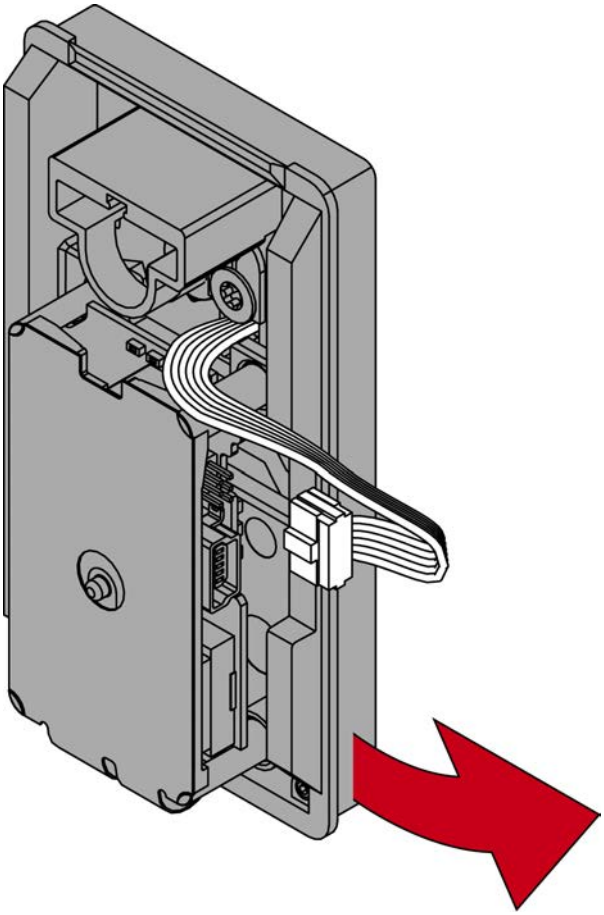

7. Retirez le lecteur de la douille en D.

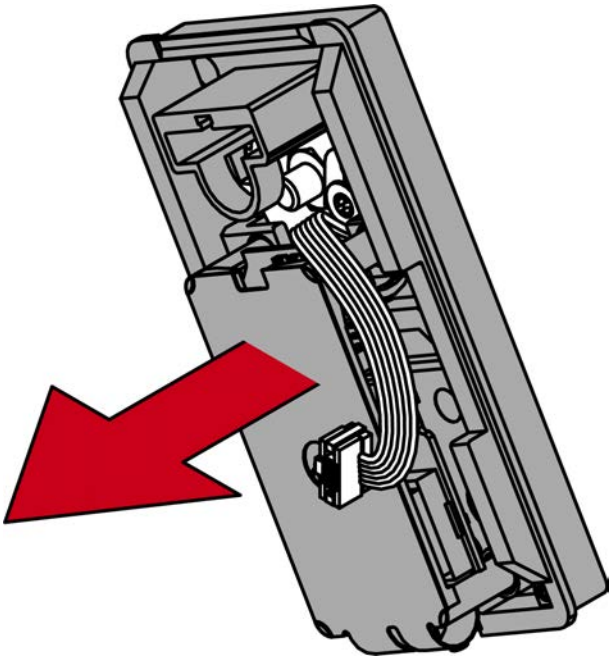

8. Desserrez les quatre vis du support de circuits pour désolidariser ce dernier de la base du lecteur.

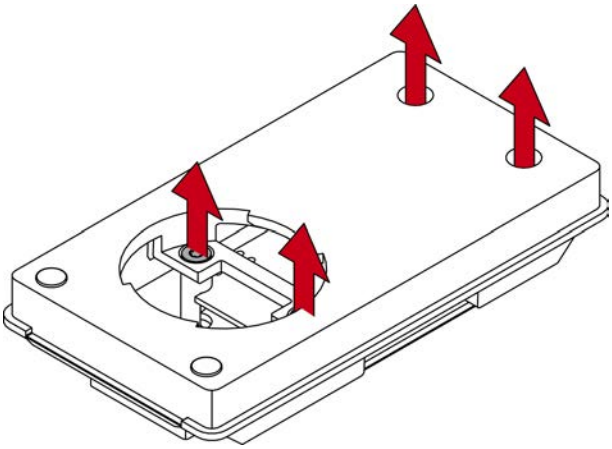

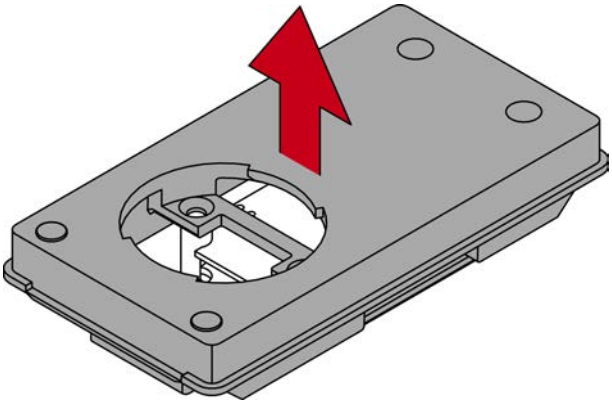

9. Ouvrez le mécanisme de pliage du connecteur FPC sur le LNI.

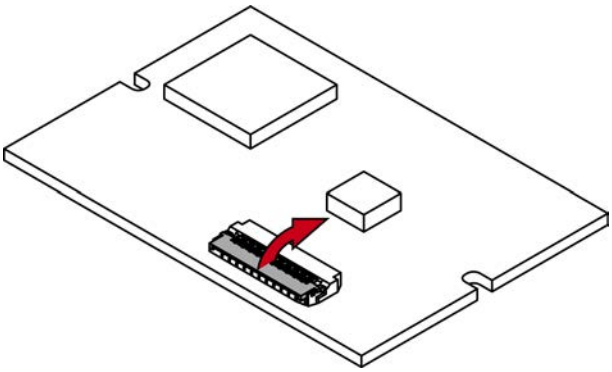

10. Insérez le raccord libre du lecteur dans le connecteur FPC ouvert.

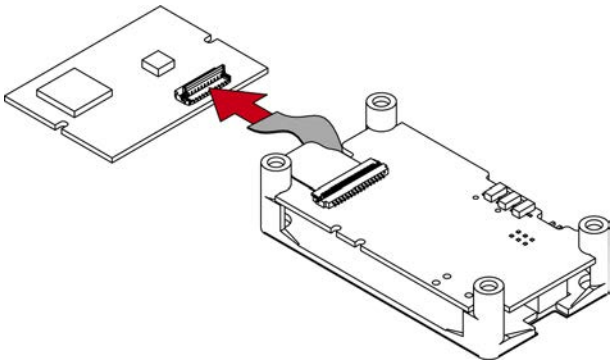

11. Refermez le mécanisme de pliage du connecteur FPC.

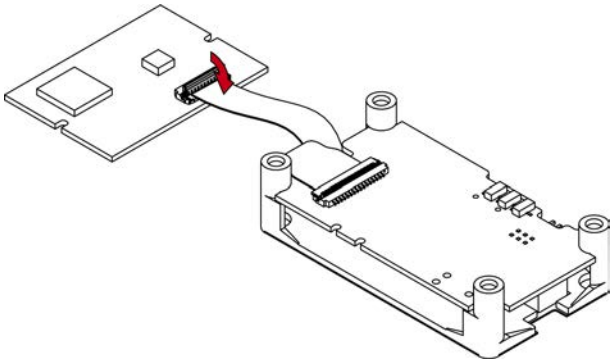

12. Revissez ensemble le support de circuits et la base du lecteur.

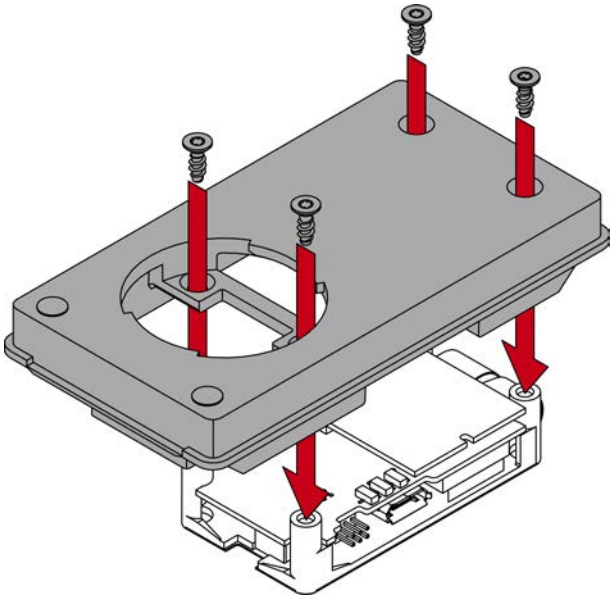

13. Placez le lecteur à l'oblique (env. 60º).

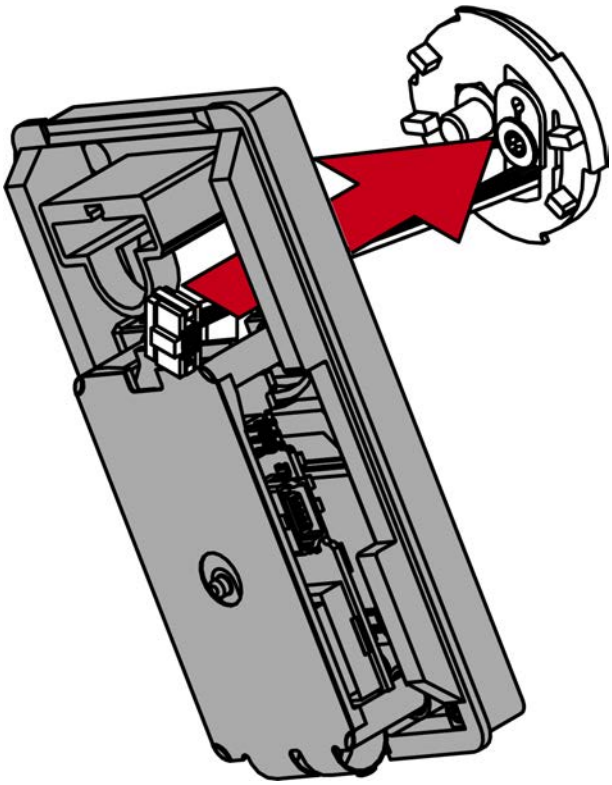

14. Tournez le lecteur tout droit dans le sens des aiguilles d'une montre (verrouillage à baïonnette).

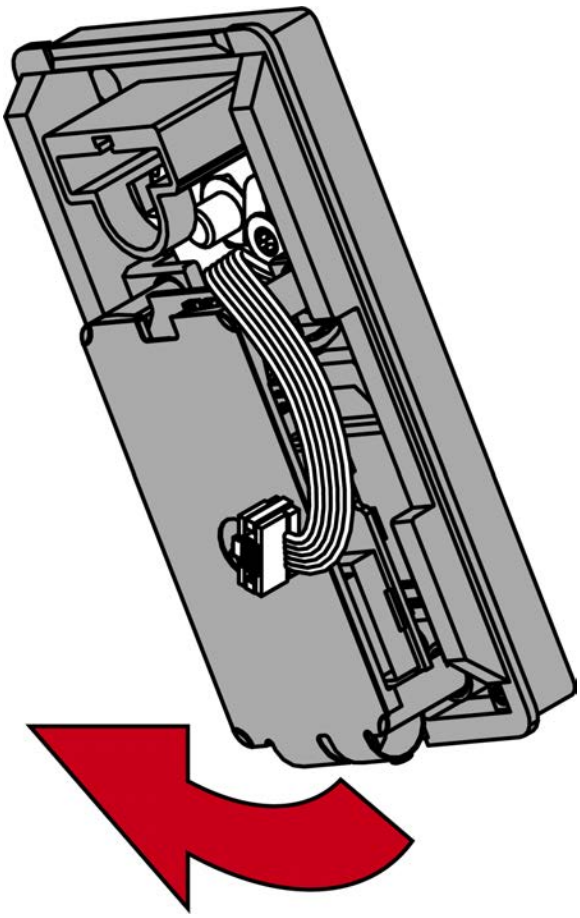

15. Passez le câble à côté de la zone du guide de lumière.
16. Insérez le connecteur dans la douille au moyen de l'outil spécial, en orientant l'ergot en direction du circuit imprimé.

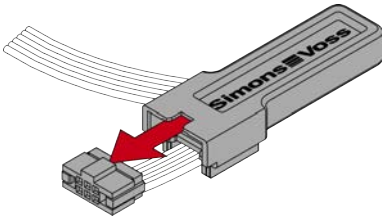

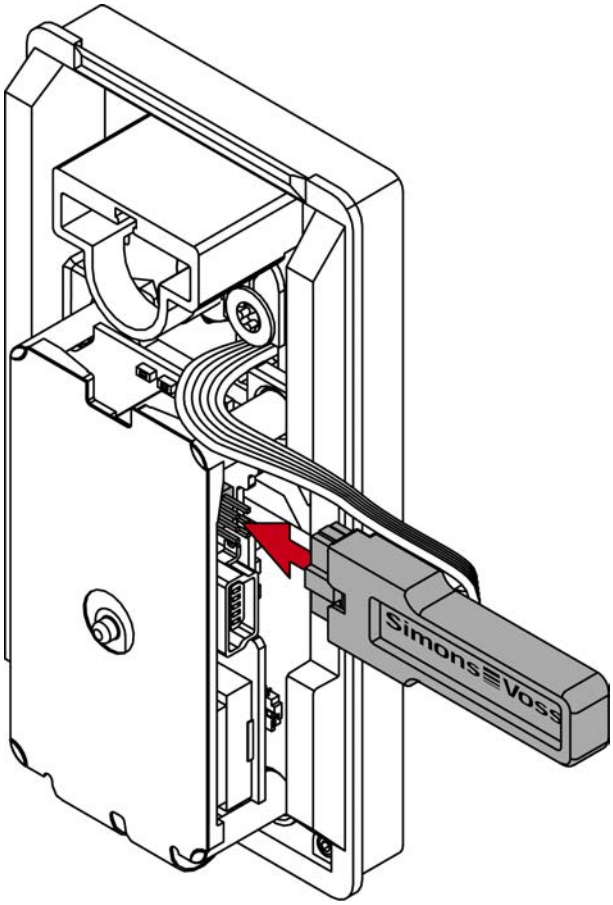

↳ Le lecteur émet des bips et clignote trois fois.

17. Fixez le guide de lumière et appuyez dessus pour le mettre en place.

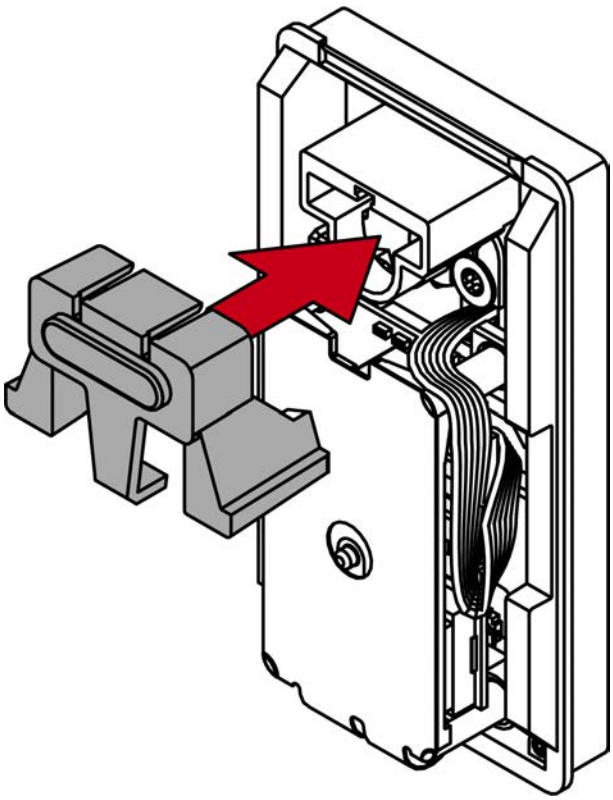

↳ Lecteur protégé contre la torsion.

18. Rangez l'excédent de câble dans l'espace situé à côté de la carte électronique.
19. Placez le couvercle sur le dessus.

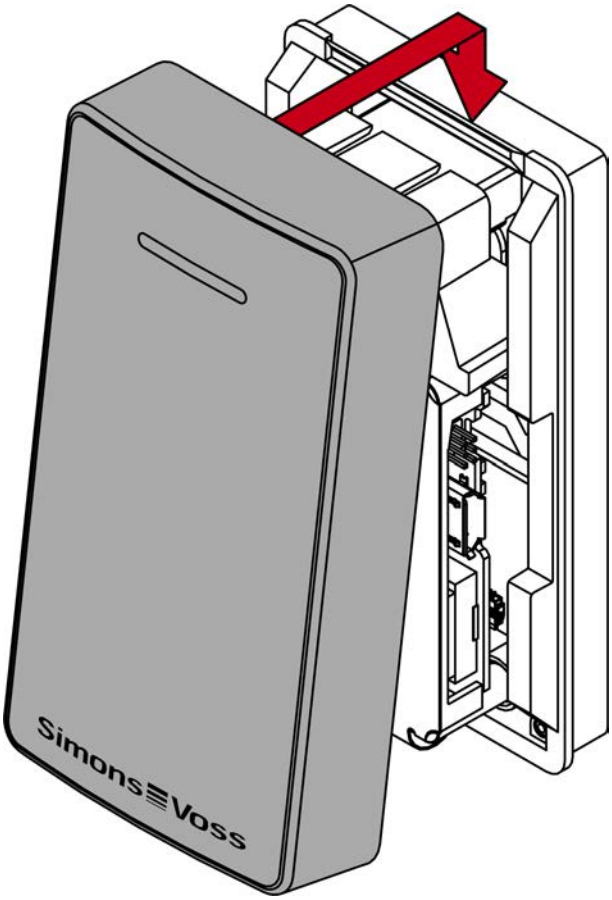

20.Fermez le couvercle en appuyant dessus vers le bas.

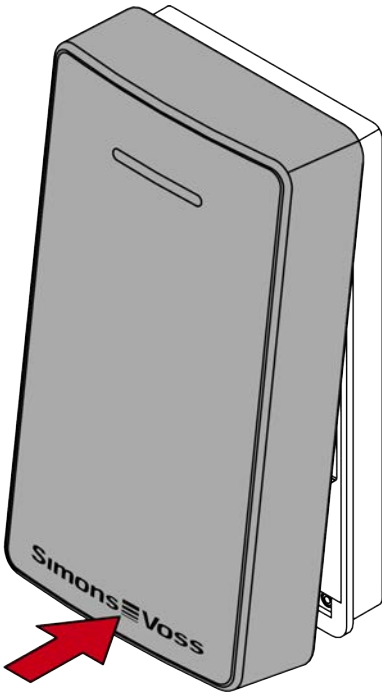

21. Poussez légèrement le couvercle contre le fond et dévissez la vis inférieure en tournant dans le sens opposé des aiguilles d'une montre (clé six pans de 0,9 mm) jusqu'à ce qu'elle affleure à la surface du couvercle.

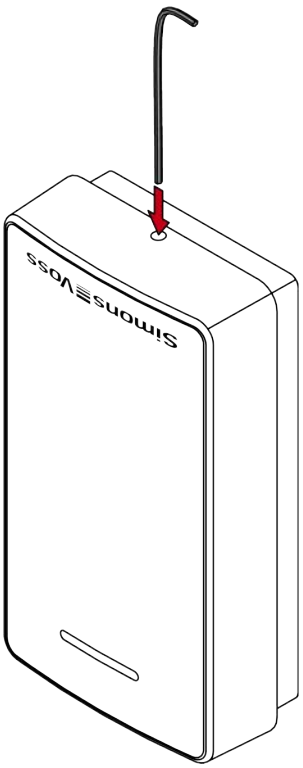

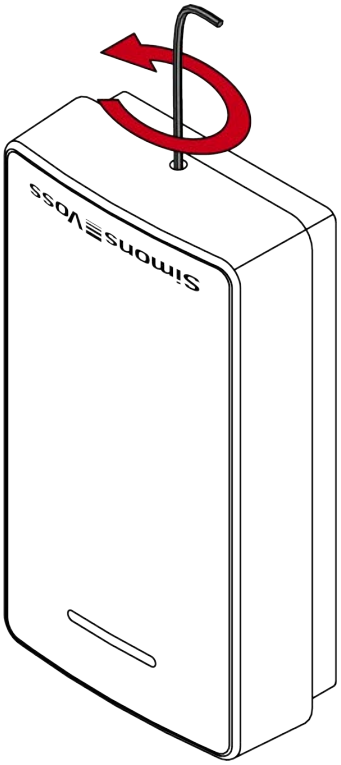

↳ Nœud réseau monté dans le SmartLocker AX.

9. Remplacement des piles

✓ Dos accesible du SmartLocker AX.
✓ Tournevis torx disponible.

1. Insérez le tournevis dans l'ouverture prévue.

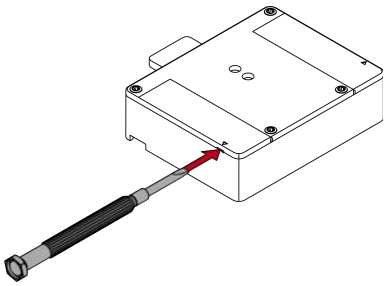

2. Soulevez le couvercle en faisant tourner le tournevis et en le faisant glisser vers le bord du boîtier.

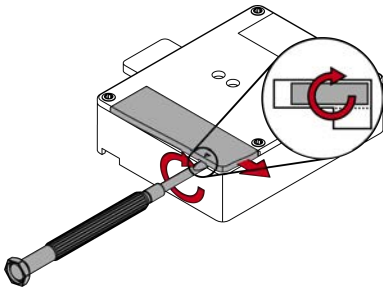

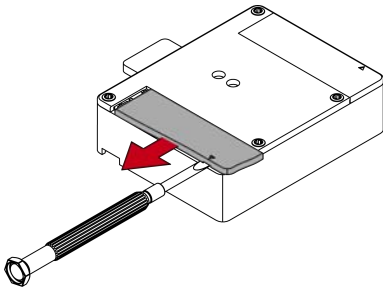

3. Remplacez la pile (voir *Caractéristiques techniques [▸ 47]*).

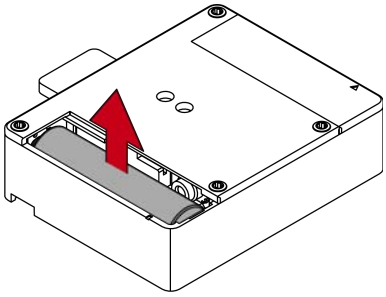

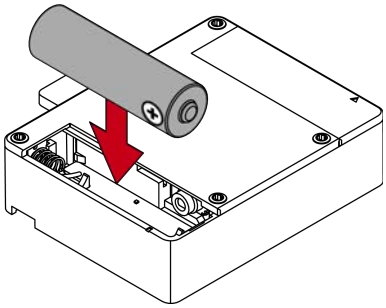

4. Placez d'abord la languette longue, puis la languette courte du couvercle du compartiment à piles.

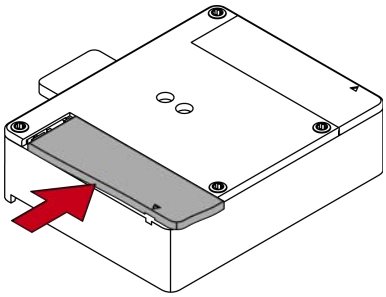

5. Appuyez sur le couvercle du compartiment à piles et faites-le glisser en direction de la languette courte jusqu'à ce qu'il s'enclenche.

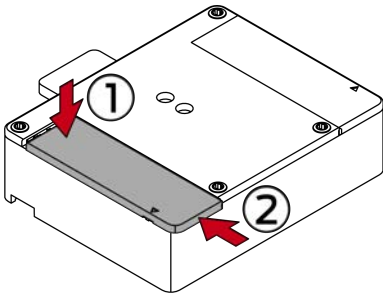

6. Procédez de même avec l'autre pile.
   ↳ Le SmartLocker AX émet trois bips.

↳ Les piles sont changées.

ATTENTION

Comportement très différent dû aux piles

Les piles rechargeables présentent une caractéristique de décharge différente de celle des batteries. L'utilisation de piles rechargeables entraîne une forte fluctuation dans l'autonomie des piles et l'apparition d'avertissements incorrects.

- Évitez si possible d'utiliser des piles rechargeables.

NOTE

Alimentation en tension d'urgence en cas de décharge complète

Si vous ignorez les avertissements des piles, le SmartLocker AX risque de tomber en panne. Dans ce cas, le compartiment à piles n'est plus accessible. Vous pouvez brancher une alimentation de secours afin d'opérer le remplacement des piles.

9.1 Alimentation en tension d'urgence

1. Vissez la vis sur le fond du lecteur dans le sens des aiguilles d'une montre vers l'intérieur (clé six pans de 0,9 mm).
2. Retirez le couvercle.
3. Connectez une source d'alimentation au port micro-USB (port USB, chargeur USB, Powerbank, etc.).

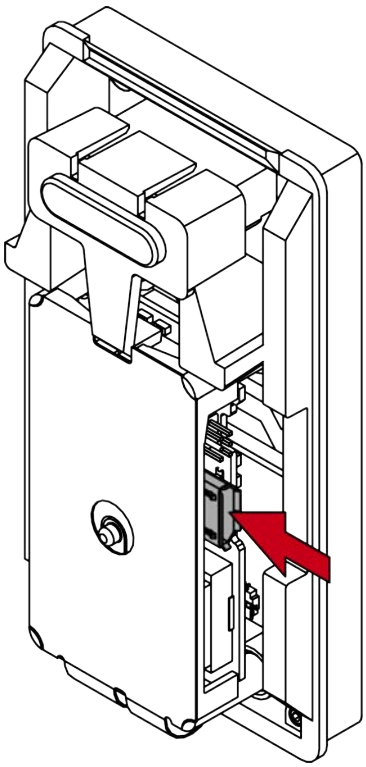

4. Utilisez un support d'identification.
   ↳ Le SmartLocker AX s'ouvre.
5. Ouvrez le vestiaire, retirez le câble micro-USB et réassemblez le lecteur.

10. Signalisation

Signal	Signification
1× bips	Bloc moteur verrouillé.
2× bips et clignotements (vert)	Bloc moteur déverrouillé.
3× bips	Une réinitialisation/un changement de piles a lieu.
3× bips et clignotements	Bloc moteur et lecteur connectés.
4× bips et clignotements	Nœud réseau connecté.
8× bips/clignotements (rouge) avant ouverture	Niveau d'avertissement des piles 1. Les piles sont presque déchargées. Remplacez les piles. Ouvertures restantes : Environ 100
16× bips/clignotements (rouge) avant ouverture	Niveau d'avertissement des piles 2. Les piles sont déchargées. Remplacer immédiatement les piles. Ouvertures restantes : Environ 10

11. Démontage

Le démontage s'effectue dans l'ordre inverse par rapport au montage. Appuyez doucement sur le guide de lumière pour faciliter le retrait du couvercle.

12. Caractéristiques techniques

Dimensions (LxHxP)	Lecteur : 41,3×75,3×20,0 mm, bloc moteur : 59×75×21 mm, pêne : 15×20×3 mm
Fixation	Inserts de verrouillage pour vestiaire standard (Ø19×16 mm) avec double perforation D
Matériau	Plastique renforcé en fibres de verre
Couleurs	anthracite
Classe de protection	IP40
Plage de température (fonctionnement)	de 0 ºC à +65 ºC
Type des piles	2 piles AA 1,5 V (alcalines)
Durée de vie des piles (3060)	Jusqu'à 60 000 ouvertures ou jusqu'à 5 ans en veille (selon la technologie de lecture et le mode de fonctionnement)
Signalisation	Sonore (vibreur) et/ou visuelle (DEL - verte/rouge)
Réseautage	Oui (nœud réseau intégré disponible à la commande ou équipé ultérieurement)
Méthodes de lecture (3060)	Actif (25 kHz), passif (MIFARE® Classic et DESFire EV1, EV2, EV3), hybride (actif et passif), préparation Bluetooth Low Energy (BLE)
Types de réseaux	Réseau online, réseau virtuel et mode offline (combinable)
Accès enregistrables (3060)	Jusqu'à 1.500 (jusqu'en 2022) / jusqu'à 3.000 (à partir de 2023)
Groupes de plages horaires	100+1 (G2)
Nombre de supports d'identification pouvant être gérés par verrou	Jusqu'à 64 000

Émissions de radio

25 kHz (fL>10 kHz, fH<40 kHz)	-28,5 dBµA/m (distance 10 m)
13,560060 MHz - 13,560719 MHz	-14 dBµA/m (distance 10 m)

868,000 MHz - 868,600 MHz / 869,700 MHz - 870,000 MHz Seulement pour les numéros d'article : SV-LL.*AM*LN*	ERP <25 mW
2 360 MHz - 2 500 MHz	4 mW

12.1 Schémas cotés

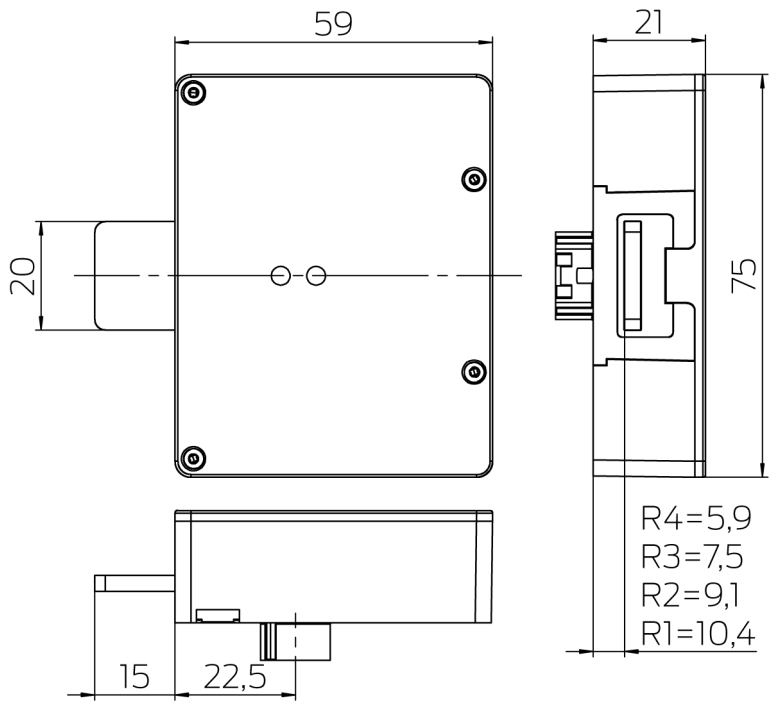

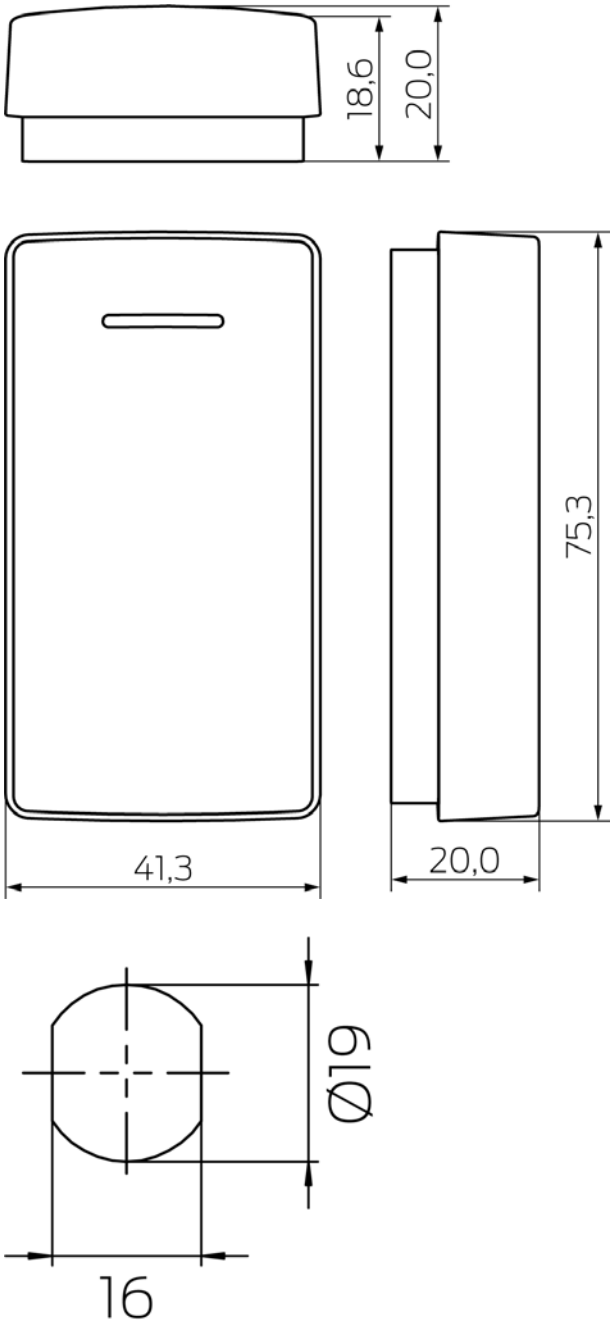

Pour estimer la compatibilité, veuillez respecter les indications suivantes :

Portes en bois

- L'épaisseur de la porte doit être comprise entre 10 mm et 25 mm.

  Pour les armoires métalliques, il convient donc d'utiliser au moins deux plaques d'adaptation (de 1 mm à 2 mm) pour les épaisseurs disponibles dans le commerce.
- Selon le bloc pêne, le pêne est à une distance de 5,9 mm à 10,4 mm du bloc moteur. Le cas échéant, vous devez poser des plaques d'adaptation sur le cadre de porte pour que le pêne repose sur le cadre de porte et que la porte ne claque pas.

Portes métalliques

- Le panneau de porte et les plaques d'adaptation doivent avoir une épaisseur de 10 mm à 25 mm au total.

  Pour les armoires métalliques, il convient donc d'utiliser au moins deux plaques d'adaptation (de 1 mm à 2 mm) pour les épaisseurs disponibles dans le commerce. En règle générale, la feuillure dans la porte ou le cadre rend de toute façon nécessaire l'utilisation de plaques d'adaptation.
- La butée du pêne doit se trouver à une distance maximale de 30,4 mm du côté intérieur de la porte à l'état fermée.
- La distance entre le côté extérieur de la porte et le côté intérieur du pêne doit être égale à 35,4 mm au maximum. En d'autres termes, pour les portes métalliques, la feuillure doit avoir une hauteur de 10,4 mm au maximum (A).

12.2 Dessins de situations d'installation

es casiers et les armoires sont disponibles dans de nombreux modèles différents. Comparez votre casier ou armoire avec les dessins ci-dessous pour évaluer votre situation d'installation personnelle.

Armoire métallique 1

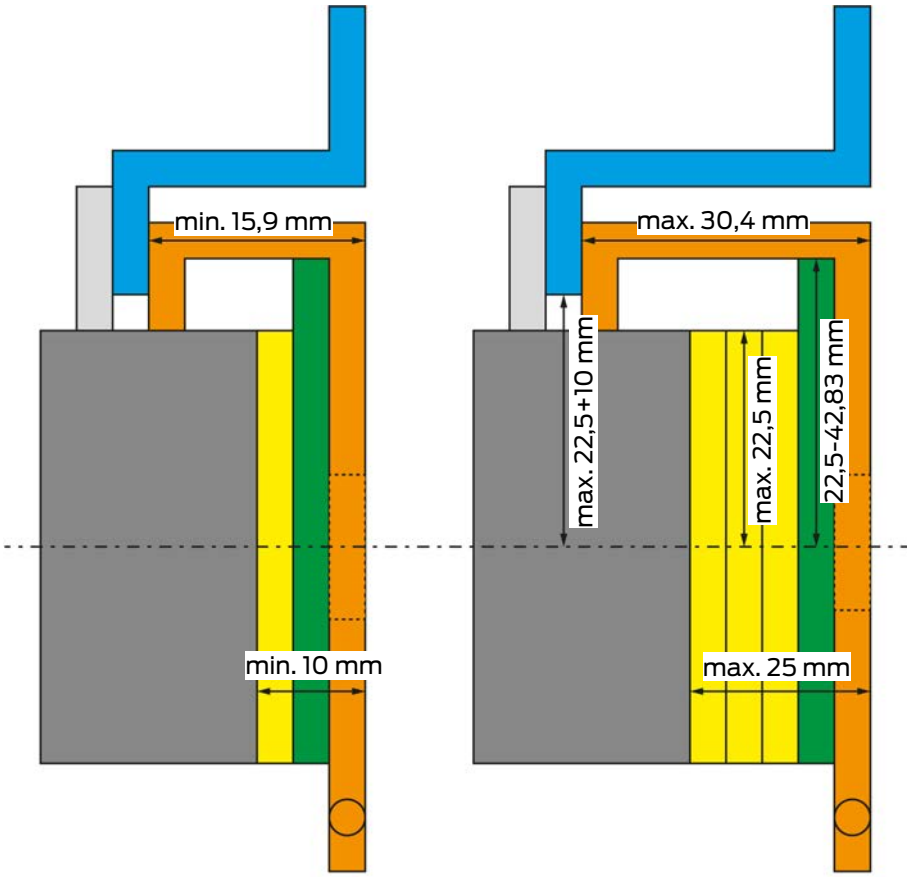

- Cadre de l'armoire
- Loquet
- Bloc moteur
- Porte avec trou et charnière
- Plaque d'adaptation 5 mm (variable)
- Plaque d'adaptation 5mm

Armoire métallique 2

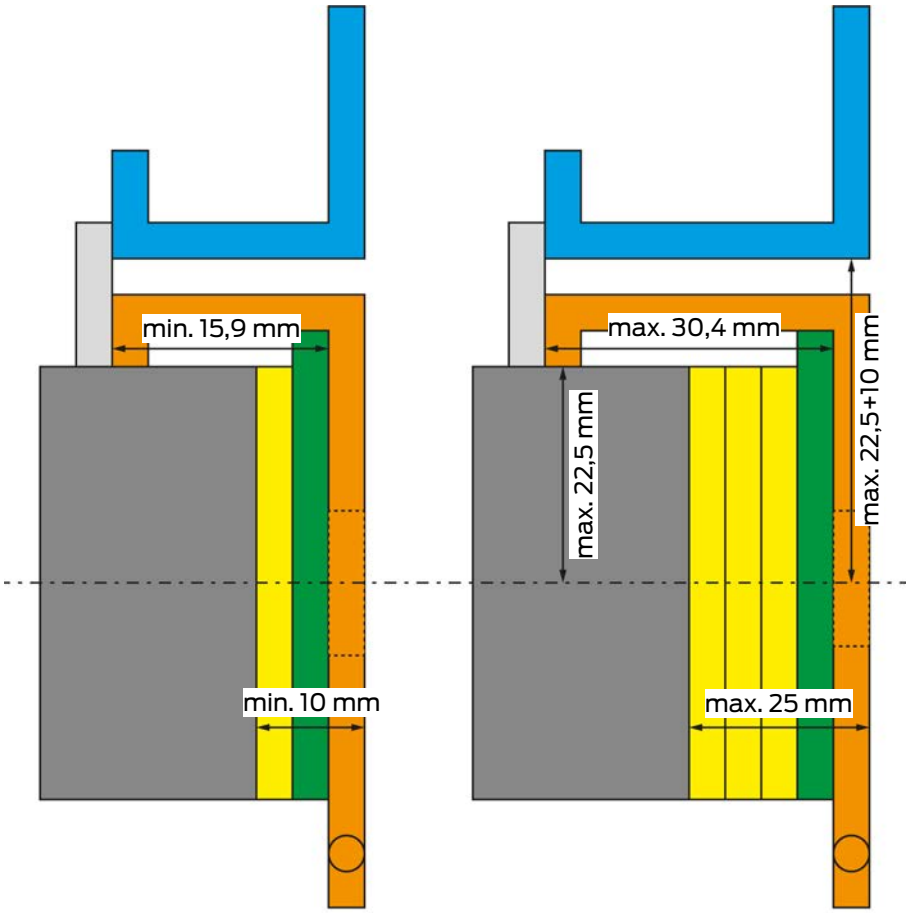

- Cadre de l'armoire
- Loquet
- Bloc moteur
- Porte avec trou et charnière
- Plaque d'adaptation 5 mm (variable)
- Plaque d'adaptation 5mm

Armoire en bois

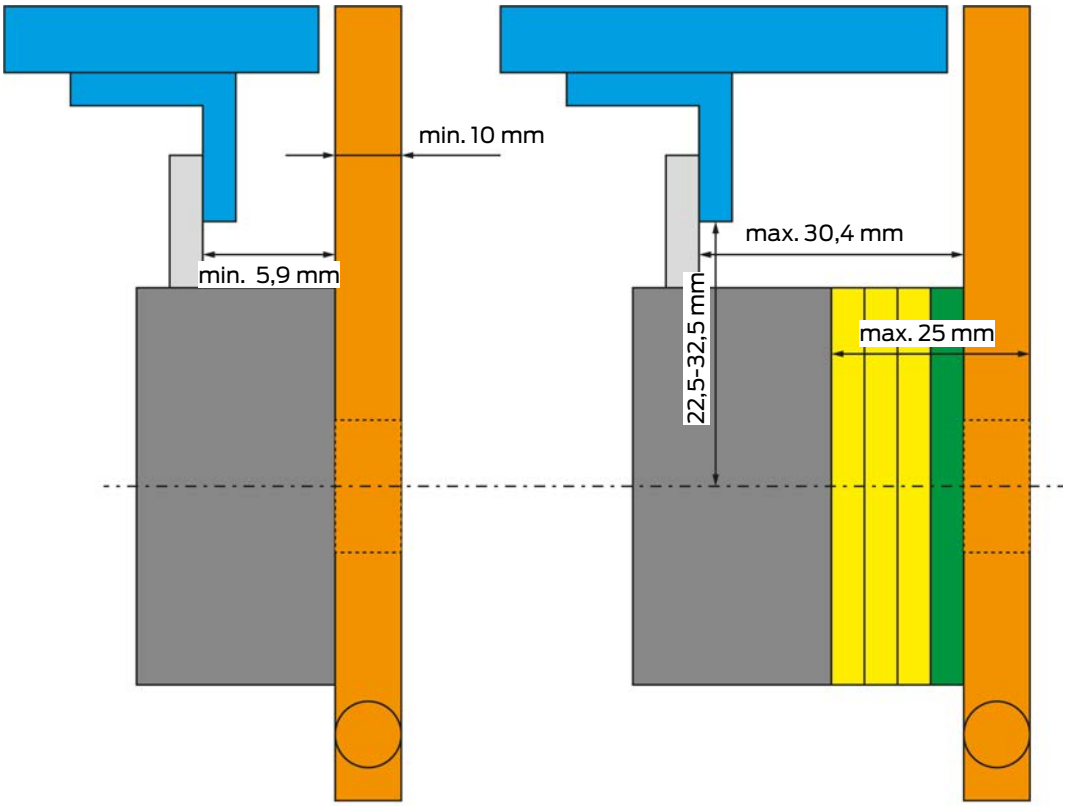

- Cadre de porte avec support d'arrêt
- Boulon
- Bloc moteur
- Porte avec trou et charnière
- Plaque d'adaptation 5 mm (variable)
- Plaque d'adaptation 5 mm

13. Déclaration de conformité

La société SimonsVoss Technologies GmbH déclare par la présente que les articles (SV-LL.*AM*LN*, SV-LL.*AM*) est conforme aux directives suivantes:

- 2014/53/EU -RED-
  ou pour UK : UK statutory 2017 No. 1206 -Radio equipment- (équipement radio)
- 2011/65/UE -RoHS-
  ou pour UK : UK statutory 2012 No. 3032 -RoHS-

Le texte intégral de la déclaration de conformité CE est disponible à l'adresse Internet suivante : *www.simons-voss.com/fr/certificats.html*.
Le texte intégral de la déclaration de conformité UK est disponible à l'adresse Internet suivante : *www.simons-voss.com/fr/certificats.html*.

14. Aide et autres informations

Documentation/documents

Les informations détaillées concernant le fonctionnement et la configuration peuvent être consultées sur la page d'accueil :

https://www.simons-voss.com/fr/documents.html

Déclarations de conformité

Les déclarations de conformité et autres certificats peuvent être consultées sur la page d'accueil :

https://www.simons-voss.com/fr/certificats.html

Informations sur l'elimination

- Ne jetez pas l'appareil (SV-LL.*AM*LN*, SV-LL.*AM*) avec vos ordures ménagères mais dans un point de collecte communal pour appareils électriques et appareils spéciaux conformément à la directive européenne 2012/19/UE.
- Recyclez les piles défectueuses ou usées conformément à la directive européenne 2006/66/CE.
- Veuillez tenir compte des dispositions locales applicables concernant la collecte séparée des piles.
- Recyclez l'emballage d'une manière écologique.

Assistance technique

Notre support technique se fera un plaisir de vous aider (ligne fixe, coût dépendant de l'opérateur) :

+49 (0) 89 / 99 228 333

E-Mail

Vous préférez nous envoyer un e-mail ?

support-simonsvoss@allegion.com

FAQ

Les informations et aides relatives peuvent être consultées sur la section Section FAQ:

https://faq.simons-voss.com/otrs/public.pl

Adresse

SimonsVoss Technologies GmbH
Feringastr. 4
D-85774 Unterfoehring
Allemagne

Voici SimonsVoss

SimonsVoss, le pionnier de la technologie de contrôle des accès sans fil, propose une large gamme de produits pour le secteur des TPE et des moyennes et grandes entreprises ainsi que des organismes publics. Les solutions de fermeture SimonsVoss allient fonctionnalités intelligentes, qualité exceptionnelle, design récompensé et fabrication allemande.

En tant que fournisseur de solutions innovantes, SimonsVoss est particulièrement attaché à l'évolutivité des systèmes, à la sécurité, à la fiabilité des composants, à la performance des logiciels et à la simplicité d'utilisation. SimonsVoss est ainsi considéré comme une entreprise à la pointe de la technologie dans le domaine des systèmes numériques de fermeture. SimonsVoss est la seule société à proposer une surveillance de porte en ligne sans fil adaptée aux cylindres numériques. L'esprit d'innovation, la durabilité, la responsabilité et la haute estime des collaborateurs et partenaires constituent les principes de la réussite économique.

L'esprit d'innovation, la durabilité, la responsabilité et la haute estime des collaborateurs et partenaires constituent les principes de la réussite économique.

SimonsVoss est une société du Groupe ALLEGION – un réseau actif à l'échelle mondiale dans le domaine de la sécurité. Allegion est représenté dans près de 130 pays (www.allegion.com).

Fabriqué en Allemagne

Pour SimonsVoss, le « Made in Germany » est un engagement sérieux : tous les produits sont mis au point et fabriqués exclusivement en Allemagne.

© 2025, SimonsVoss Technologies GmbH, Unterföhring

Tous droits réservés. Les textes, photos et graphiques sont protégés par les droits d'auteur.

Le contenu de ce document ne peut être copié, diffusé ou modifié. Sous réserve de modifications techniques.

SimonsVoss et MobileKey sont des marques enregistrées de la société SimonsVoss Technologies GmbH.

SimonsVoss technologies

Made in Germany

A BRAND OF ALLEGION